Elektro- Türöffner 17RR- - - - - - - - F11

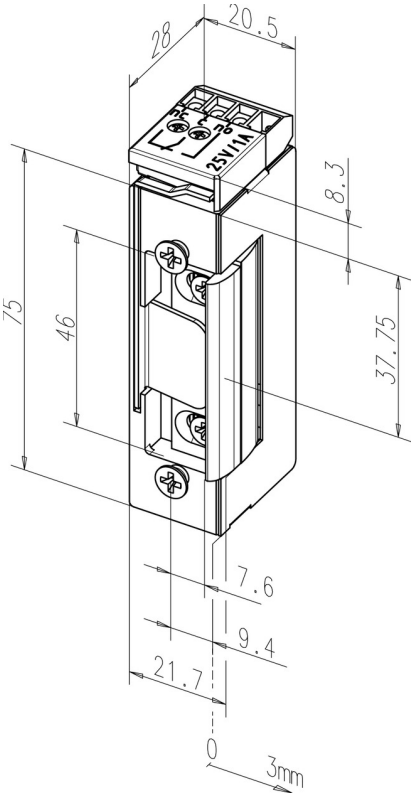

Produktbeschreibung

Modell mit Rückmeldekontakt als potentialfreier Wechselkontakt. Dieser wird über einen Schieber von der Schlossfalle betätigt.

Vorteile auf einen Blick

- Für alle gängigen Schließbleche geeignet
- Durch 180° gedrehte Montage DIN-rechts und -links verwendbar
- Symmetrische Gehäusebauform mit aufgesetztem Rückmeldekontakt
- DIN-rechts montiert Rückmeldekontakt unten
- Material Aufschraubstück: Stahl

Lieferumfang

- 1 Stück Elektro-Türöffner

Technische Daten

DIN-Richtung	Universal
Spannung	24 V AC/DC
Verstellbare Falle (FF, FaFix®)	Ja
Rückmeldekontakt (RR)	Ja
Arbeitsstrom	Ja
Kontaktbelastbarkeit	1 A
Nennwiderstand	74 Ohm
Stromaufnahme AC	400 mA
DC-Stromaufnahme (stabilsiert)	550 mA
Festigkeit gegen Aufbruch	3500 N
Höhe	82,8 mm
Breite	20,5 mm
Tiefe	28 mm
Betriebstemperaturbereich	-15 °C bis +40 °C

Artikelnummer	17RR--------F11
EAN	4042203234437

ASSA ABLOY Sicherheitstechnik GmbH
Bildstockstraße 20 72458 Albstadt albstadt@assaabloy.com
Tel. + 497431 123-0 / www.effeff.de