Elektro- Türöffner 14- - - - - - - - - - F31

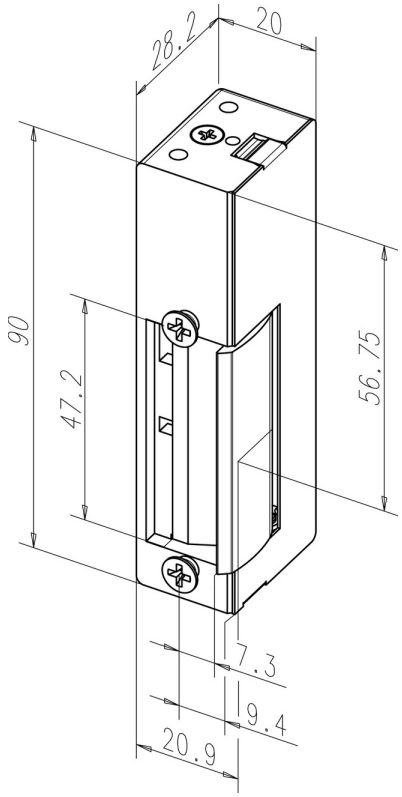

Produktbeschreibung

Modell mit Basisausstattung.

Vorteile auf einen Blick

- Für alle gängigen Schließbleche geeignet
- Kombinierbar zu Schließblechen mit Fallenführung (Standard) ohne FaFix®
- Durch 180° gedrehte Montage DIN-rechts und -links verwendbar
- Material Falle: Stahl

Lieferumfang

- 1 Stück Elektro-Türöffner

Hinweis

- Bestellbezeichnung für die Ausführung DIN rechts = 14A

Technische Daten

DIN-Richtung	Universal
Spannung	24 V DC eE
Arbeitsstrom	Ja
Betriebsnennspannung Toleranzbereich	± 2 V
Nennwiderstand	235 Ohm
Stromaufnahme AC	70 mA
Stromaufnahme DC (50% Restwelligkeit)	100 mA
DC-Stromaufnahme (stabilsiert)	102 mA
Funktionsweise	Arbeitsstrom
Festigkeit gegen Aufbruch	6500 N
Höhe	90 mm
Breite	20 mm
Tiefe	28 mm
Betriebstemperaturbereich	-15 °C bis +40 °C
Einbaulage	senkrecht und waagerecht

Artikelnummer	14----------F31
EAN	4042203030862

ASSA ABLOY Sicherheitstechnik GmbH
Bildstockstraße 20 72458 Albstadt albstadt@assaabloy.com
Tel. + 497431 123-0 / www.effeff.de