Elektro- Türöffner 14S- - - - - - - - - E34

effeff
ASSA ABLOY

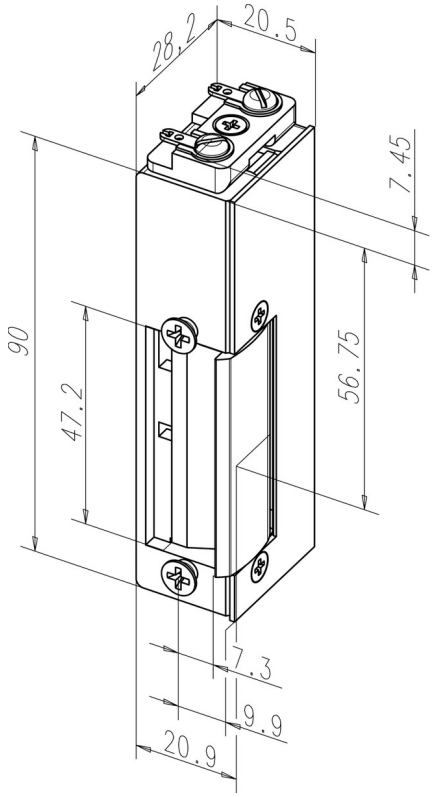

Produktbeschreibung

Modell in spiegelbildlicher Ausführung. Der Vorteil liegt darin, dass bei der Ausführung in DIN Rechts der Anschluss ebenfalls nach oben zeigt. Das heißt, die Kabelführung liegt nicht im Riegelbereich.

Vorteile auf einen Blick

- Der geringe Abstand von Türöffnerfalle zur Gehäuseunterseite bei DL und DR Ausführung ermöglicht die Kombination zu Schlössern mit geringem Fallen-Riegel-Abstand.
- Für Schließbleche mit geringem Fallen-Riegelabstand
- Für alle gängigen Schließbleche geeignet
- Kombinierbar zu Schließblechen mit Fallenführung (Standard) ohne FaFix®

Lieferumfang

- 1 Stück Elektro-Türöffner

Technische Daten

DIN-Richtung	Links
Spannung	12 V DC eE
Arbeitsstrom	Ja
Betriebsnennspannung Toleranzbereich	±1 V
Nennwiderstand	60 Ohm
Stromaufnahme AC	125 mA
Stromaufnahme DC (50% Restwelligkeit)	190 mA
DC-Stromaufnahme (stabilsiert)	200 mA
Festigkeit gegen Aufbruch	6500 N
Höhe	90 mm
Breite	20,5 mm
Tiefe	28 mm
Betriebstemperaturbereich	-15 °C bis +40 °C
Einbaulage	senkrecht
Material Gehäuse	Zink-Druckguss
Material Falle	Stahl
Max. Fallenvorlast DC (stabilisiert)	40 N

Artikelnummer	14S---------E34
EAN	4042203042681

ASSA ABLOY Sicherheitstechnik GmbH
Bildstockstraße 20 72458 Albstadt albstadt@assaabloy.com
Tel. + 497431 123-0 / www.effeff.de