Montageanleitung für Türöffnungsbegrenzer

DICTATOR

1. Bitte überprüfen Sie zuerst, ob die Lieferung mit Ihrer Bestellung übereinstimmt.

2. Ziehen Sie die Kolbenstange bis zum Anschlag heraus.

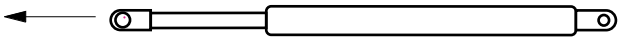

Bitte beachten Sie: Bei dem Türöffnungsbegrenzer mit Feststellung können Sie die letzten 5 mm nicht von Hand herausziehen. Das geht erst, wenn Sie den Türöffnungsbegrenzer montiert haben. Bei der Montage bedeutet dies, daß sich die Tür später etwas weiter öffnen läßt.

3. Montage der Konsolen

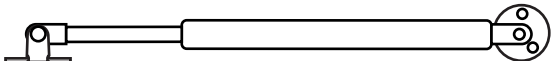

3.1 Ermitteln des Abstands K an der Tür

Abstand **K**: Mitte Scharnier bis Drehachse Konsole

Montage **unter** dem Sturz

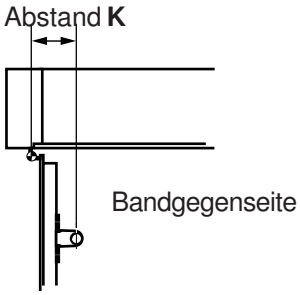

Montage **über** dem Sturz

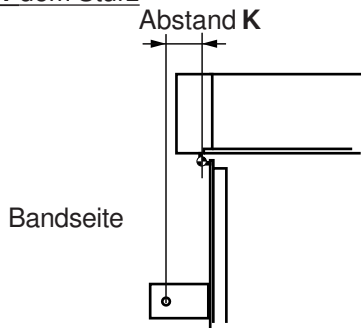

3.2 Konsolen anzeichnen

Tür bis zum gewünschten Winkel öffnen und verkeilen.

Öffnungsbegrenzer je nach gewünschter Montageart an Tür und Zarge halten und die Montagebohrungen anzeichen. Montagemaß X an der Tür entnehmen Sie aus der Tabelle 1 bzw. 2.

Der zweite Montagepunkt an der Zarge ergibt sich automatisch durch den ausgefahrenen Türöffnungsbegrenzer.

Auf **keinen** Fall jetzt Löcher bohren!

Montage **unter** dem Sturz

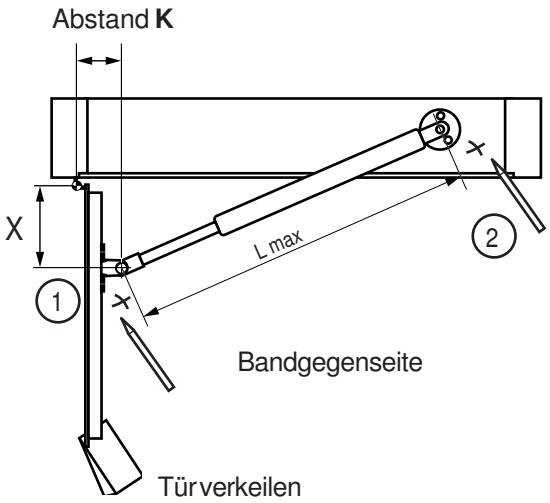

Max. Startwert X aus Tabelle 1

Montage **über** dem Sturz

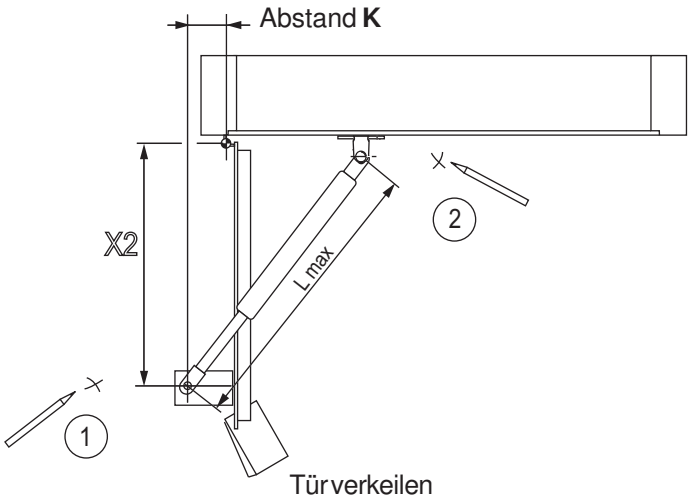

Max. Startwert X2 aus Tabelle 2

3.3 Überprüfen der Funktionsfähigkeit

Tür schließen.
Ist der kürzeste Abstand zwischen den beiden Montagepunkten kleiner als das eingefahrene Maß des Öffnungsbegrenzers, dann bitte den Abstand X bzw. X2 verkleinern und wieder zu Punkt 3.2 gehen.

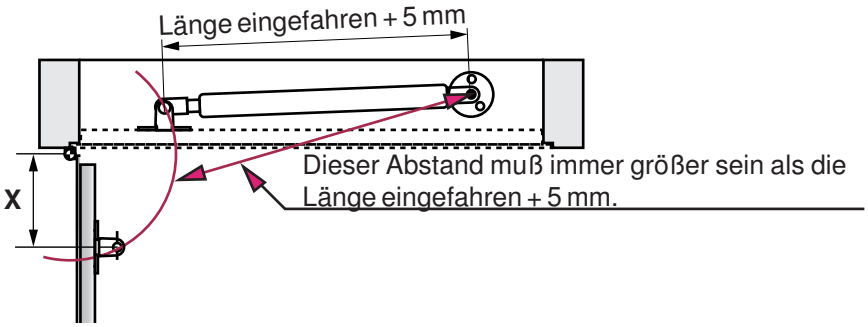

3.4 Konsolen befestigen

Da sehr hohe Zugkräfte auftreten können, müssen Sie die Konsolen sehr stabil anschrauben.
Falls nötig, sind bauseits zusätzliche Montageplatten an Zarge und Türblatt anzubringen.

4. Anpassen des Dämpfungsbereiches bei den nichtregulierbaren Typen

Öl ablassen

1. Sicherungsschraube entfernen
2. Kolbenstange eindrücken
3. Sicherungsschraube wieder eindrehen, Oberfläche abwischen!

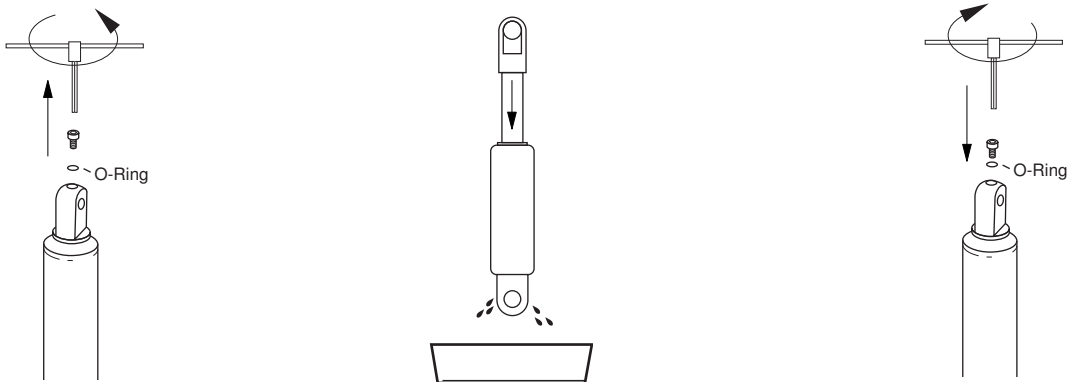

Unbedingt beachten: Je schwerer/größer die Tür ist, desto weniger Öl dürfen Sie ablassen. Bei zu geringer Ölmenge kann die Tür nicht mehr ausreichend abgebremst werden und es besteht die Gefahr, daß der Türöffnungsbegrenzer beschädigt wird!

4.1 Anpassen der Dämpfstärke bei den regulierbaren Typen

OHNE Feststellung

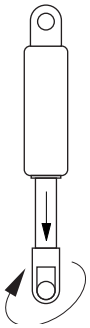

Kolbenstange bis zum Anschlag herausziehen und vorsichtig unter Zug verdrehen.

MIT Feststellung

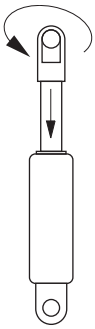

Kolbenstange bis zum Anschlag einschieben und vorsichtig verdrehen.

Im Uhrzeigersinn: stärkere, entgegen dem Uhrzeigersinn: schwächere Dämpfung

© DICTATOR TECHNIK GMBH • Gutenbergstr. 9 • D - 86356 Neusäß • Deutschland
Tel. (0821)24673 - 0 • Fax (0821) 24673 - 90 • E-Mail info@dictator.de • 1022

Tabelle 1

Maximaler Startwert X bei Montage unter dem Sturz
Abhängig von Abstand K und Öffnungswinkel

Beispiel:
Öffnungswinkel: 84°, K: 10 mm
--> X = 174 mm

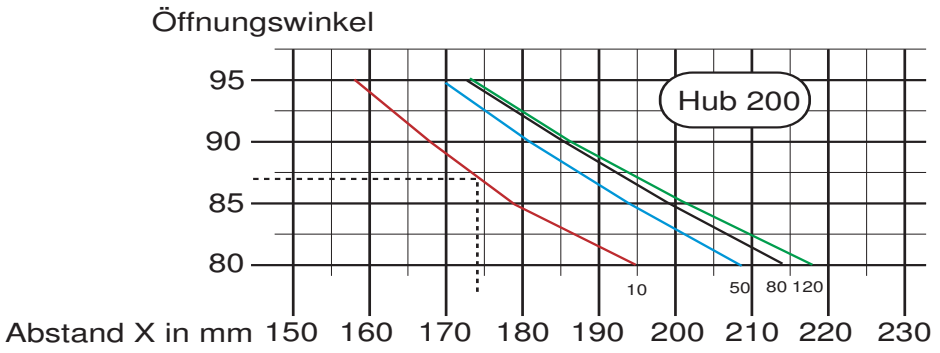

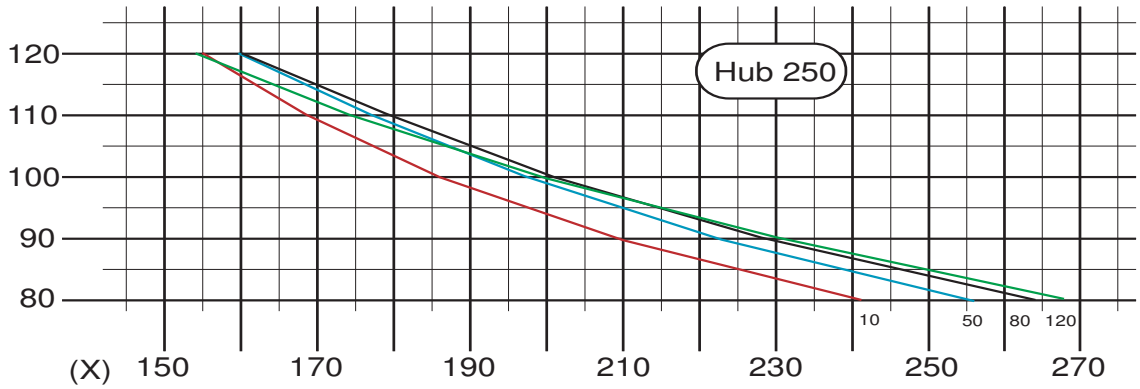

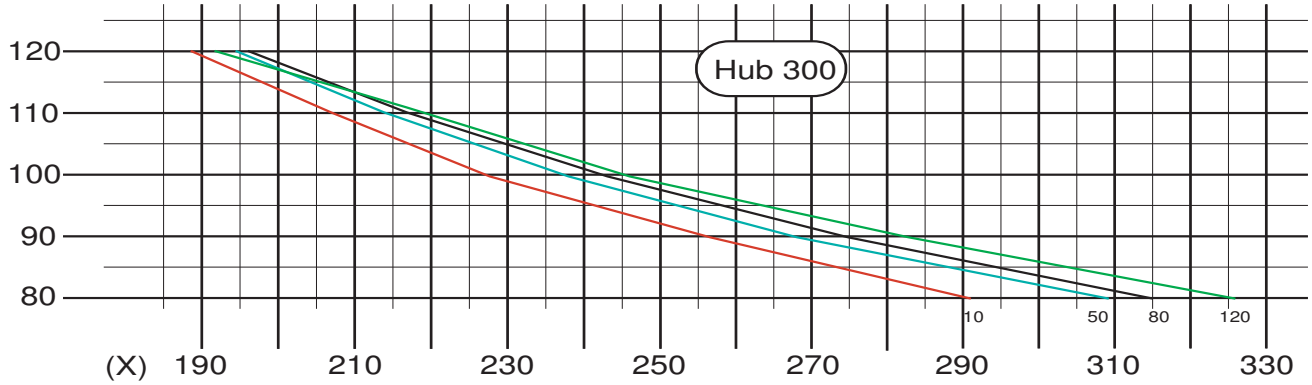

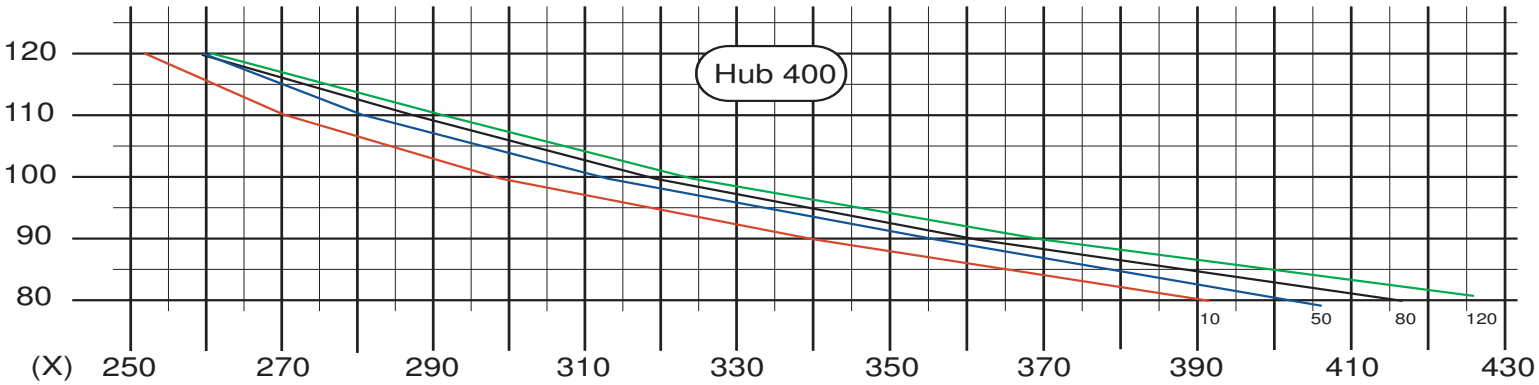

Tabelle 2

Maximaler Startwert X2 bei Montage über dem Sturz

Abhängig vom Öffnungswinkel

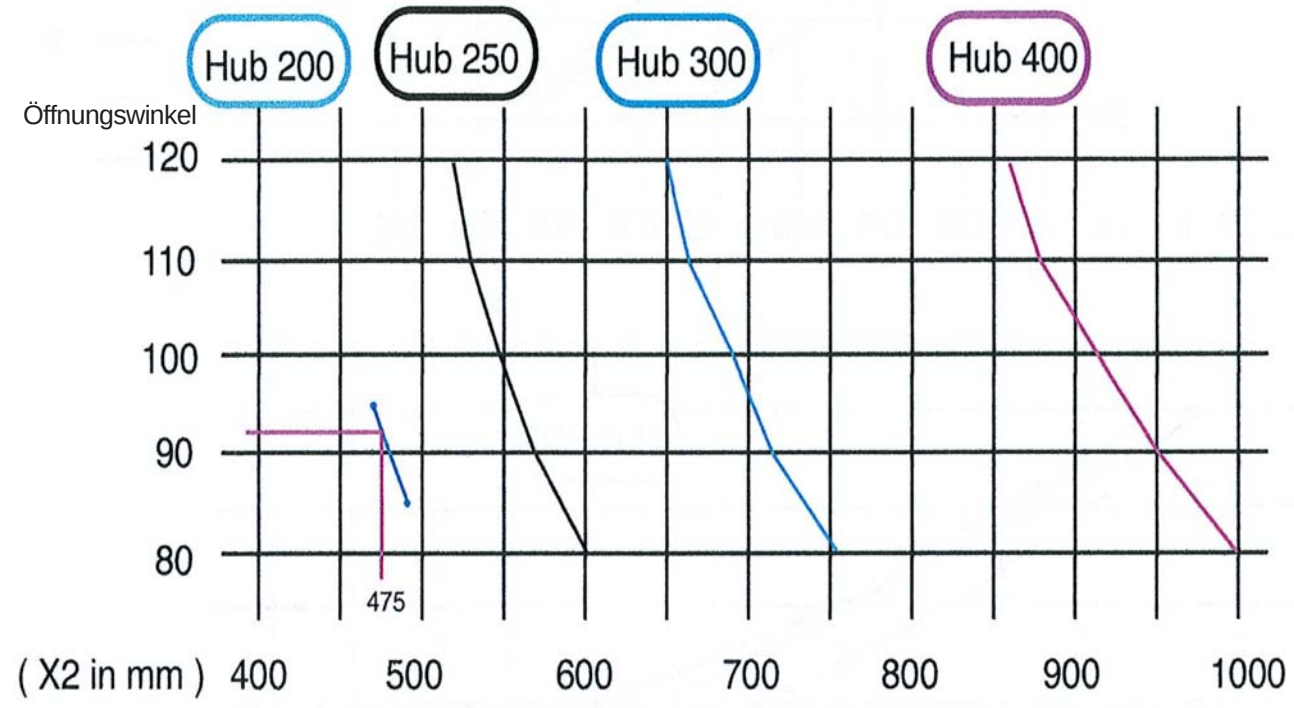

Beispiel:
Öffnungswinkel: 92°, Hub: 200 mm
--> X2 = 475 mm

© DICTATOR TECHNIK GMBH • Gutenbergstr. 9 • D - 86356 Neusäß • Deutschland
Tel. (0821)24673 - 0 • Fax (0821) 24673 - 90 • E-Mail info@dictator.de • 1022