Elektro- Türöffner 14S- - - - - - - - - F34

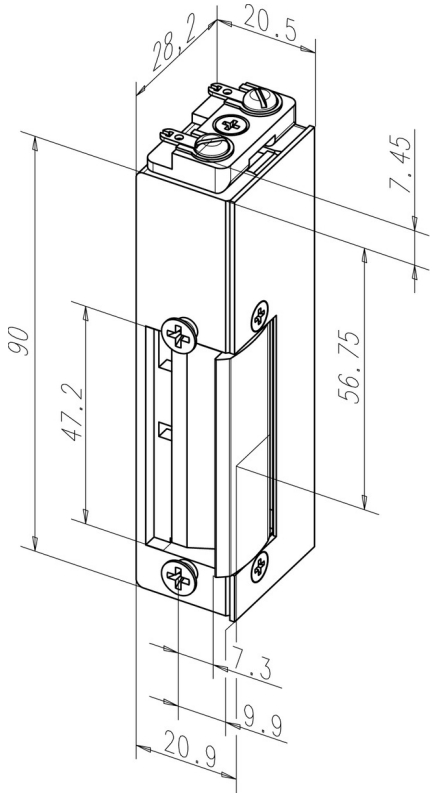

Produktbeschreibung

Modell in spiegelbildlicher Ausführung. Der Vorteil liegt darin, dass bei der Ausführung in DIN Rechts der Anschluss ebenfalls nach oben zeigt. Das heißt, die Kabelführung liegt nicht im Riegelbereich.

Vorteile auf einen Blick

- Der geringe Abstand von Türöffnerfalle zur Gehäuseunterseite bei DL und DR Ausführung ermöglicht die Kombination zu Schlössern mit geringem Fallen-Riegel-Abstand.
- Für Schließbleche mit geringem Fallen-Riegelabstand
- Für alle gängigen Schließbleche geeignet
- Kombinierbar zu Schließblechen mit Fallenführung (Standard) ohne FaFix®

Lieferumfang

- 1 Stück Elektro-Türöffner

Technische Daten

DIN-Richtung	Links
Spannung	24 V DC eE
Arbeitsstrom	Ja
Betriebsnennspannung Toleranzbereich	±2 V
Nennwiderstand	235 Ohm
Stromaufnahme AC	70 mA
Stromaufnahme DC (50% Restwelligkeit)	100 mA
DC-Stromaufnahme (stabilsiert)	102 mA
Festigkeit gegen Aufbruch	6500 N
Höhe	90 mm
Breite	20,5 mm
Tiefe	28 mm
Betriebstemperaturbereich	-15 °C bis +40 °C
Einbaulage	senkrecht
Material Gehäuse	Zink-Druckguss
Material Falle	Stahl
Max. Fallenvorlast AC	80 N
Max. Fallenvorlast DC (50% Restwelligkeit)	35 N
Max. Fallenvorlast DC (stabilisiert)	25 N

Artikelnummer	14S---------F34
EAN	4042203042728

ASSA ABLOY Sicherheitstechnik GmbH
Bildstockstraße 20 72458 Albstadt albstadt@assaabloy.com
Tel. + 497431 123-0 / www.effeff.de