automatikshop.de GmbH

Ferdinand-Schultze-Str. 91
13055 Berlin
Deutschland

Tel.: +49 30 23 52 63-15
Fax: +49 30 23 52 63-16
info@automatikshop.de

Türart:_____(z.B. Hauseingangstür)

Türmaterial:_____(z.B. Alu-Glastür)

Türblattbreite:_____mm **Türblatthöhe**:_____mm

Brandschutz-/Rauchschutztür:

nein ◯

Ja ◯ Hersteller:_____ Türtyp:_____(z.B. H8-3)

Zulassung:_____

Gewichtsangabe: (bekannt):_____kg

Schätzung: bis 50 kg ◯ über 50kg ◯ über 100kg ◯ über 150kg ◯ über 200kg ◯ über 250 kg ◯

Tür /Rahmen:

A=_____mm

Tür mit (Glas-) Füllung

B=_____mm

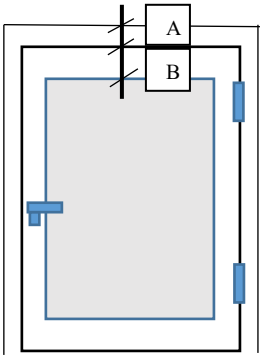

Seitenansicht:

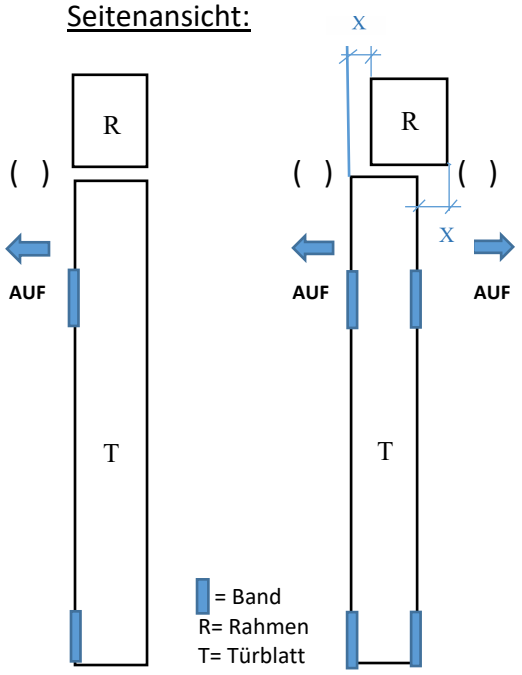

X=0 bis 5mm X: Falzmaß/Überstand = _____mm

Tür schließt nicht/unzuverlässig: ☐
Tür schließt zu laut: ☐
Tür öffnet in Außenbereich: ☐

Ist ein Obentürschließer (OTS) montiert ?

nein ◯

Ja ◯ Bandseite ☐ Bandgegenseite ☐

mit Gleitschiene ◯ mit Scherengestänge ◯ durchgehende Gleitschiene/SFR ◯

Bemerkungen: