GEZE ANSTEUERELEMENTE UND SENSORIK

AUTOMATIKANTRIEBE PERFEKT ANGESTEUERT

Titelbild: Tarık Kaan Muşlu, Umschlagbild: GEZE GmbH

INHALTSVERZEICHNIS

Übersicht: GEZE Ansteuerelemente und Sensorik	**4**
Übersichtstabelle Anwendung der Ansteuerelemente an automatischen Türsystemen	**6**
Ansteuerung	
GEZE Radarbewegungsmelder GC 302	**7**
GEZE Radarbewegungsmelder GC 304	**10**
GEZE Näherungstaster GC 306	**13**
GEZE Aktiv-Infrarot-Melder AIR 20-Var	**15**
GEZE Funkprogramm	**17**
GEZE Ansteuertaster	**20**
GEZE LED Sensortaster	**22**
Präsenzmelder	
GEZE Laserscanner GC 342	**24**
GEZE Sensorleiste GC 338	**26**
GEZE Sensorleiste GC 335	**29**
GEZE Aktiv-Infrarot-Lichtvorhang GC 341	**32**
GEZE Aktiv-Infrarot-Lichtvorhang GC 339	**34**
GEZE Aktiv-Infrarot-Lichtvorhang GC 333 C	**38**
GEZE Sicherheitslichtschranke GZ 470 V / GZ 472 V	**40**
Kombimelder	
GEZE Kombimelder GC 365	**42**
GEZE Kombimelder GC 363	**45**
Programmschalter	
GEZE Programmschalter	**49**
GEZE Schlüsseltaster	**51**
GEZE Sicherheitsschalter und -taster	**53**
Rauchschalter und -zentralen	
GEZE Rauchschalterzentrale RSZ 6	**55**
Diverses Zubehör	**57**
Referenzen	**60**

GEZE Ansteuerelemente und Sensorik

Ansteuerung von Automatikantrieben

Für den zuverlässigen Betrieb einer Automatiktür ist die Wahl des adäquaten Ansteuerelementes von entscheidender Bedeutung. Das Produktangebot der GEZE Ansteuerelemente bietet für jede Türsituation das optimale Ansteuerelement.
Die GEZE Ansteuerelemente steuern und sichern alle GEZE Automatik-Lösungen im Einklang mit internationalen Normen. Aus einer Hand ermöglichen sie Komplettlösungen für individuelle Anforderungen.

AUTOMATISCHE DREHTÜRSYSTEME

Automatische Drehtürsysteme von GEZE erleichtern das Begehen einer Tür immer dann, wenn das manuelle Öffnen zu mühevoll oder umständlich ist. Sie empfehlen sich in öffentlichen genauso wie in privaten Gebäuden, wenn Begehkomfort, Barrierefreiheit, Sicherheit und Hygiene gefordert sind oder Energie eingespart werden soll: in Einkaufszentren, Schulen, Büro- oder Fabrikgebäuden, Flughäfen, Kliniken, Windfängen oder im privaten Wohnen.

1 = Drehtürantrieb
2 = Radarbewegungsmelder
3 = Kunststoff-Flächentaster
4 = Programmschalter mit Schlüsseltaster
5 = Näherungstaster
6 = Großflächentaster
7 = LED Sensortaster Glas
8 = Unterbrechertaster
9 = LED Boden-Sensortaster
10 = Sensorleiste

AUTOMATISCHE SCHIEBETÜRSYSTEME

Schiebetüren sind platzsparend, elegant und zeitgemäß. Als Glaslösungen sind sie ideal, wenn das natürliche Tageslicht genutzt werden soll und optische Kriterien erfüllt werden müssen. Mit automatischen Schiebetürsystemen von GEZE lassen sich die vielfältigsten Nutzungsanforderungen in einem Gebäude verwirklichen. Im Eingangsbereich, in einem Windfang oder zur Automatisierung von Innentüren verbinden die automatischen Schiebetüren von GEZE Design und barrierefreien Begehkomfort. Zudem erfüllen sie die Anforderungen an Flucht- und Rettungswege.

1 = Schiebetürantrieb
2 = Fahrflügel
3 = Seitenteil
4 = Kombimelder
5 = Aktiv-Infrarot-Lichtvorhang
6 = Programmschalter mit Schlüsseltaster
7 = Kunststoff-Flächentaster
8 = LED Sensortaster Glas
9 = Näherungstaster
10 = Großflächentaster
11 = LED Boden-Sensortaster
12 = Lichtschranken

DIN 18650

Um den Betreibern und Nutzern automatischer Türen optimale Sicherheit garantieren zu können, wurde mit der DIN 18650 ein einheitlicher Standard geschaffen. GEZE Automatikttüren sowie Ansteuerelemente und Sensorik sind nach DIN 18650 baumustergeprüft und zertifiziert.

EN 16005

Die europäische Norm EN 16005 beschreibt die Anforderungen an die Gestaltung und Prüfverfahren zur Nutzungssicherheit für automatische Türen. Mit der neuen Norm wurde ein europaweiter Sicherheitsstandard für automatische Türen geschaffen. Alle automatischen Türsysteme und Sicherheitssensoren von GEZE erfüllen die EN 16005 und sind verfügbar.

AUTOMATISCHE KARUSSELLDREHTÜRSYSTEME

Individuell im Durchmesser sowie bei Höhe und Kranzhöhe ist die TSA 325 NT Antriebsvariante Dreh- und Blickpunkt moderner Fassadengestaltung – besonders bei großen und repräsentativen Objekten. Verschiedene Materialien für Türflügel und Trommelwände bieten vielfältige Gestaltungsmöglichkeiten. Die Karusselltür ist starker Belastung gewachsen und dadurch die ideale Lösung bei hoher Besucherfrequenz. Dank ihres hohen Isolationseffekts gegen Witterungseinflüsse spart sie zudem Energie und sorgt für gutes, gleichmäßiges Raumklima.

1 = Antrieb Karusselldrehtür (wahlweise im Boden integriert)
2 = Radarbewegungsmelder
3 = Aktiv-Infrarot-Lichtvorhang
4 = Not-Halt-Taster
5 = Programmschalter mit Schlüsseltaster (Stehle bauseitig)

AUTOMATISCHE HALBRUNDSCHIEBETÜRSYSTEME

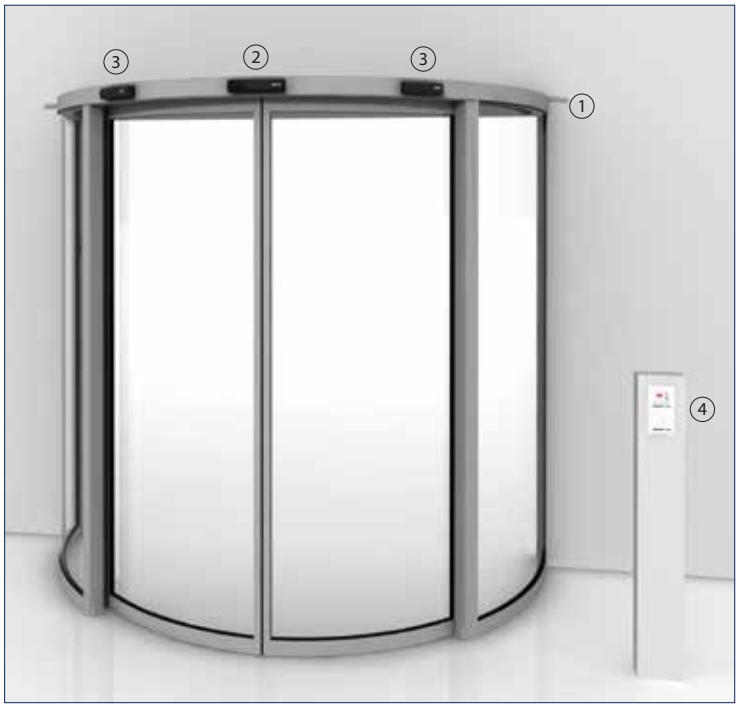

Automatische Halb- und Rundschiebetüren sind Funktions- und Gestaltungselement zugleich. Auch bei schmalen Außenabmessungen schaffen sie großen Raum für den Durchgang. Die Türanlagen können konvex oder konkav ausgeformt sein und auf unterschiedlichste Weise an das Gebäude angebunden werden.

1 = Schiebetürantrieb
2 = Kombimelder
3 = Aktiv-Infrarot-Lichtvorhang
4 = Programmschalter mit Schlüsseltaster (Stele bauseitig)

GEZE ANSTEUERELEMENTE / SENSORIK

Übersichtstabelle Anwendung der Ansteuerelemente an automatischen Türsystemen

	Drehtüren	Schiebetüren	Rund-schiebetüren	Karussel-drehtüren
Ansteuerung				
Radarbewegungsmelder	●	●	●	●
AIR-Bewegungsmelder	●			
Funkprogramm	●	●	●	
Mechanische Taster	●	●	●	
Sensortaster	●	●	●	
Drehschalterkontakt	●			
Präsenzmelder				
Lichtschranken		●		
Sensorleisten	●			●
AIR-Lichtvorhänge		●	●	●
Laserscanner	●			
Kombimelder				
Radar inkl. AIR-Lichtvorhang		●	●	
Programmschalter				
Programmschalter	●	●	●	●
Schlüsseltaster	●	●	●	●
Haupt- / Sicherheitsschalter	●	●	●	●
Rauchschalter und -zentralen				
Rauchschalter und -zentralen	●			

● = Ja

GEZE Radarbewegungsmelder GC 302

Radarbewegungsmelder zur Ansteuerung von automatischen Türen

Der GEZE GC 302 kommt an automatisierten Türen im Innen- und Außenbereich zum Einsatz. Ausgestattet mit vorprogrammierten Einstellungen kann eine komfortable und schnelle Inbetriebnahme erfolgen. Über einen Taster oder eine Fernbedienung kann der Melder konfiguriert werden. Das Radarfeld ist klar definiert (schmales Feld, breites Feld) und gewährleistet eine zuverlässige Detektion. Die integrierte Bewegungsverfolgung erfasst auch langsame Bewegungen, nützlich für Personen, die in ihrer Mobilität eingeschränkt sind. Besondere Merkmale sind die Laufrichtungserkennung von Personen und die Ausblendung des Querverkehrs. Damit können Türen im Außenbereich zur Energieeinsparung beitragen, weil der Öffnungsimpuls der Tür bei vorbeigehenden Personen nicht auslöst.

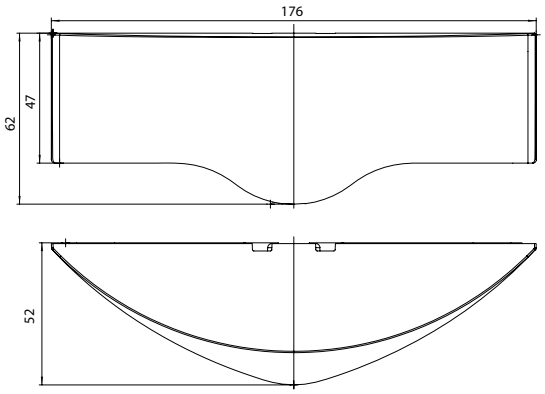

Anwendungsbereich

- Ansteuerung von automatischen Dreh-, Schiebe-, Falt-, Karussell- und Rundschiebetüren
- Einsatz an Gehsteigen und Passagen, um bei vorbeigehenden Personen keinen Öffnungsimpuls auszulösen
- Einsatz in Senioren- und Pflegeheimen, um auch sehr langsam gehende Personen und Rollstuhlfahrer sicher zu erfassen

GEZE ANSTEUERUNG

Technische Daten

Produktmerkmale	GEZE GC 302
Technologie	Elektromagnetische Radarwellen
Sendefrequenz	24,125 GHz
Betriebsspannung	12-36 V DC / 12-28 V AC
Betriebsstrom	ca. 50 mA bei 24 V DC
Ausgang	GC 302 R: Potentialfreier Relaisausgang, 48 V AC/DC, 0,5 A AC/1 A DC, 60 VA/30 W Ausgangsstrom vorhanden: keine Detektion/kein Fehler, Ausgangsstrom < 3 V DC oder kein Strom: Detektion oder Fehler
Anschlussart	Steckschraubklemme
Höhe	62 mm
Breite	176 mm
Tiefe	52 mm
Montagehöhe (max.)	4000 mm
Anschlusskabel	5000 mm
Gewicht	150 g
Schutzart	IP54
Betriebstemperatur	-20 – 60 °C
Luftfeuchtigkeit	0-90 % relativ, nicht kondensierend
Zulassungen	DIN 18650 / EN 16005

Erfassungsbereich und Anwendungsbeispiel

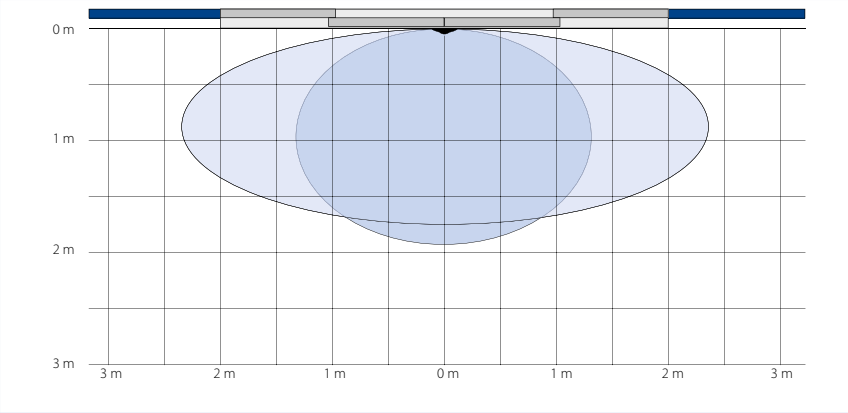

Schmales Feld (1): Min. 0,7 x 0,6 m (B x T), Max. 2,7 x 1,9 m (B x T)
Breites Feld (2): Min. 1,1 x 0,6 m (B x T), Max. 4,7 x 1,7 m (B x T)

Angegebene Werte gemessen bei Montagehöhe 2,2 m und Neigungswinkel 35°

Maßzeichnungen Zubehör

Deckeneinbausatz für GC 302

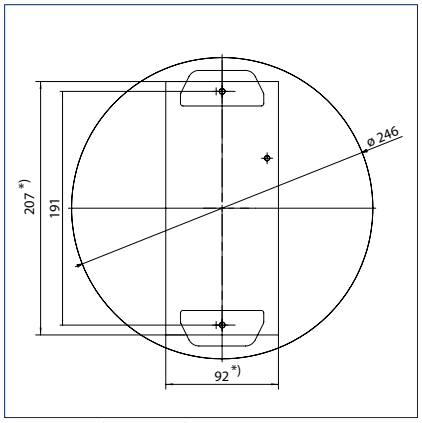

Wetterhaube für GC 302

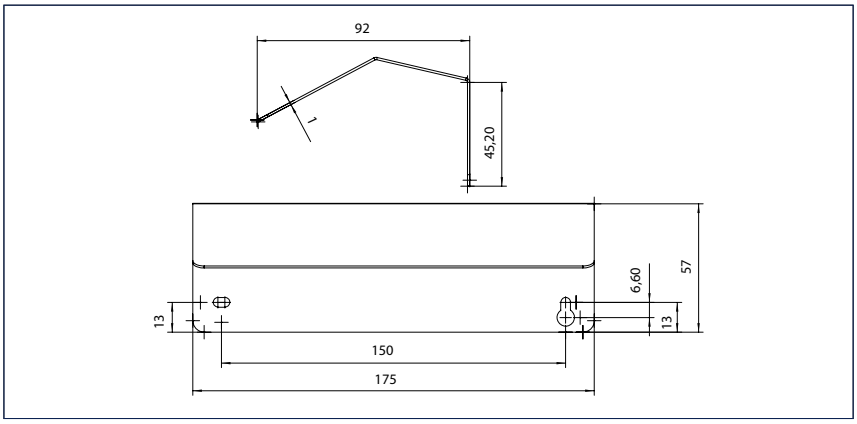

* = Deckenausschnitt

GEZE GC 302 - Bestellinformation

Bezeichnung	Ausführung	Id.Nr.
Radarbewegungsmelder GC 302 R Radarbewegungsmelder zur Ansteuerung von automatischen Türen	schwarz	124087
	nach RAL	124088
Zubehör		
Wetterhaube GC 302 Schutz vor Niederschlägen im Außenbereich	EV1	115339
Deckeneinbausatz GC 302 Einbausatz zur Integration des Melders in die Decke	weiß	115384
Fernbedienung GC 302 Einstellung und Parametrierung von GC 302		099575

Deutsche Telekom, Bonn, Deutschland (Foto: Lothar Wels)

GEZE Radarbewegungsmelder GC 304

Radarbewegungsmelder mit individuellen Einstellmöglichkeiten zur Ansteuerung von automatischen Türen

Der GEZE GC 304 kommt an automatisierten Türen im Innen- und Außenbereich zum Einsatz. Mit individuellen Einstellmöglichkeiten kann der Melder für anspruchsvolle Umgebungsbedingungen konfiguriert werden, z.B. für Schleusen, Rundschiebetüren und Metall-Umgebungen. Die Konfiguration kann über Taster oder eine Fernbedienung erfolgen. Das Radarfeld des Melders ist klar definiert (schmales Feld, breites Feld) und gewährleistet eine zuverlässige Detektion, auch bei schwierigen Bodenverhältnissen (z.B. reflektierender Boden, Reinstreifmatte). Die integrierte Bewegungsverfolgung (Motion Tracking Feature) erfasst auch langsame Bewegungen, nützlich für Personen die in ihrer Mobilität eingeschränkt sind. Die Laufrichtungserkennung von Personen und die Ausblendung des Querverkehrs können zur Energieeinsparung beitragen, weil der Öffnungsimpuls der Tür nur bei Bedarf ausgelöst wird.

Sonderausführung

GC 304 SF: bietet höchste Sicherheit durch die integrierte Selbstüberwachung und ist damit in Flucht- und Rettungswegen zugelassen.

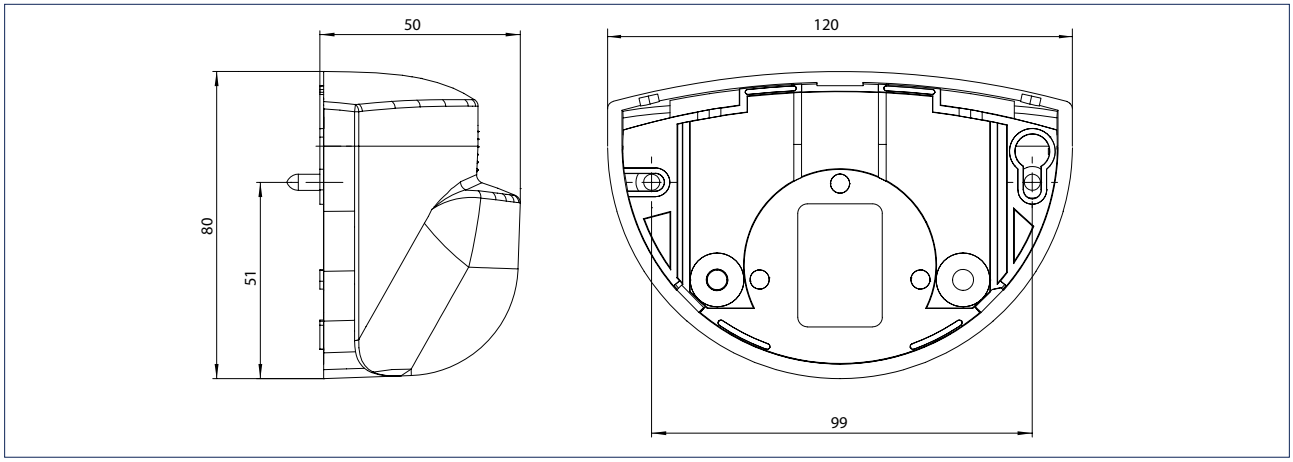

Anwendungsbereich

- Ansteuerung von automatischen Dreh-, Schiebe-, Falt-, Karussell- und Rundschiebetüren
- Einsatz an Gehsteigen und Passagen, um bei vorbeigehenden Personen keinen Öffnungsimpuls auszulösen
- Einsatz in Senioren- und Pflegeheimen, um auch sehr langsam gehende Personen und Rollstuhlfahrer sicher zu erfassen
- Version SF: Für den Einsatz in Flucht- und Rettungswegen

Technische Daten

Produktmerkmale	GEZE GC 304
Technologie	Elektromagnetische Radarwellen
Sendefrequenz	24,175 GHz
Sendefrequenz	GC 304 R: 24,175 GHz, GC 304 SF: 24,150 GHz
Betriebsspannung	12-24 V DC/AC
Betriebsstrom	ca. 85 mA bei 24 V DC
Ausgang	GC 304 R: Potentialfreier Relaisausgang, 42 V AC/60 V DC, 1 A, 60 VA/30 W GC 304 SF: Frequenzausgang, Transistor AN: 100 mA, Transistor AUS: < 200 mA
Anschlussart	Systemsteckverbinder
Höhe	80 mm
Breite	120 mm
Tiefe	50 mm
Montagehöhe (max.)	4000 mm
Anschlusskabel	5000 mm
Gewicht	215 g
Schutzart	IP54
Betriebstemperatur	-20 – 55 °C
Luftfeuchtigkeit	< 90 % relativ, nicht kondensierend
Zulassungen	DIN 18650 / EN 16005

Erfassungsbereich und Anwendungsbeispiel

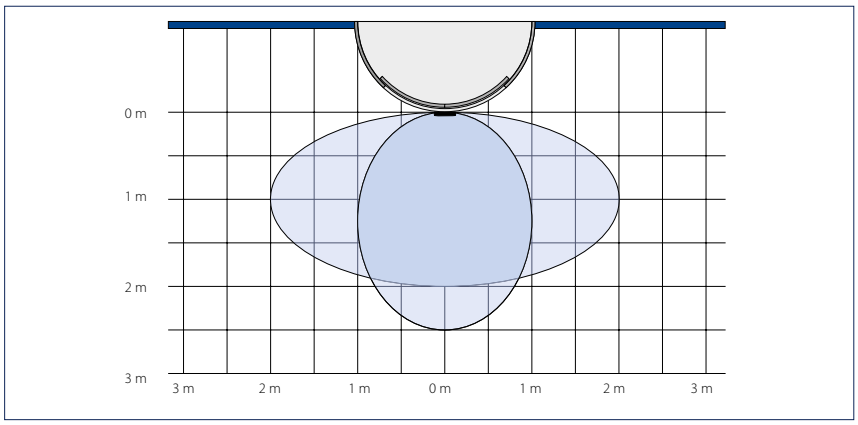

Schmales Feld (1): Min. 0,5 x 0,75 m (B x T), Max. 2,0 x 2,5 m (B x T)
Breites Feld (2): Min. 1,0 x 0,5 m (B x T), Max. 4,0 x 2,0 m (B x T)

Angegebene Werte gemessen bei Montagehöhe 2,2 m

Maßzeichnungen Zubehör

Deckeneinbausatz für GC 304

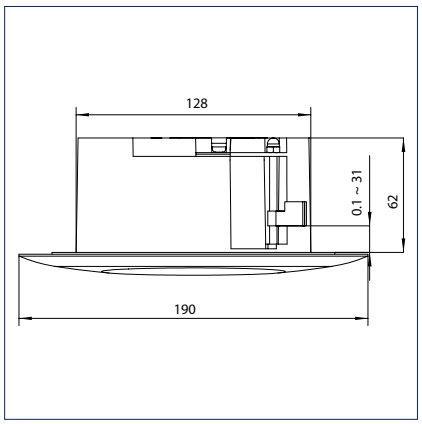

Wetterhaube für GC 304

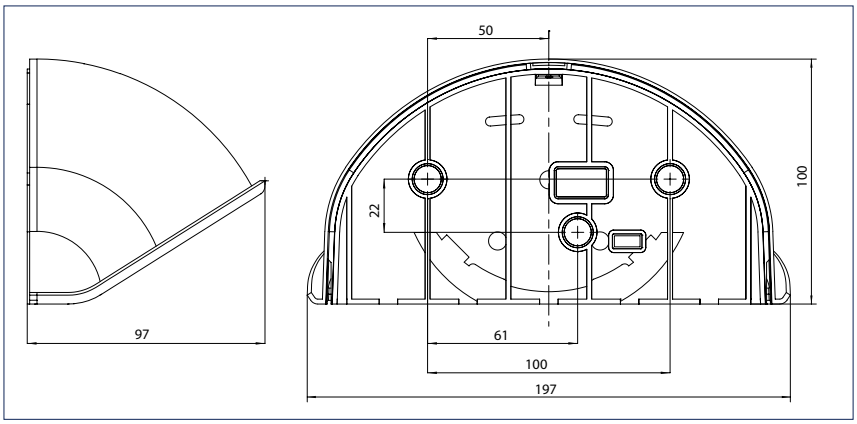

* = Deckenausschnitt

GEZE GC 304 - Bestellinformation

Bezeichnung	Ausführung	Id.Nr.
Radarbewegungsmelder GC 304 R Radarbewegungsmelder mit individuellen Einstellmöglichkeiten zur Ansteuerung von automatischen Türen	schwarz	130651
Radarbewegungsmelder GC 304 SF Ansteuerung von automatischen Türen in Fluchtrichtung	schwarz	130652
Zubehör		
Wetterhaube GC 304 Schutz vor Niederschlägen im Außenbereich	transparent	130654
Deckeneinbausatz GC 304 Einbausatz zur Integration des Melders in die Decke	schwarz	130653
Fernbedienung GC 363, GC 339, GC 304 Einstellung und Parametrierung von GC 363, GC 339 und GC 304. Kompatibel mit GC 362, GC 333, GC 333 C und ACTIV S GE	schwarz	100061

GEZE Näherungstaster GC 306

Berührungslose Ansteuerung von automatischen Türen

Türen öffnen im Handumdrehen: Mit dem GC 306 können auch Innentüren ohne Anspruch auf haptische Wahrnehmung sauber und bequem angesteuert werden. So sorgt der Sensor beispielsweise für einen bakterienfreien Zugang zur WC-Anlage wie auch für keimfreie Verhältnisse in Hotelküchen, Schwimmbädern und Arztpraxen. Der Impulsgeber wird in Höhe des Handbereichs installiert und erkennt Personen und Objekte präzise – unabhängig von der Bewegungsrichtung – sowohl in unmittelbarer Nähe von nur 10 cm als auch in 50 cm Entfernung. Die unterschiedlichen Tastweiten lassen sich optimal an vorhandene Umgebungsbedingungen und die Belange der Nutzergruppen anpassen. Die berührungslose Sensorik bietet höchsten Bedienkomfort – eine Annäherung reicht, um die Öffnungsautomatik zu aktivieren – und den Vorteil absoluter Hygiene. Der optimale Systemaufbau erlaubt eine einfache und zeitsparende Montage in die Unterputzdose.

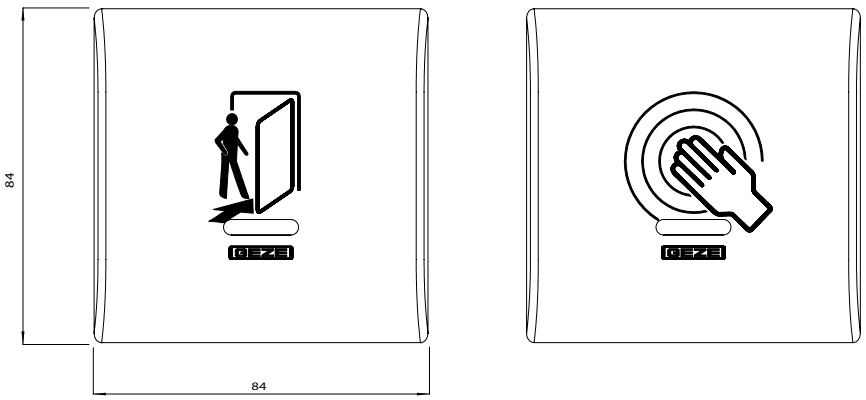

Anwendungsbereich

- Ansteuerung von automatischen Dreh-, Schiebe-, Falt-, Karussell- und Rundschiebetüren
- Reinräume mit hohen Hygieneanforderungen (Labor, Krankenhäuser, OP-Saal, etc.)
- Senioren- und Pflegeheime
- Behindertenheime
- Hotellerie und Gastronomie

GEZE ANSTEUERUNG

Technische Daten

Produktmerkmale	GEZE GC 306
Technologie	Elektromagnetische Radarwellen
Betriebsspannung	24 V DC/AC
Ausgang	Potentialfreier Relaisausgang, 48 V AC / DC, 1 A AC / DC, 60 VA / 30 W
Anschlussart	Schraubklemme
Höhe	84 mm
Breite	84 mm
Tiefe	32 mm
Montagehöhe	im Handbereich
Schutzart	IP30
Betriebstemperatur	-20 – 55 °C
Luftfeuchtigkeit	< 90 %
Zulassungen	R&TTE 1999/5/EC, EMC 2004/108/EEC

Erfassungsbereich und Anwendungsbeispiel

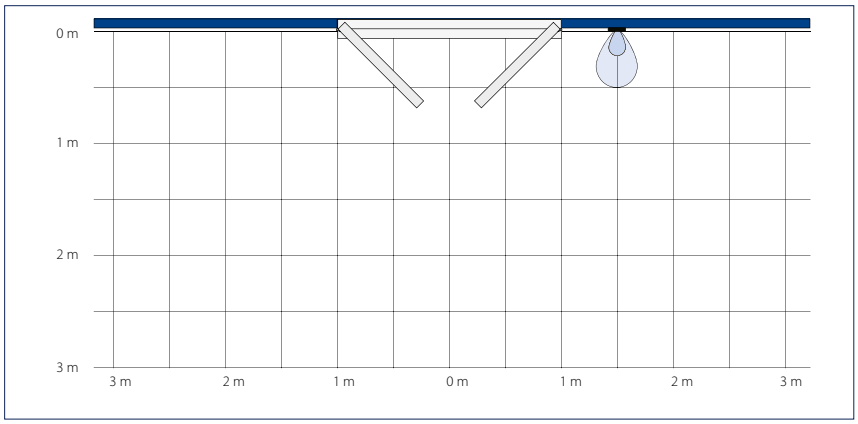

Erfassungsreichweite: 10–50 cm

GEZE GC 306 - Bestellinformation

Bezeichnung	Ausführung	Id.Nr.
GEZE GC 306 (mit GEZE-Piktogramm) Berührungsloser Näherungstaster zur Ansteuerung von automatischen Türen	alpinweiß	163028
GEZE GC 306 (mit Hand-Piktogramm) Berührungsloser Näherungstaster zur Ansteuerung von automatischen Türen	alpinweiß	163029
Aufputzdose GC 306	alpinweiß	164059

GEZE Aktiv-Infrarot-Melder AIR 20-Var

Lichttaster zur Überwachung des Türgriffs von automatischen Drehtüren

Dieser kompakte Aktiv-Infrarot-Melder ist sowohl für den mitfahrenden als auch für den fest installierten Anwendungsbereich vorgesehen. Der GEZE AIR 20-Var eignet sich hervorragend in beengten Raumverhältnissen zur Präsenzerfassung von Personen und Objekten. Außerdem kann dieser Melder als Besetzkontrolle bei Personen- und Sicherheitsschleusen eingesetzt werden. Die Tastweite kann variabel im Bereich von 1,2 m - 2,2 m über eine mechanische Einstellschraube eingestellt werden.

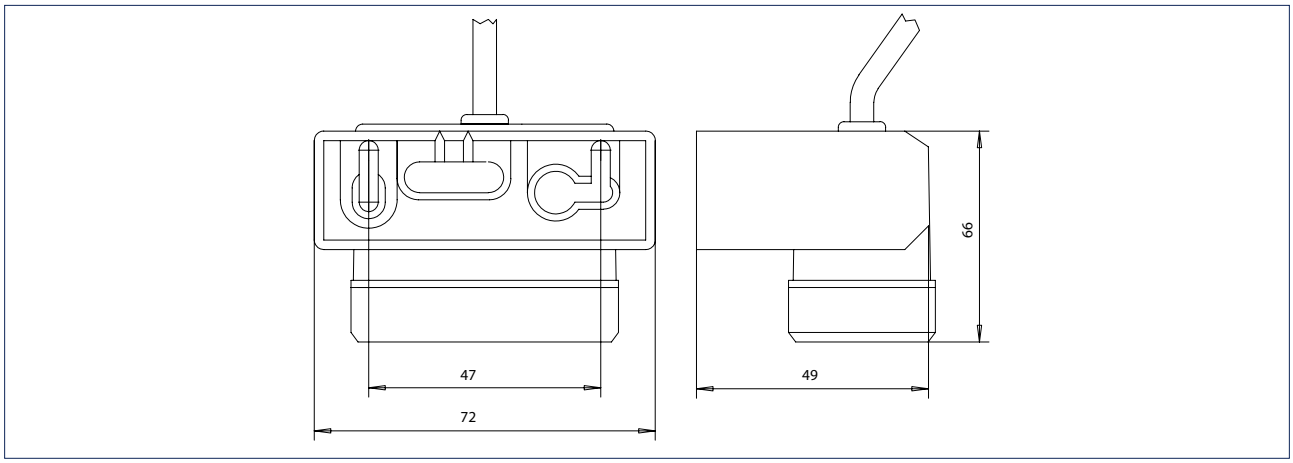

Anwendungsbereich

- Überwachung der Türklinke zur Ansteuerung von automatischen Drehtüren
- Einsatz in beengten Raumverhältnissen zur Präsenzerfassung von Personen oder Objekten
- Einsatz zur Besetzkontrolle bei Personen- und Sicherheitsschleusen

GEZE ANSTEUERUNG

Technische Daten

Produktmerkmale	GEZE AIR 20-Var
Technologie	Aktiv-Infrarotstrahlen
Betriebsspannung	12-30 V DC / 18-28 V AC
Betriebsstrom	ca. 50 mA
Ausgang	Potentialfreier Relaisausgang, 48 V AC / DC, 0,5 A AC / 1 A DC, 55 VA / 24 W, Schaltungsart: hellschaltend (Ausgangskontakt bei Detektion geschlossen)
Anschlussart	Steckschraubklemme
Höhe	66 mm
Breite	72 mm
Tiefe	49 mm
Tastweiteneinstellbereich	1,2 - 2,2 m
Montagehöhe (min.)	1200 mm
Montagehöhe (max.)	2200 mm
Anschlusskabel	5000 mm
Lichtbündelquerschnitt	60 x 60 mm
Schutzart	IP52
Betriebstemperatur	-20 – 60 °C
Luftfeuchtigkeit	< 90 % relativ, nicht betauend
Zulassungen	CE nach EMV-Richtlinie 89/336 EWG

Erfassungsbereich und Anwendungsbeispiel

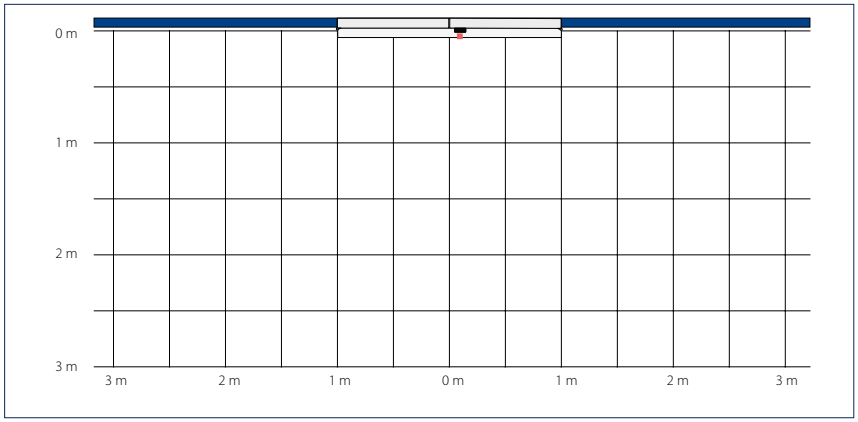

0,06 x 0,06 m (B x T)

Angegebene Werte gemessen bei Tastweite 1,3 m

GEZE AIR 20-Var - Bestellinformation

Bezeichnung	Ausführung	Id.Nr.
GEZE AIR 20-Var Lichttaster zur Überwachung des Türgriffs von automatischen Drehtüren	schwarz	082689

GEZE Funkprogramm

Kabelloses Ansteuern mit System – zuverlässig, komfortabel und sicher über Tastendruck

Funkfernbedienungen für die verschiedensten Anwendungen im täglichen Leben bedeuten Komfort. Senioren, gehbehinderten oder körperlich schwachen Menschen schenken sie Lebensqualität, dem Pflegepersonal erleichtern sie die Arbeit. Sie entwickeln sich im Alltag des barrierefreien und altersgerechten Wohnens mehr und mehr zum Standard.

Die kabellose Ansteuerung von Türen und Fenstern mit dem GEZE Funkprogramm macht einen Netzanschluss überflüssig. Dank kleinster Abmessungen der Funkmodule lassen sich diese problemlos im Antrieb oder einer Unterputzdose integrieren und können auch in den Flächentaster direkt eingeklipst und kabellos auf Glas montiert werden.

Anwendungsbereich

- Nachrüstungen ohne Kabelverlegung auch zusätzlich zu bestehenden Schaltern/Tastern
- Montage ohne Netzanbindung, z.B. auf Glas
- Kabelloses Ansteuern mit System – zuverlässig, komfortabel und sicher über Tastendruck
- Kombinierte Ansteuerung von Türen und Fenstern mit einer Fernbedienung

Das GEZE Funkprogramm ist sicher! Durch die Verschlüsselung der Funksignale über Rolling Code mit bis zu 74 Trillionen Codekombinationen können eingelernte Funksender nicht „geknackt" werden. Jeder Sender wird individuell und sicher eingelernt, so dass eine falsche beziehungsweise unbefugte Funkansteuerung ausgeschlossen wird. Der Funksender hat eine Reichweite von bis zu 30 Metern. Türen können über weite Distanzen auch durch Wände hindurch angesteuert werden. Der Funkempfänger verfügt über zwei Ausgänge. Auf jeden der beiden Ausgänge können individuelle Funkempfänger eingelernt und entsprechend des Anschlusses an die Steuerung auch unterschiedlich ausgewertet werden. Zusätzlich besteht die Möglichkeit, über einen DIP-Schalter verschiedene Betriebsarten zu wählen. Beispielsweise kann die Tür bei kurzem Tastendruck nur geöffnet und bei längerem Tastendruck offen gehalten werden. Das Funkprogramm ist mit allen GEZE Tür- und Fensterantrieben kompatibel.

WTH-1 Funkhandsender

WTH-2 Funkhandsender

WTH-4 Funkhandsender

GEZE ANSTEUERUNG

WTM Funksendemodul

WRM-24 Funkempfangsmodul

WRM-24B Funkempfangsmodul im IP-54 Gehäuse

WRM-230 Funkempfangsmodul

WRM-230B Funkempfangsmodul im IP-54 Gehäuse

WRB-5 Funkempfangsplatine

	WTH-1 Funkhandsender	**WTH-2 Funkhandsender**	**WTH-4 Funkhandsender**
Spezifikation	inkl. Wandhalterung	inkl. Wandhalterung	inkl. Wandhalterung
Ausführung	1 Kanal	2 Kanal	4 Kanal
Schutzart	IP54	IP54	IP54
Abmessungen	78 x 51 x 15 mm	78 x 51 x 15 mm	78 x 51 x 15 mm
Batterie	12 V, 45 mAh A235	12 V, 45 mAh A235	12 V, 45 mAh A235
Batterielebenszyklus	10.000 Betätigungen	10.000 Betätigungen	10.000 Betätigungen

	WTM Funksendemodul	**WRM -24 Funkempfangsmodul**	**WRM -24B Funkempfangsmodul im IP-54 Gehäuse**
Spezifikation	inkl. 3 Anschlusskabel inkl. Schutzgehäuse (einklipsbar in Flächentaster KFT)	2 Ausgänge, Relaiskontakt 100 mA, 48 V	2 Ausgänge, Relaiskontakt 100 mA, 48 V
Ausführung		Unterputz (UP)	Aufputz (AP)
Schutzart	IP20	IP20	IP54
Abmessungen	44 x 30 x 11 mm	52 x 47 x 23 mm	130 x 80 x 35 mm
Batterie	3 V, 150 mAh CR2032		
Batterielebenszyklus	50.000 Betätigungen		
Stromaufnahme		24 V, 12,5 mA im Standby	24 V, 12,5 mA im Standby

	WRM -230 Funkempfangsmodul	**WRM -230B Funkempfangsmodul im IP-54 Gehäuse**	**WRB-5 Funkempfangsplatine**
Spezifikation	2 Ausgänge, Relaiskontakt 5A, 230V	2 Ausgänge, Relaiskontakt 5A, 230V	2 Ausgänge, zum Aufstecken auf die DCU-Steuerung
Ausführung	Unterputz (UP)	Aufputz (AP)	Platine (einklipsbar in Steuerung)
Schutzart	IP20	IP54	
Abmessungen	52 x 47 x 23 mm	130 x 80 x 35 mm	44 x 27 x 10 mm
Stromaufnahme	230 V, 3,9 mA im Standby	230 V, 5,6 mA im Standby	5 V, 6 mA im Standby

Verwendungsmatrix Funkprogramm

	ECdrive Slimdrive Powerdrive	TSA Slimdrive EMD	ECturn	RWA Zentrale E 260	Fensterantrieb
Impulssignal	WRM-24, WRM-24B	WRM-24, WRM-24B	WRB-5		
Impuls- und Dauer-signal	WRM-24, WRM-24B	WRM-24, WRM-24B	WRB-5		
Totmannsignal				WRM-24, WRM-24B	WRM-230, WRM-230B
Selbsthaltesignal				WRM-24, WRM-24B	WRM-230, WRM-230B

Anwendungsbereich

Funksender
- Sendefrequenz 433,93 MHz
- Sichere Verschlüsselung der Funksignale über Rolling Code (ca. 74 Trillionen Codekombinationen)
- Funkreichweite bis zu 30 m im Gebäude
- LED Funktionsanzeige zur Batterie- und Sendekontrolle
- Universelle Einsetzbarkeit für Türen, Fenster und RWA (Rauch- und Wärmeabzugsanlagen), die in einem Systemkonzept einzeln, zusammen oder in Gruppen kabellos angesteuert werden können

Funkempfänger
- Einfaches Einlernen der Funksender über Lerntaste mit akustischer Rückkopplung
- Bis zu 85 Funksender an den WRM-Empfangsmodulen einlernbar; bis zu 12 Funksender an der Funkempfangsplatine WRB-5 einlernbar
- DIP-Schalter zur Betriebsartenwahl der Funkempfänger (Impulsbetrieb, Impuls- und Dauerbetrieb, Totmannbetrieb, Selbsthaltebetrieb)
- Kleinste Gehäuseabmessungen für integrierte Montage im Antrieb oder einer UP-Dose
- IP54 Aufputzvariante für den geschützten Außenbetrieb
- 2 Ausgänge für individuelle Anschlussmöglichkeiten

GEZE Funkprogramm - Bestellinformation

Bezeichnung	Ausführung	Id. Nr.
Funkhandsender	WTH-1	131209
	WTH-2	131210
	WTH-4	131211
Ersatzbatterie für Funkhandsender		131217
Funksendemodul	WTM	131212
Ersatzbatterie für Funksendemodul		131218
Flächentaster KFT	weiß, Aufputz	114078
	niro, Aufputz	114077
Rückplatte für Flächentaster KFT	weiß	131219
	niro	131220
Flächentaster LS990	Aufputz	128582
	Unterputz	128583
Lüftertaster LTA24-AZ	Unterputz	129393
Funkempfangsmodul	WRM-24	131213
	WRM-230	131215
Funkempfangsmodul im IP-54 Gehäuse	WRM-24B	131214
	WRM-230B	131216
Funkempfangsplatine	WRB-5	135170

GEZE ANSTEUERUNG

GEZE Ansteuertaster

Ansteuertaster für unterschiedlichste Ansprüche zum Öffnen und Schließen von automatischen Türen

GEZE Ansteuertaster werden für unterschiedliche Montagemöglichkeiten angeboten, nämlich für Wand- oder Deckenmontage. Alle Ansteuertaster können für den Innen- und Außenbereich eingesetzt werden.

Flächentaster Kunststoff

Flächentaster Edelstahl LS990

Flächentaster Edelstahl IP65

Wipptaster Kunststoff AS 500

Wipptaster Edelstahl LS990

Zugtaster

Anwendungsbereich

- Ansteuerung von automatischen Dreh-, Schiebe-, Falt-, Karussell- und Rundschiebetüren
- Einsatz im Innen- und Außenbereich über Flächentaster
- Einsatz im Außenbereich über behindertengerechten Sensortaster

	Flächentaster Kunststoff	Flächentaster Edelstahl LS990	Flächentaster Edelstahl	Wipptaster Kunststoff AS 500
Spezifikation	• 1-poliger Schließkontakt • Schaltspannung: max. 24 V DC • Schaltstrom. max. 1 mA	• 1-poliger Schließkontakt • Schaltspannung: max. 230 V AC • Schaltstrom: max. 10 A	• 1-poliger Wechselkontakt • Schaltspannung: max. 230 V AC • Schaltstrom: max. 1 A	• 1-poliger Schließkontakt • Schaltspannung: max. 230 V AC • Schaltstrom: max. 10 A
Ausführung	AP	UP/AP	AP	UP/AP*
Schutzart	IP30 / IP65*	IP30	IP65	IP20
Abmessungen	90 x 180 x 23 mm	81 x 223 x 18 mm (UP) 81 x 223 x 51 mm (AP)	75 x 250 x 17 mm	80 x 80 x 9 mm (UP)
Zubehör	• *1-poliger Wechselkontakt IP65, Id. Nr. 114156 • Aufkleber Rollstuhlfahrer Id. Nr. 72581 • Rückplatte, Id. Nr. 131219 (weiß) Id. Nr. 131220 (niro)		• Aufkleber Rollstuhlfahrer, Id. Nr. 72581	• *Aufputzdose, Id. Nr. 120503
Id. Nr.	114078 (weiß) 114077 (niro)	141042 (UP, weiß) 141041 (AP, weiß) 128583 (UP, Edelstahl) 128582 (AP, Edelstahl)	119898	120888

	Wipptaster Edelstahl LS990	Zugtaster
Spezifikation	• 1-poliger Schließkontakt • Schaltspannung: max. 230 V AC • Schaltstrom: max. 10 A	• Kontaktsystem: 1 Öffner / 1 Schließer • Schaltspannung: max. 230 V DC • Schaltstrom: max. 10 mA
Ausführung	UP	inkl. Zugleine (Länge 1 m)
Schutzart	IP20	IP65
Abmessungen	81 x 81 x 11 mm	36 x 94 x 34 mm
Zubehör		
Id. Nr.	098396	008607

Einbausituation (Foto: Studio BE)

GEZE LED Sensortaster

Kapazitive Taster zum Öffnen und Schließen von automatischen Türen bei hohen Ansprüche an Hygiene

GEZE LED Sensortaster werden für unterschiedliche Montagemöglichkeiten angeboten: Wand- oder Bodenmontage. Alle LED Sensortaster können für den Innen- und Außenbereich eingesetzt werden, wenn hohe Ansprüche an Hygiene, Barrierefreiheit, IP Schutz oder Robustheit gestellt werden.

LED Sensortaster

LED Sensortaster Glas

LED Sensortaster 20 mm

LED Boden-Sensortaster

Anwendungsbereich

- Ansteuerung von automatischen Dreh-, Schiebe-, Falt-, Karussell- und Rundschiebetüren
- Einsatz im Innen- und Außenbereich
- Einsatz im Gastronomiebereich zur Ansteuerung mit dem Fuß

	LED Sensortaster	LED Sensortaster Glas	LED Boden-Sensortaster	LED Sensortaster 20 mm
Spezifikation	• PNP/NPN Schließkontakt • Schaltspannung: max. 24 V DC • Schaltstrom: max. 400 mA • Stromaufnahme: max. 35 mA bei 24 V	• PNP/NPN Schließkontakt • Schaltspannung: max. 24 V DC • Schaltstrom: max. 400 mA • Stromaufnahme: max. 35 mA bei 24 V	• PNP Schließkontakt • Schaltspannung: max. 24 V DC • Schaltstrom: max. 400 mA • Stromaufnahme: max. 30 mA bei 24 V	• PNP Schließkontakt • Schaltspannung: max. 24 V DC • Schaltstrom: max. 400 mA • Stromaufnahme: max. 20 mA bei 24 V
Ausführung	UP	UP	UP	UP
Schutzart	IP69	IP69	IP69K	IP69K
Abmessungen	Ø 100 mm	Ø 100 mm	100 × 100 mm	Ø 28,5 mm
Zubehör	• Montagering flach, ID. Nr. 139009 • Montagering hoch, ID. Nr. 139010		Montagefuß, ID. Nr. 182941	-
Id. Nr.	137529	143412	182936	143273

Einbausituation (Foto: GEZE GmbH)

GEZE Laserscanner GC 342

Laserscanner zur Absicherung von automatischen Drehtüren gemäß DIN 18650 / EN 16005

Der kompakte und platzsparende GEZE Sensor GC 342 dient der Absicherung von automatischen Drehflügeltüren nach DIN 18650 / EN 16005. Der Sensor wird bevorzugt bei schwierigen Bodenverhältnissen (z.B. Reinstreifmatten, Metallschienen, dunkle und absorbierende Böden) eingesetzt. Für besonderen Schutz sorgt ein großflächiges Detektionsfeld, das ein breites Erfassungsfeld auf der gesamten Türbreite aufweist. Weiterhin besitzt der Sensor eine Wandausblendung, welche es ermöglicht, auch bei Türen, die gegen Wände auffahren, größtmögliche Sicherheit zu gewährleisten. Der GC 342 lernt sich automatisch an seine Umgebung ein. Mit nur einem Sensorsystem wird eine Absicherung aller GEZE Drehtürantriebe bei Türflügelbreiten bis zu 1600 mm erreicht.

Dank der integrierten Wandausblendung lernt sich der Sensor auf seine fest verbaute Umgebung – Wände, Heizkörper, Fenstersimse oder ähnliches – ein. Somit entfällt die Parametereinstellung der Wandausblendung im Antrieb. Die Montage an der oberen Türkante in Bandnähe ist clever gelöst und geht darum schnell und einfach von der Hand. Das Einlernen der abzusichernden Türflügelbreite erfolgt durch eine Handbewegung. Einstellungen wie Position des Mastermoduls auf Bandseite/Bandgegenseite, Immunität, Hintegrundüberwachung und Überwachung der Nebenschließkante können komfortabel über DIP-Schalter vorgenommen werden.

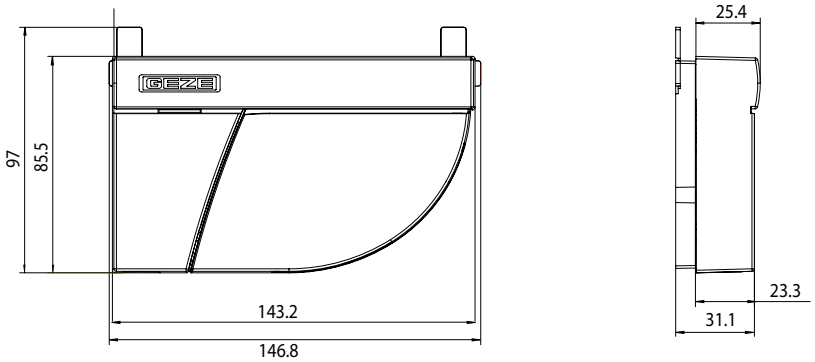

Anwendungsbereich

- Absicherung von automatischen Drehtüren gemäß DIN 18650 / EN 16005

Technische Daten

Produktmerkmale	GC 342
Technologie	Laserscanner, Lichtlaufzeitmessung
Betriebsspannung	24 V DC ± 15 %
Ausgang	Transistorausgang, max. 42 V DC, max. 100 mA
Höhe	86 mm
Breite	143 mm
Tiefe	40 mm
Montagehöhe (min.)	1500 mm
Montagehöhe (max.)	3870 mm
Anschlusskabel	2500 mm
Reaktionszeit	Absicherung Türblatt: < 50 ms / Fingerschutzbereich: < 90 ms
Schutzart	IP54
Betriebstemperatur	-30 – 60 °C
Luftfeuchtigkeit	0-95 % relativ, nicht kondensierend
Zulassungen	DIN 18650, EN 16005

Erfassungsbereich und Anwendungsbeispiel

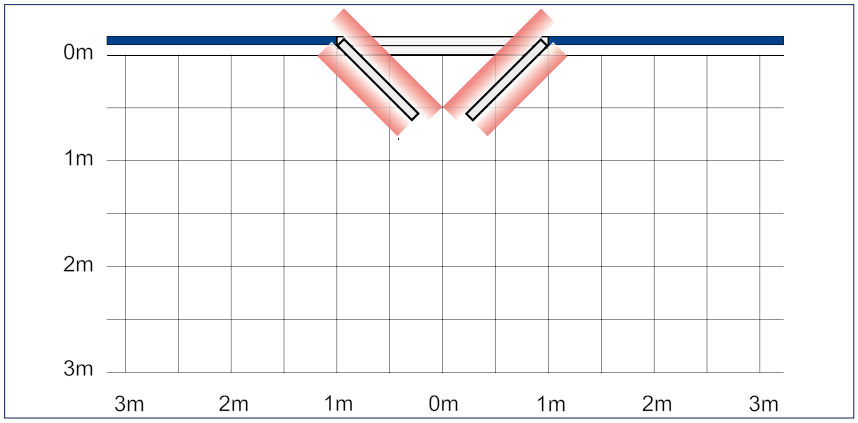

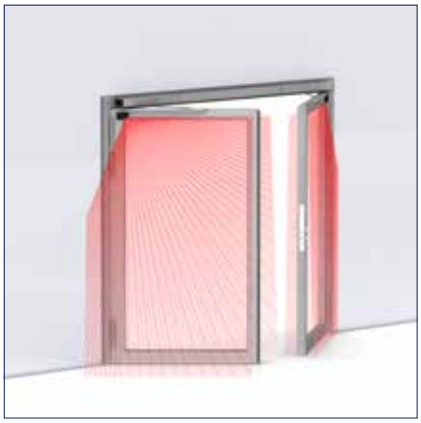

Absicherungsbereich: 1,0 m bei 3,87 m Montagehöhe, 1,6 m bei 3,65 m Montagehöhe
Je nach Objekt und Türsituation ist für eine normkonforme und sichere Begehung der Automatiktür durch schutzbedürftige Personen ggf. ein Fingerschutzrollo erforderlich!

GC 342 - Bestellinformation

Bezeichnung	Ausführung	Id.Nr.
GC 342 Kit bestehend aus zwei Sensoren zur Absicherung des Schwenkbereiches von automatischen Drehtüren nach DIN 18650 / EN 16005	weiß RAL 9016	167439
	schwarz	167438
	nirofarbig	167440
GC 342 (Linkes Modul) bestehend aus einem Sensor zur Absicherung des Schwenkbereiches (DIN links) von automatischen Drehtüren nach DIN 18650 / EN 16005	weiß RAL 9016	167433
	schwarz	167432
	nirofarbig	167434
GC 342 (Rechtes Modul) bestehend aus einem Sensor zur Absicherung des Schwenkbereiches (DIN rechts) von automatischen Drehtüren nach DIN 18650 / EN 16005	weiß RAL 9016	167436
	schwarz	167435
	nirofarbig	167437
Zubehör		
GC 342 Haubenset bestehend aus zwei Hauben (linke und rechte Variante)	weiß RAL 9016	167800
	schwarz	167799
	nirofarbig	167801
GC 342 Kabelset bestehend aus Türverbindungskabel Bandseite/Bandgegenseite (450 mm) und Türübergangskabel (2500 mm)		167759
GC 342 Montageplatten bestehend aus zwei Montageplatten (linke und rechte Variante)	weiß RAL 9016	167794
	schwarz	167793
	nirofarbig	167795
GC 342 Zubehör bestehend aus Wellschlauch (Schwarz, 650 mm), Verschlusskappen, Zugentlastung und Schraubenset	weiß RAL 9016	167806
	schwarz	167805
	nirofarbig	167807

GEZE Sensorleiste GC 338

Sensorleiste zur Absicherung von automatischen Dreh- und Karusselltüren gemäß DIN 18650 / EN 16005

Die energie- und platzsparende GEZE Sensorleiste GC 338 dient der Absicherung von automatischen Dreh- und Karusselltüren nach DIN 18650 / EN 16005. Die Sensorleiste wird bevorzugt bei schwierigen Bodenverhältnissen (z.B. Reinstreifmatten, Metallschienen, dunkle und absorbierende Böden) eingesetzt. Für besonderen Schutz an der Haupt- und Nebenschließkante sorgt das engmaschige Detektionsfeld, das ein breites Erfassungsfeld auf der gesamten Türbreite aufweist. Weiterhin besitzt der Sensor eine Wandausblendung, welche es ermöglicht, auch bei Türen, die gegen Wände auffahren, größtmögliche Sicherheit zu gewährleisten. Die Sensorleiste lernt sich automatisch an seine Umgebung ein. Mit nur einem Sensorsystem wird eine Absicherung aller GEZE Drehtürantriebe bei Türflügelbreiten bis zu 1500 mm erreicht. Die GC 338 bietet nicht nur Vorteile bei der Montage und Inbetriebnahme – das komplette Sensorsystem wird über ein Interface versorgt. Einstellungen wie die Position des Interfaces, Standby-Modus, Boostmodus und Gitterrostmodus können komfortabel über DIP-Schalter vorgenommen werden.

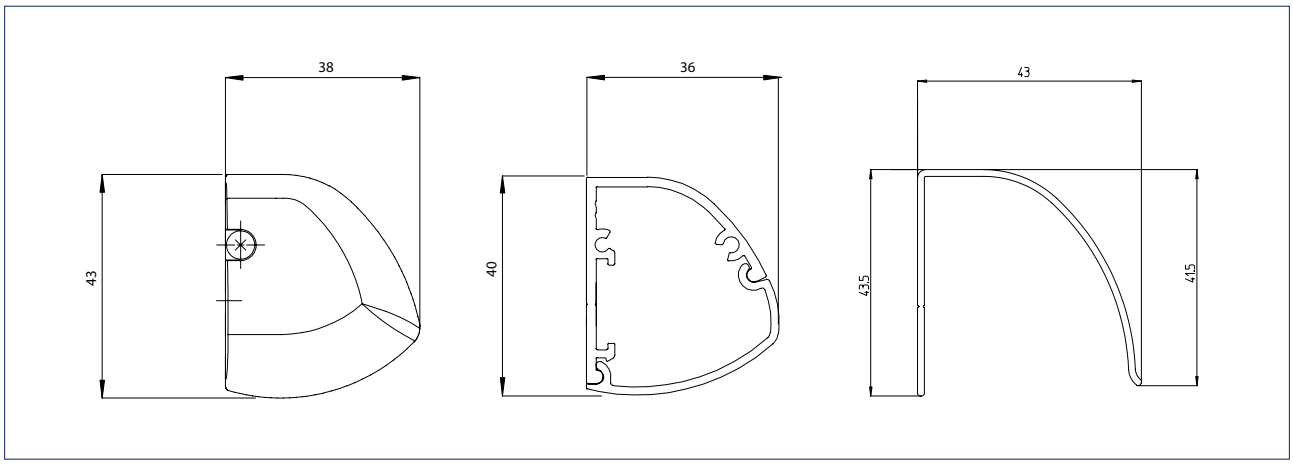

Anwendungsbereich

- Absicherung von automatischen Dreh- und Karusselltüren gemäß DIN 18650 / EN 16005

Technische Daten

Produktmerkmale	GEZE GC 338
Technologie	Aktiv-Infrarotstrahlen
Betriebsspannung	24 V DC ± 20 %
Betriebsstrom	max. 200 mA (1200er Leiste), max. 320 mA (1500er Leiste) bei 30 V DC
Ausgang	PNP-Transistorausgang, max. 30 V DC, max. 100 mA
Montagehöhe (min.)	1500 mm
Montagehöhe (max.)	3500 mm
Anschlusskabel	5000 mm
Reaktionszeit	< 52 ms und < 200 ms im Boostmodus
Schutzart	IP52
Betriebstemperatur	-30 – 60 °C
Luftfeuchtigkeit	< 90 % relativ, nicht kondensierend
Zulassungen	DIN 18650, EN 16005

Erfassungsbereich und Anwendungsbeispiel

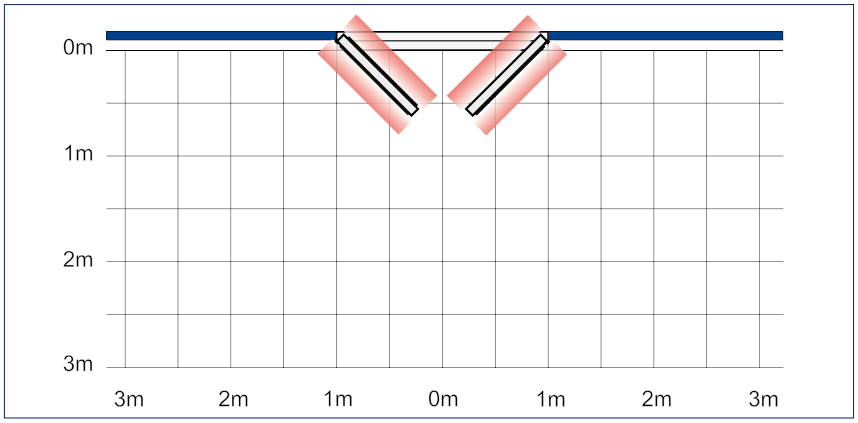

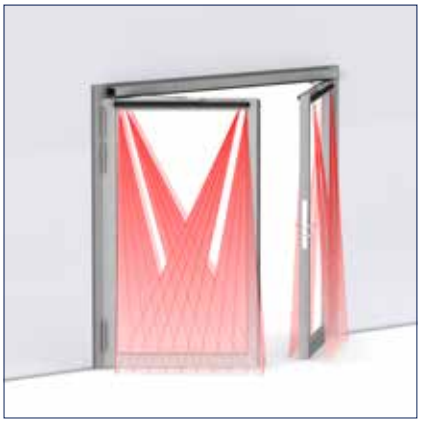

Absicherungsbereich: von 0,6 m bis 1,6 m bei 2,2 m Montagehöhe

GEZE GC 338 - Bestellinformation

Bezeichnung	Ausführung	Id.Nr.
GC 338 Sensorleistenpaar L= 1200 mm bestehend aus zwei kompletten Sensorleisten zur Absicherung des Schwenkbereiches von automatischen Dreh- und Karusselltüren nach DIN 18650 / EN 16005	EV1	142219
	nach RAL	142825
GC 338 Sensorleistenpaar L= 1500 mm bestehend aus zwei kompletten Sensorleisten zur Absicherung des Schwenkbereiches von automatischen Dreh- und Karusselltüren nach DIN 18650 / EN 16005	EV1	142757
	nach RAL	142827
Zubehör		
Adapter für Sensorgestänge Für Powerturn, EMD / EMD-F und TSA 160 NT	EV1	144352
	nach RAL	153126
GC GR für GC 338 L=1200 mm Für Powerturn / Powerturn F, Montage auf der Bandseite, Hebellänge 330 mm	EV1	157450
	nach RAL	157451
GC GR für GC 338 L=1500 mm Für Powerturn / Powerturn F, Montage auf der Bandseite, Hebellänge 330 mm	EV1	157472
	nach RAL	157473
GC GR für GC 338 L=1200 mm Für Powerturn / Powerturn F, Montage auf der Bandgegenseite, Hebellänge 450 mm	EV1	157474
	nach RAL	157475
GC GR für GC 338 L=1500 mm Für Powerturn / Powerturn F, Montage auf der Bandgegenseite, Hebellänge 450 mm	EV1	157476
	nach RAL	157477

GEZE PRÄSENZMELDER

Bezeichnung	Ausführung	Id.Nr.
GC GR für GC 338 L=1200 mm Für EMD-F-IS DIN links, Kopfmontage Bandgegenseite, mit tieferer Führung, inkl. Hebel und Endkappen	EV1	149952
	nach RAL	149956
GC GR für GC 338 L=1200 mm Für EMD-F-IS DIN rechts, Kopfmontage Bandgegenseite, mit tieferer Führung, inkl. Hebel und Endkappen	EV1	149958
	nach RAL	149962
GC GR für GC 338 L=1200 mm für EMD/EMD-F, mit tieferer Führung, inkl. Hebel und Endkappen	EV1	146205
	nach RAL	146209
GC GR für GC 338 L=1200 mm für TSA 160 NT, mit tieferer Führung, inkl. Hebel und Endkappen	EV1	146217
	nach RAL	146221
GC GR für GC 338 L=1200 mm für TSA 160 NT Z, mit tieferer Führung, inkl. Hebel und Endkappen	EV1	146211
	nach RAL	146215
GC GR für GC 338 L=1500 mm Für EMD-F-IS DIN links, Kopfmontage Bandgegenseite, mit tieferer Führung, inkl. Hebel und Endkappen	EV1	149953
	nach RAL	149957
GC GR für GC 338 L=1500 mm Für EMD-F-IS DIN rechts, Kopfmontage Bandgegenseite, mit tieferer Führung, inkl. Hebel und Endkappen	EV1	149959
	nach RAL	149963
GC GR für GC 338 L=1500 mm für EMD/EMD-F, mit tieferer Führung, inkl. Hebel und Endkappen	EV1	146206
	nach RAL	146210
GC GR für GC 338 L=1500 mm für TSA 160 NT, mit tieferer Führung, inkl. Hebel und Endkappen	EV1	146218
	nach RAL	146222
GC GR für GC 338 L=1500 mm für TSA 160 NT Z, mit tieferer Führung, inkl. Hebel und Endkappen	EV1	146212
	nach RAL	146216
GC 338 Endkappenpaar	schwarz	142226
GC 338 Empfängermodul		143071
GC 338 Interface Set bestehend aus Interfacemodul, Wellenschlauch und Türverbindungskabel (5 m)		149098
GC 338 Interfacemodul		143072
GC 338 Kabel Set bestehend aus Flachbandverbindungskabel 2 m mit 5 Steckern und Verbindungskabel Bandseite/Bandgegenseite		149237
GC 338 Sendermodul		143060
GC 335 / GC 338 Sensoraufnahmeprofil L=6000 mm	EV1	079581
	Alu roh	079584
GC 335 / GC 338 Sensorfensterprofil L=4000 mm		118856
GC 335 / GC 338 Sensoraufnahmeprofil auf Maß	EV1	100269
GC 335 / GC 338, Wetterhaube L=1200 mm		142227
GC 335 / GC 338, Wetterhaube L=1500 mm		142232
Endkappenpaar GC GR für GC 335/338	schwarz	146223

GEZE Sensorleiste GC 335

Sensorleiste zur Absicherung von automatischen Dreh- und Karusselltüren gemäß DIN 18650 / EN 16005

Die GEZE GC 335 dient der Absicherung von automatischen Dreh- und Karusselltüren nach DIN 18650 / EN 16005. Die Klick-Montage im Sensor-Aufnahmeprofil reduziert den Montageaufwand. Der Neigungswinkel und die Tastweite kann mechanisch eingestellt werden. Durch die kontinuierliche Selbstüberwachung erfüllt die GEZE GC 335 den höchsten Sicherheitsstandard und ist damit für Flucht- und Rettungswege zugelassen. Die einfache Bauweise bietet eine kostenoptimierte Lösung an.

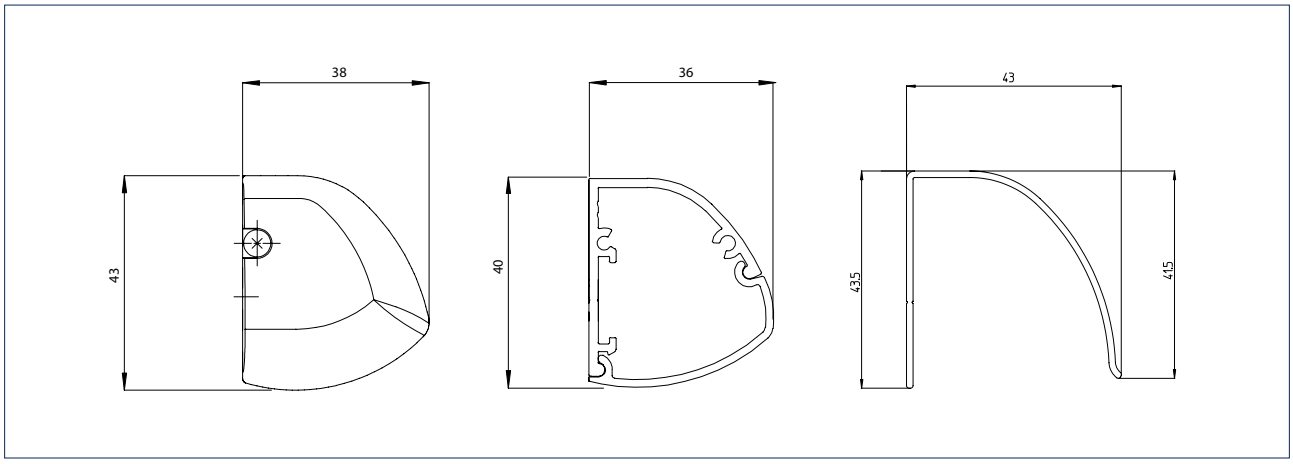

Anwendungsbereich

- Absicherung von automatischen Dreh- und Karusselltüren gemäß DIN 18650 / EN 16005

Produktmerkmale	GEZE GC 335
Technologie	Aktiv-Infrarotstrahlen
Betriebsspannung	24 V DC
Betriebsstrom	75 mA (Mastermodul), 65 mA (Slavemodul) bei 24 V DC
Ausgang	Potentialfreier Relaisausgang, 30 V AC/DC, 0,3 A AC/0,3 A DC
Anschlussart	Steckschraubklemme
Höhe	42 mm
Tiefe	37 cm
Abmessungen	Sensorleiste: 310/900/1400 (kürzbar) x 42 x 37 mm (B x H x T) Sensormodul: 179 x 23 x 33 mm (B x H x T)
Montagehöhe (min.)	1500 mm
Montagehöhe (max.)	2500 mm
Anschlusskabel	1000 mm
Reaktionszeit	< 70 ms
Schutzart	IP52
Betriebstemperatur	-10 – 50 °C
Luftfeuchtigkeit	< 90 % relativ, nicht kondensierend
Zulassungen	DIN 18650, EN 16005

GEZE PRÄSENZMELDER

Erfassungsbereich und Anwendungsbeispiel

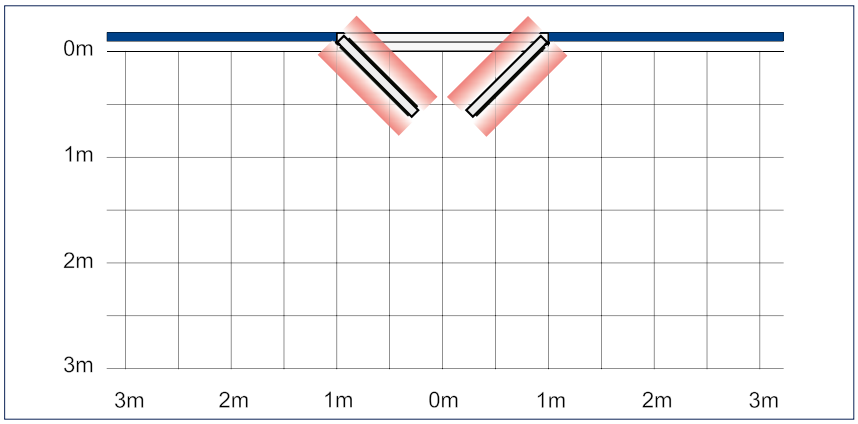

0,08 x 0,03 m pro Sensormodul

Angegebene Werte gemessen bei Montagehöhe 2,2 m

Anzahl der Module (Master + Slave) pro Sensorleiste

Türflügel-breite	0,8 m	0,9 m	1,0 m	1,1 m	1,2 m	1,3 m	1,4 m
Montagehöhe 2,2 m	1+2	1+3		1+4		1+5	

GEZE GC 335 - Bestellinformation

Bezeichnung	Ausführung	Id.Nr.
GC 335 Sensorleiste L=310 mm Absicherung des Schwenkbereichs von automatischen Dreh- und Karusselltüren nach DIN 18650 / EN 16005	EV1	129856
	nach RAL	129859
GC 335 Sensorleiste L=900 mm Absicherung des Schwenkbereichs von automatischen Dreh- und Karusselltüren nach DIN 18650 / EN 16005	EV1	128054
	nach RAL	128057
GC 335 Sensorleiste L=1400 mm Absicherung des Schwenkbereichs von automatischen Dreh- und Karusselltüren nach DIN 18650 / EN 16005	EV1	128058
	nach RAL	128071
Zubehör		
Adapter für Sensorgestänge Für Powerturn, EMD / EMD-F und TSA 160 NT	EV1	144352
	nach RAL	153126
GC 335 Erweiterungskit Mit einem Slavemodul, Verbindungskabel und Clipslager		128072
GC 335 Mastermodul		128074
GC 335 Endkappe links	schwarz	071094
GC 335 Endkappe rechts	schwarz	071851
GC 335 Clipslager	schwarz	126471
GC 335 Slavemodul		128065
GC 335 Verbindungskabel	schwarz	120085
GC 335 / GC 338 Sensoraufnahmeprofil auf Maß	EV1	100269
GC 335 / GC 338 Sensoraufnahmeprofil L=6000 mm	EV1	079581
	Alu roh	079584
GC 335 / GC 338 Sensorfensterprofil L=4000 mm		118856
GEZE Spotfinder Gerät zur Positionsbestimmung von Infrarotvorhängen		112321
Türübergangskabel für GC 335 8-adrig		057182
Türübergangsschlauch für Sensor Länge 300 mm		025901
GC 335 Schrauben für Sensorleiste		081168
GC 335 Schrauben und Kabel		081169

GEZE Aktiv-Infrarot-Lichtvorhang GC 341

Selbstüberwachter Lichtvorhang zur Absicherung und Ansteuerung von automatischen Schiebetüren, passend zu GC 365

Der GEZE Aktiv-Infrarot-Lichtvorhang GC 341 dient der Absicherung von ein- und zweiflügeligen linearen Schiebetüren gemäß DIN 18650 und EN 16005. Der Sensor kann im Innen- und Außenbereich eingesetzt werden und hat eine unsichtbare und berührungslos wirkende Schutzvorrichtung. Er gewährleistet eine zuverlässige Detektion selbst auf 3500 mm Montagehöhe.

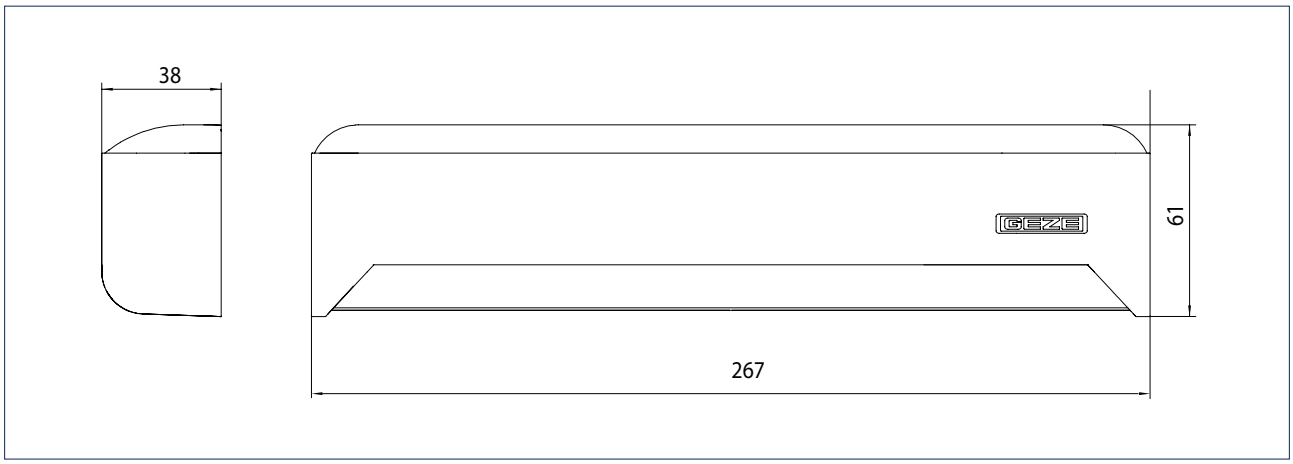

Anwendungsbereich

- Absicherung von automatischen Schiebetüren
- Einsatz an gefährlichen Bereichen der Nebenschließkante ohne Schutzflügel

GEZE PRÄSENZMELDER

Technische Daten

Produktmerkmale	GEZE GC 341
Technologie	Aktiv-Infrarotstrahlen
Betriebsspannung	12-30 V DC / 12-24 V AC
Betriebsstrom	ca. 100 mA
Ausgang	Elektrisches Relais, 50 V DC max. Schaltspannung, 100 mA max. Ausgangsstrom
Anschlussart	Systemsteckverbinder
Höhe	61 mm
Breite	267 mm
Tiefe	38 mm
Montagehöhe (min.)	2000 mm
Montagehöhe (max.)	3500 mm
Anschlusskabel	3000 mm
Gewicht	245 g
Schutzart	IP54
Betriebstemperatur	-20 – 55 °C
Luftfeuchtigkeit	< 80% relativ, nicht kondensierend
Zulassungen	DIN 18650, EN 16005

Erfassungsbereich und Anwendungsbeispiel

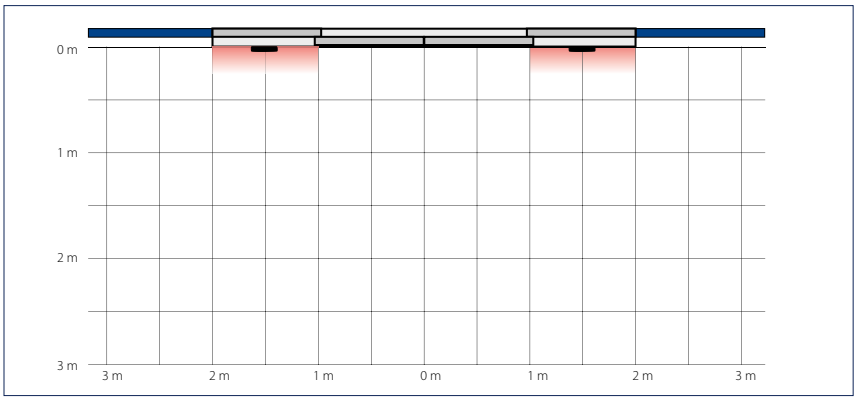

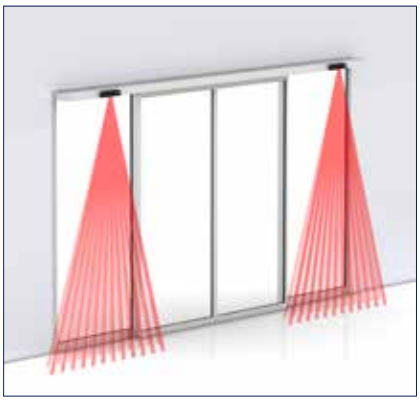

Aktiv-Infrarot-Lichtvorhang Schmales Feld: 1,12 × 0,25 m, Breites Feld: 2,65 × 0,25 m

Angegebene Werte gemessen bei Montagehöhe 2,2 m

4 Einstellbare Lichtvorhangkonfigurationen ohne zusätzliche Lichtprismen

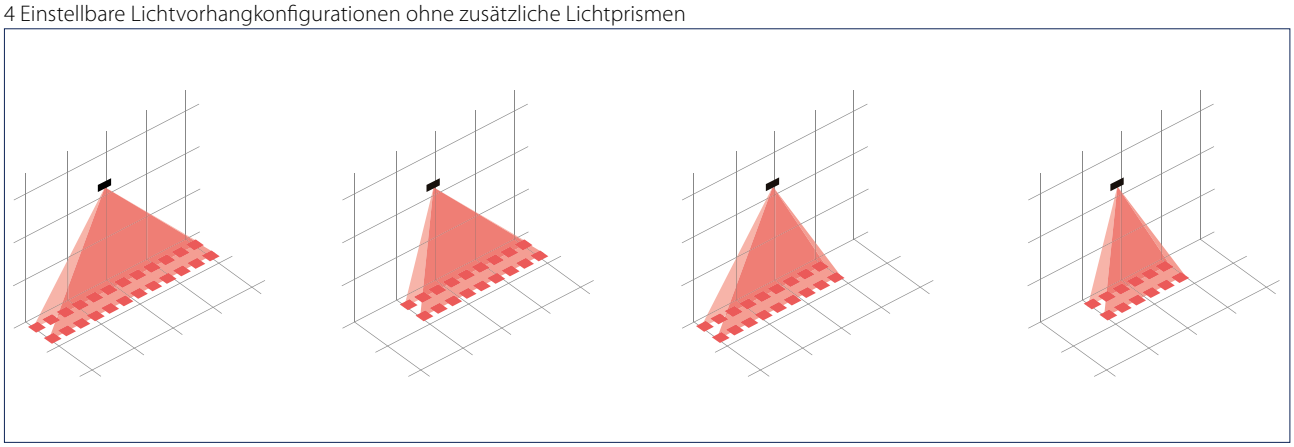

Maßzeichnungen Zubehör

Deckeneinbausatz für GC 365 / GC 341

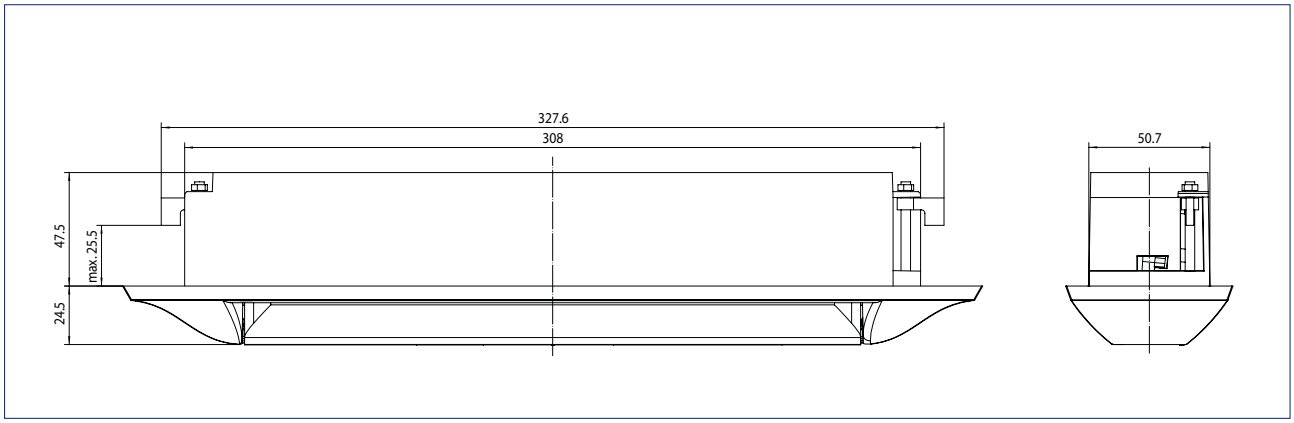

Deckenbefestigungswinkel für GC 365 / GC 341

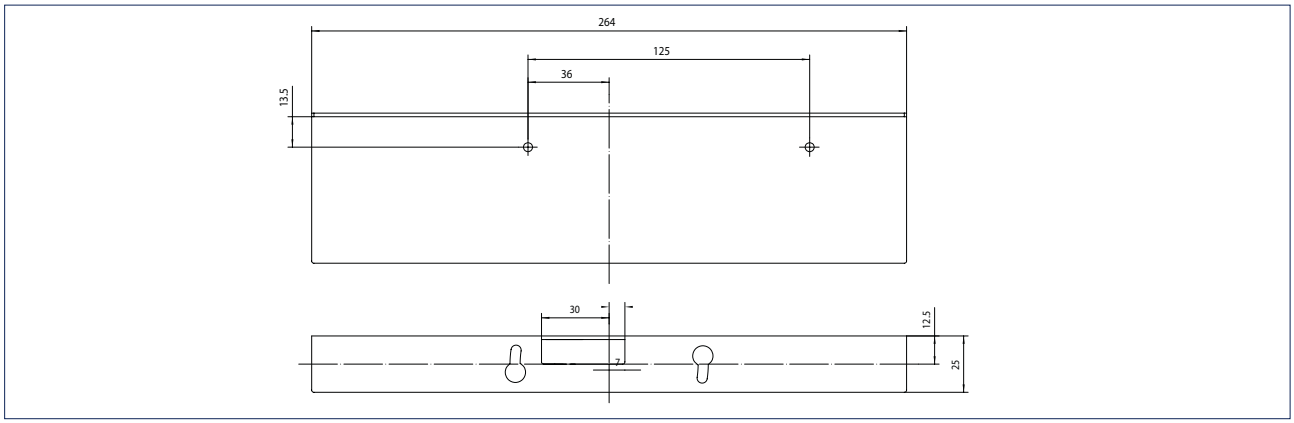

Wetterhaube für GC 365 / GC 341

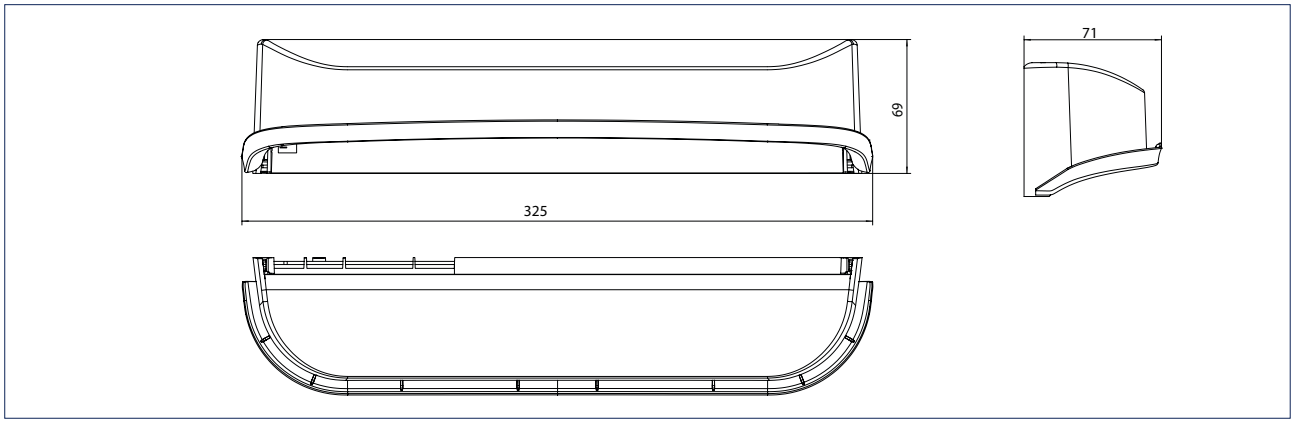

GEZE GC 341 - Bestellinformation

Bezeichnung	Ausführung	Id.Nr.
GEZE GC 341 Selbstüberwachter Lichtvorhang zur Absicherung von automatischen Türen		160285
Zubehör		
Deckenbefestigungswinkel GC 365 / GC 341	schwarz	160286
Wetterhaube für GC 365 / GC 341 Schutz vor Niederschlägen im Außenbereich	schwarz	160287
Deckeneinbausatz GC 365 / GC 341 Einbausatz zur Integration des Melders in die Decke	schwarz	160288
GEZE Spotfinder Gerät zur Positionsbestimmung von Infrarotvorhängen		112321

GEZE Aktiv-Infrarot-Lichtvorhang GC 339

Selbstüberwachter Lichtvorhang zur Absicherung von automatischen Türen, passend zu GEZE GC 363

Der GEZE GC 339 kann als Absicherungssensor an automatischen Schiebe-, Falt-, Karussell- und Rundschiebtüren eingesetzt werden. Dabei erfüllt er alle Anforderungen der DIN 18650 und EN 16005. Der Sensor kann im Innen- und Außenbereich eingesetzt werden. Als Absicherungssensor an Automatiktüren ohne Schutzflügel gewährleistet er Sicherheit an den gefährlichen Bereichen der Nebenschließkante. Lichtvorhänge haben eine unsichtbare und berührungslos wirkende Schutzvorrichtung. Durch ein scharf begrenztes und in der Größe flexibel einstellbares Feld ist eine präzise Detektion möglich. Montage, Konfiguration und Design entsprechen dem Kombimelder GEZE GC 363.

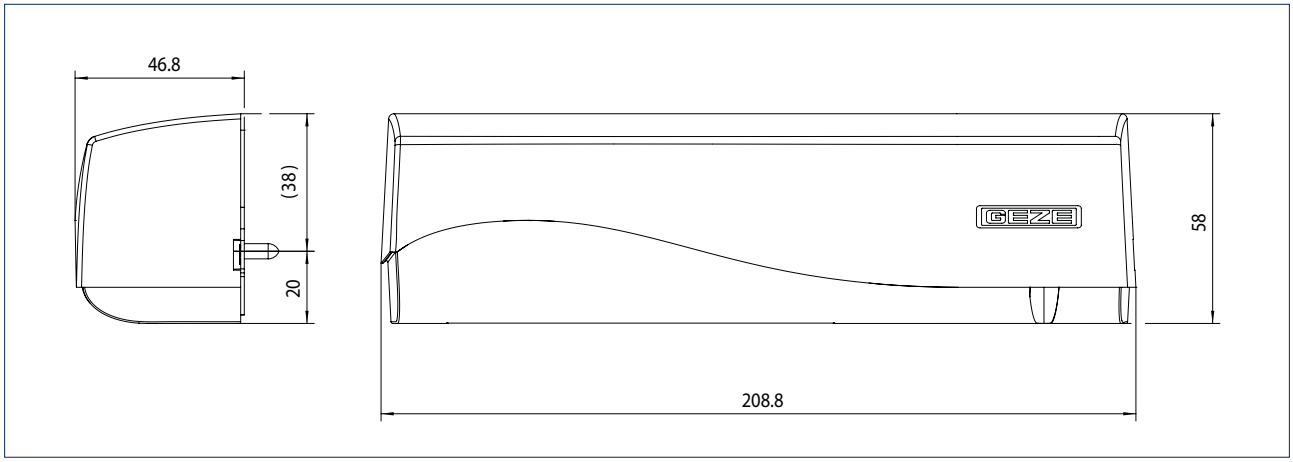

Anwendungsbereich

- Absicherung und Ansteuerung von automatischen Schiebe-, Falt-, Karussell- und Rundschiebetüren
- Einsatz an gefährlichen Bereichen der Nebenschließkante ohne Schutzflügel
- Gehsteige und Passagen, um bei vorbeigehenden Personen keinen Öffnungsimpuls auszulösen
- Absicherung von automatischen Karussellschiebetüren gemäß EN 16005

Technische Daten

Produktmerkmale	GEZE GC 339
Technologie	Aktiv-Infrarotstrahlen
Betriebsspannung	12-24 V DC/AC
Betriebsstrom	ca. 125 mA bei 24 V DC
Ausgang	Elektrisches Relais, 42 V DC max. Schaltspannung, 100 mA max. Schaltstrom
Anschlussart	Systemsteckverbinder
Höhe	58 mm
Breite	209 mm
Tiefe	47 mm
Montagehöhe (min.)	2000 mm
Montagehöhe (max.)	3500 mm
Anschlusskabel	2600 mm
Gewicht	250 g
Schutzart	IP54
Betriebstemperatur	-25 – 55 °C
Luftfeuchtigkeit	0-95 % relativ, nicht kondensierend
Zulassungen	DIN 18650, EN 16005

Erfassungsbereich und Anwendungsbeispiel

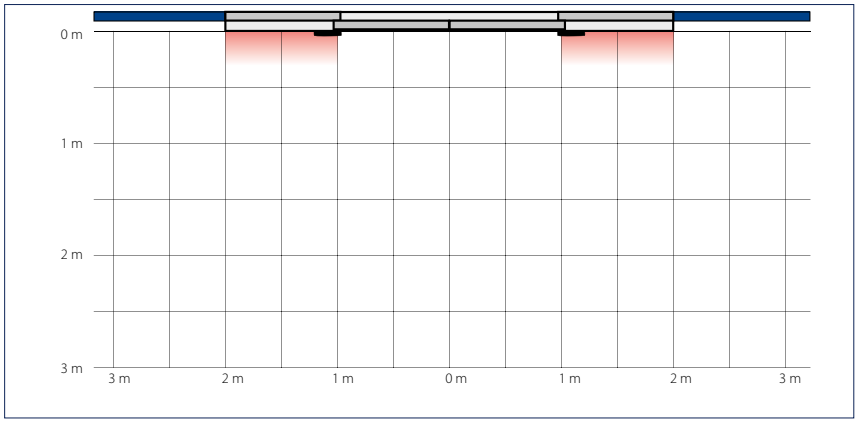

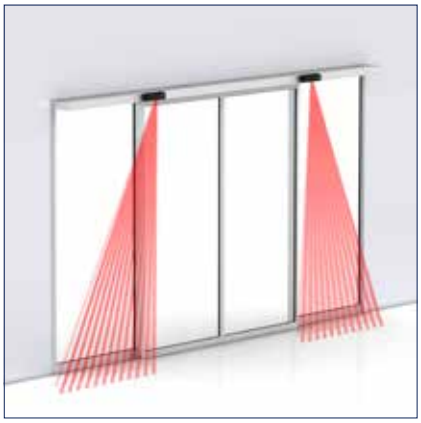

Aktiv-Infrarot-Lichtvorhang Schmales Feld: 0,36 x 0,35 m, Breites Feld: 2,2 x 0,35 m (B x T)

Angegebene Werte gemessen bei Montagehöhe 2,2 m

10 Einstellbare Lichtvorhangkonfigurationen ohne zusätzliche Lichtprismen

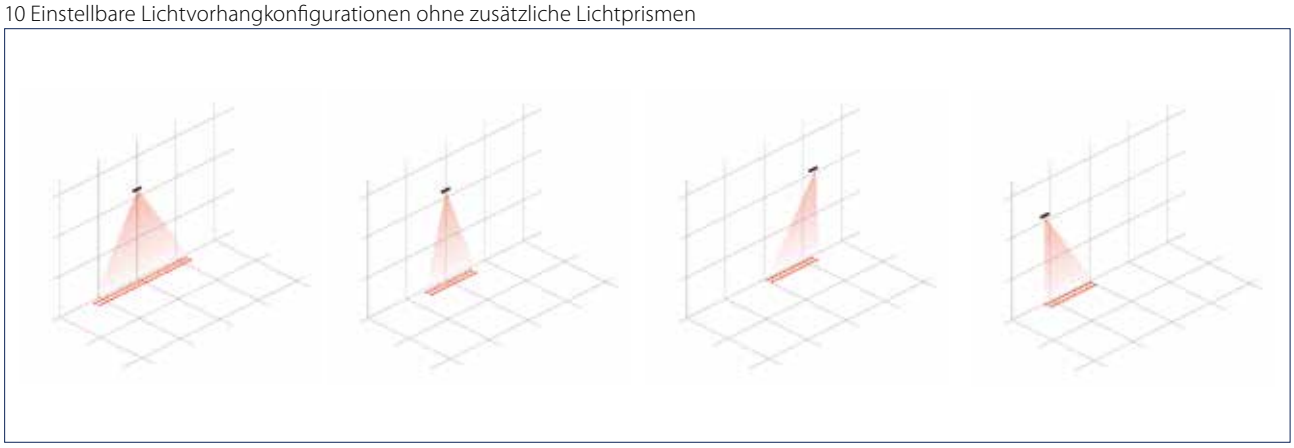

Maßzeichnungen Zubehör

Deckeneinbausatz für GC 339

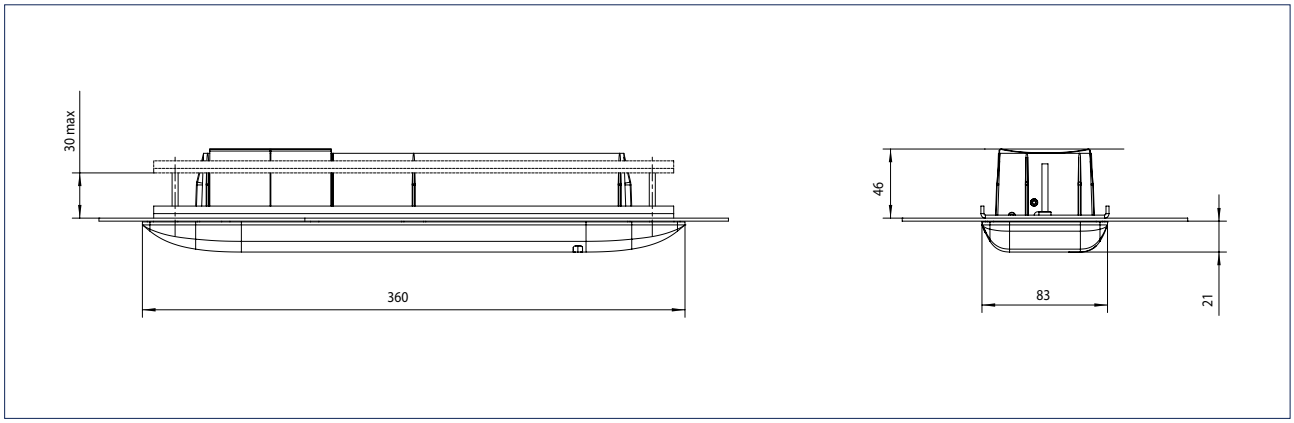

Deckenbefestigungswinkel für GC 339

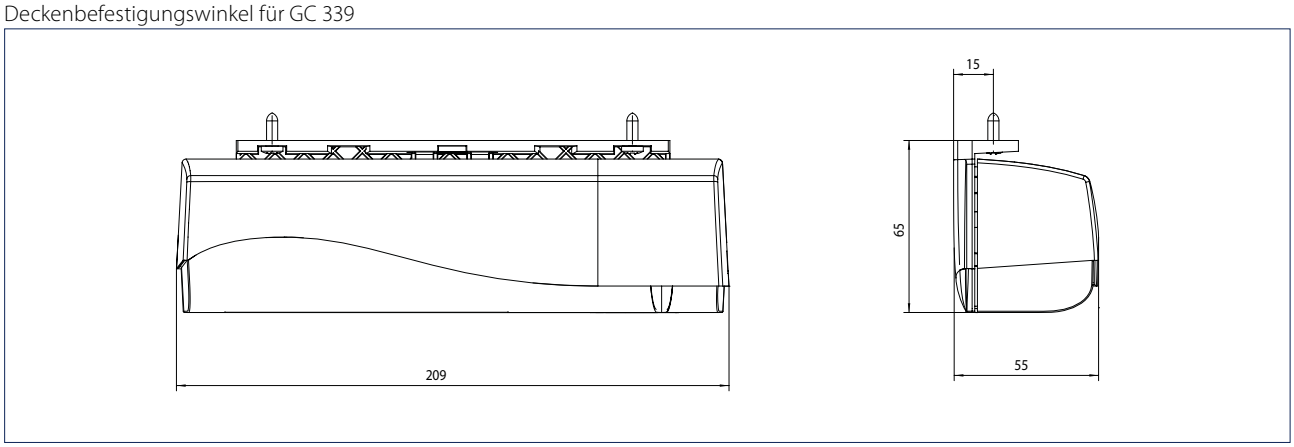

Wetterhaube für GC 339

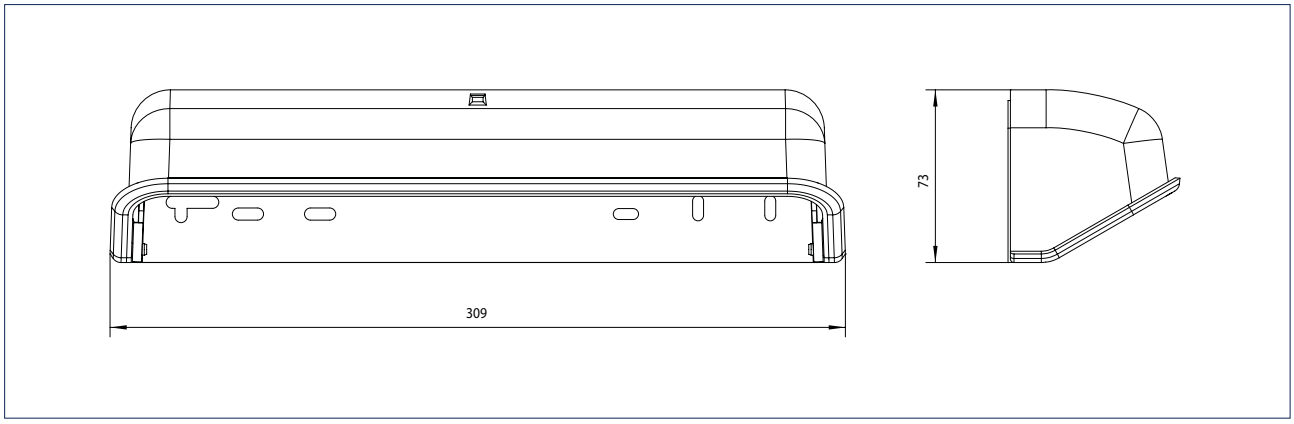

Rundbogenadapter für GC 339

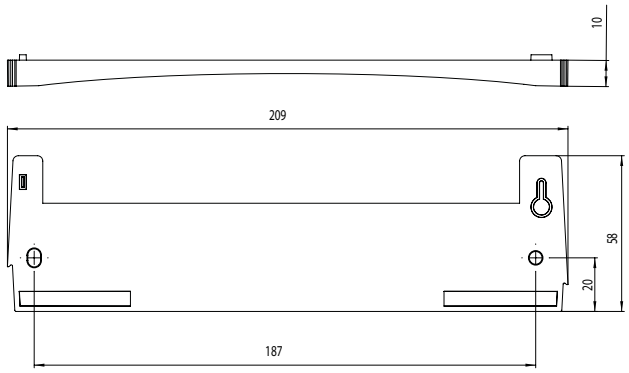

GEZE GC 339 - Bestellinformation

Bezeichnung	Ausführung	Id.Nr.
GEZE GC 339 Selbstüberwachter Lichtvorhang zur Absicherung von automatischen Türen, passend zu GEZE GC 363	schwarz	151251
	nach RAL	151252
Zubehör		
Deckenbefestigungswinkel GC 339	schwarz	153568
Deckeneinbausatz GC 363 / GC 339 Einbausatz zur Integration des Melders in die Decke	weiß	151254
	schwarz	151253
Rundbogenadapter für GC 339		151540
Wetterhaube für GC 363, GC 339 Schutz vor Niederschlägen im Außenbereich	schwarz	158250
Fernbedienung GC 363, GC 339, GC 304 Einstellung und Parametrierung von GC 363, GC 339 und GC 304. Kompatibel mit GC 362, GC 333, GC 333 C und ACTIV S GE	schwarz	100061
GEZE Spotfinder Gerät zur Positionsbestimmung von Infrarotvorhängen		112321

GEZE Aktiv-Infrarot-Lichtvorhang GC 333 C

Selbstüberwachter Lichtvorhang zur Vorpfostenabsicherung von automatischen Karussellschiebetüren

Der GEZE GC 333 C dient der Vorpfostenabsicherung von Karussellschiebetüren gemäß DIN 18650. Der Sensor kann im Innen- und Außenbereich eingesetzt werden und hat eine unsichtbare und berührungslos wirkende Schutzvorrichtung. Durch ein scharf begrenztes und in der Größe flexibel einstellbares Feld ist eine präzise Detektion möglich.

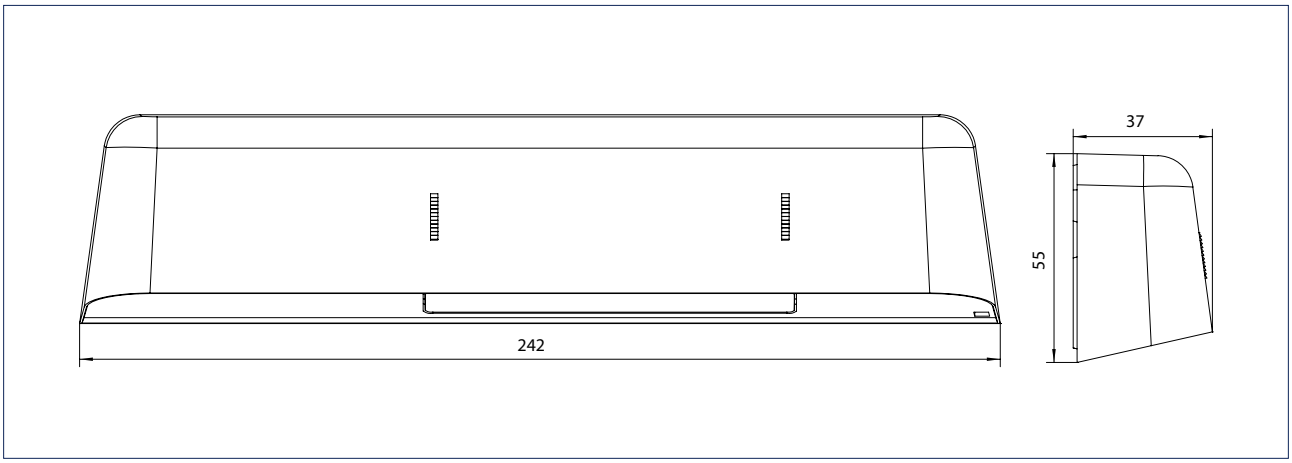

Anwendungsbereich

- Absicherung von automatischen Karussellschiebetüren gemäß DIN 18650
- Einsatz an gefährlichen Bereichen der Karusselltüren zur Vorpfostenabsicherung

Technische Daten

Produktmerkmale	GEZE GC 333 C
Technologie	Aktiv-Infrarotstrahlen
Betriebsspannung	12-24 V DC/AC
Betriebsstrom	ca. 125 mA bei 24 V DC
Ausgang	Elektrisches Relais, 42 V DC max. Schaltspannung, 100 mA max. Schaltstrom
Höhe	55 mm
Breite	242 mm
Tiefe	37 mm
Montagehöhe (min.)	1800 mm
Montagehöhe (max.)	2700 mm
Anschlusskabel	2500 mm
Gewicht	250 g
Schutzart	IP54
Betriebstemperatur	-25 – 55 °C
Luftfeuchtigkeit	< 90 % relativ, nicht betauend
Zulassungen	CE nach EMV-Richtlinie 89/336 EWG

Erfassungsbereich und Anwendungsbeispiel

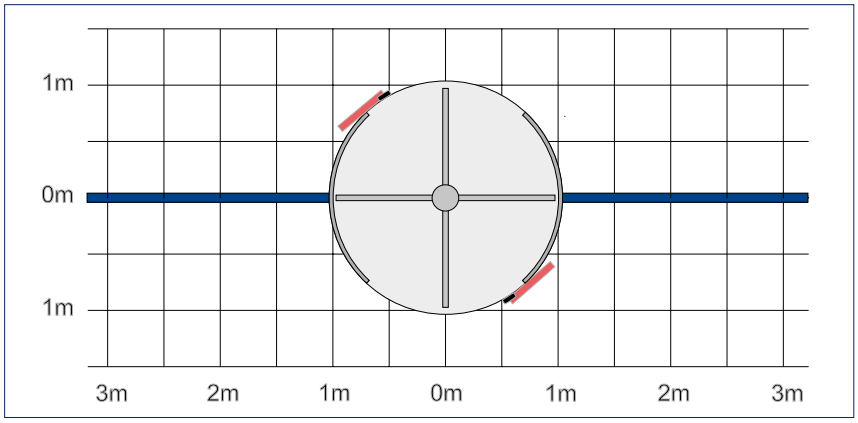

Maßzeichnungen Zubehör

Rundbogenadapter für GC 333 C

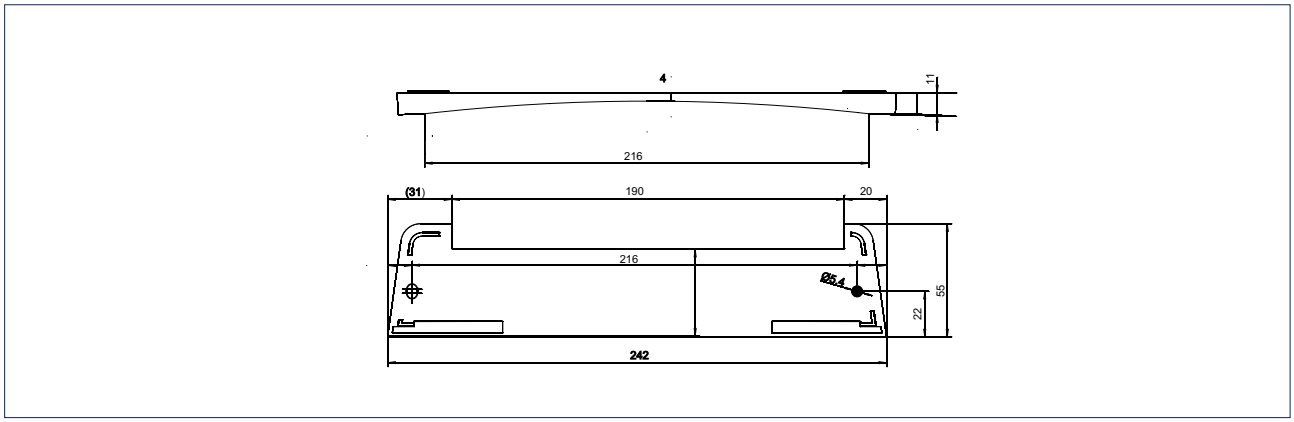

GEZE GC 333 C - Bestellinformation

Bezeichnung	Ausführung	Id.Nr.
GEZE GC 333 C Selbstüberwachter Lichtvorhang zur Absicherung und Ansteuerung von automatischen Türen	schwarz	127093
Zubehör		
GEZE Spotfinder Gerät zur Positionsbestimmung von Infrarotvorhängen		112321
Fernbedienung GC 363, GC 339, GC 304 Einstellung und Parametrierung von GC 363, GC 339 und GC 304. Kompatibel mit GC 362, GC 333, GC 333 C und ACTIV S GE	schwarz	100061
Rundbogenadapter für GC 333 C		136404

GEZE Sicherheitslichtschranke GZ 470 V / GZ 472 V

Sicherheitslichtschranken als Einzel- und Doppelstrahlversion für automatische Schiebetüren

Die GEZE GZ 470 V, die Lichtschranke mit Einzelstrahl und die GEZE GZ 472 V, die Lichtschranke mit Doppelstrahl, bieten eine einfache und zuverlässige Absicherung für automatische Schiebetüren. Die Reichweite dieser Sensoren liegt bei max. 5 m. Die kompakte Bauform ermöglicht den flexiblen Einbau in unterschiedliche Türprofile. Leicht und unkompliziert ist die Befestigung über doppelseitige Klebestreifen. Die integrierte Elektronik sorgt für eine schnelle Installation und geringen Platzbedarf.

Anwendungsbereich

- Absicherung von automautischen Schiebetüren

Technische Daten

Produktmerkmale	GEZE GZ 470 V / GZ 472 V
Technologie	Aktiv-Infrarotstrahlen
Anzahl IR	GZ 470 V: 1 Kanal GZ 472 V: 2 Kanäle
Betriebsspannung	11-30 V
Betriebsstrom	GZ 470 V: ca. 40 mA bei 24 V DC GZ 472 V: ca. 80 mA bei 24 V DC
Ausgang	PNP Transistorausgang, < 30 V DC, < 100 mA
Anschlussart	Kabel vorbereitet für Anschluss an Schraubklemme
Höhe	11,6 mm
Breite	85 mm
Tiefe	11,5 mm
Montagehöhe	GZ 470 V: mind. 200 mm GZ 472 V: 200 und 1000 mm
Anschlusskabel	8000 mm
Betriebstemperatur	-20 – 60 °C
Luftfeuchtigkeit	< 90 % relativ, nicht betauend
Zulassungen	CE nach EMV 2014/30/EU und EN 60947-5-2

Erfassungsbereich und Anwendungsbeispiel

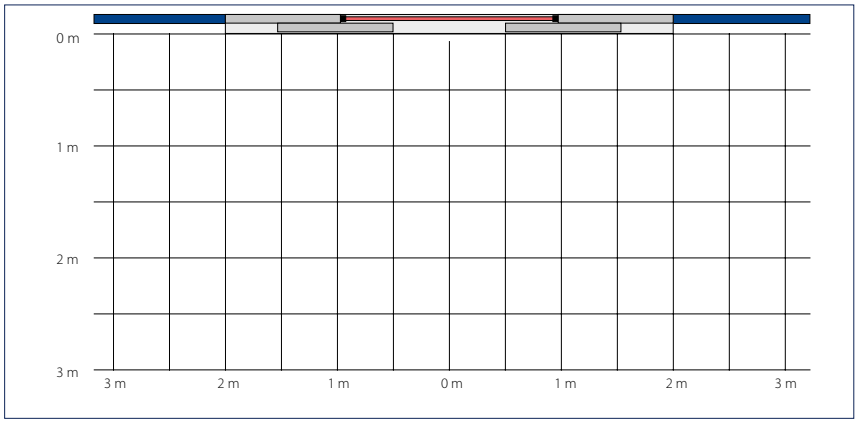

GEZE GZ 470 V

GEZE GZ 472 V

Empfohlene Montage:
Strahlenhöhe mindestens 20 cm über dem Boden
maximal 5 m im gegenseitigen Abstand

GEZE GZ 470 V / GZ 472 V - Bestellinformation

Bezeichnung	Ausführung	Id.Nr.
GZ 470 V, Einkanal Lichtschranke Absicherung von aut. Schiebetüren mit einem Sender und Empfänger	schwarz	112726
GZ 472 V, Zweikanal Lichtschranke Absicherung von automatischen Schiebetüren mit 2 Sendern und Empfängern	schwarz	112727
Zubehör		
Blende für Lichtschranke	EV1	065312
	dunkelbronze	068739
	Alu roh	068738
	nach RAL	099988

GEZE Kombimelder GC 365

Kombimelder zur Ansteuerung und Absicherung von automatischen Schiebetüren

Kombimelder sind Radarbewegungsmelder mit Infrarot-Lichtvorhang. Der neue GEZE Kombimelder GC 365 erfüllt die Anforderungen für die Ansteuerung und Absicherung von linearen ein- und zweiflügeligen Schiebetüren nach DIN 18650 und EN 16005. Er gewährleistet eine zuverlässige Detektion selbst auf 3500 mm Montagehöhe. Durch die große Feldbreite auf dem Boden sind weniger Sensoren notwendig. Der sogenannte „Lookback-Vorhang", eine dritte Anwesenheitserfassung, prüft die Anwesenheit von Personen zwischen den Türflügeln und ermöglicht dadurch eine erhöhte Sicherheit im Schließbereich. Der Sensor besitzt kein grafisches Display für die Parametrierung oder Fehleranalyse und ist somit eine preisgünstige Alternative. Montage und Parametrierung sind ohne Montageanleitung durch eine kompakte Anleitung am Sensor möglich. Die Inbetriebnahme erfolgt durch einfache Abnahme der Haube. Der Sensor kann im Innen- und Außenbereich eingesetzt werden.

Sonderausführung

GC 365 SF: bietet höchste Sicherheit durch die integrierte Selbstüberwachung und ist damit in Flucht- und Rettungswegen zugelassen.

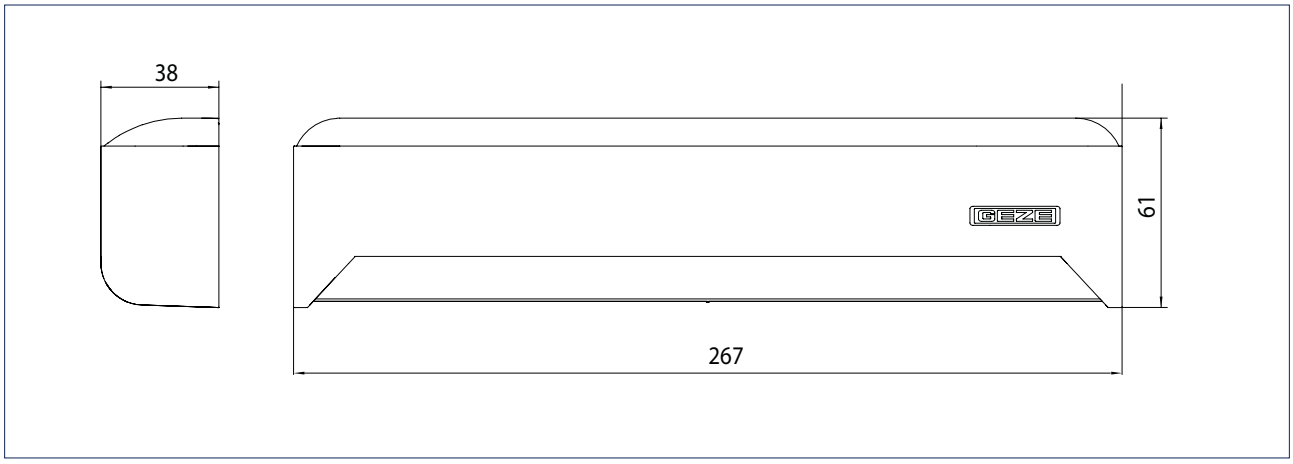

Anwendungsbereich

- Ansteuerung und Absicherung von automatischen Schiebetüren
- Version SF: Für den Einsatz in Flucht- und Rettungswegen

Technische Daten

Produktmerkmale	GEZE GC 365
Technologie	Elektromagnetische Radarwellen/Aktiv-Infrarotstrahlen
Betriebsspannung	12-30 V DC / 12-24 V AC
Betriebsstrom	ca. 100 mA
Ausgang	Radar GC 365 R: Relais (potentialfreier Kontakt), 50 V DC max. Schaltspannung, 300 mA max. Ausgangsstrom Radar GC 365 SF: Transistor (Optokoppler, potentialfrei), 50 V DC max. Schaltspannung, 300 mA max. Ausgangsstrom Lichtvorhang: Elektrisches Relais, 50 V DC max. Schaltspannung, 100 mA max. Ausgangsstrom
Anschlussart	Systemsteckverbinder
Höhe	61 mm
Breite	267 mm
Tiefe	38 mm
Montagehöhe (min.)	2000 mm
Montagehöhe (max.)	3500 mm
Anschlusskabel	3000 mm
Gewicht	270 g
Schutzart	IP54
Betriebstemperatur	-20 – 55 °C
Luftfeuchtigkeit	0-80 % relativ, nicht kondensierend
Zulassungen	DIN 18650, EN 16005

Erfassungsbereich und Anwendungsbeispiel

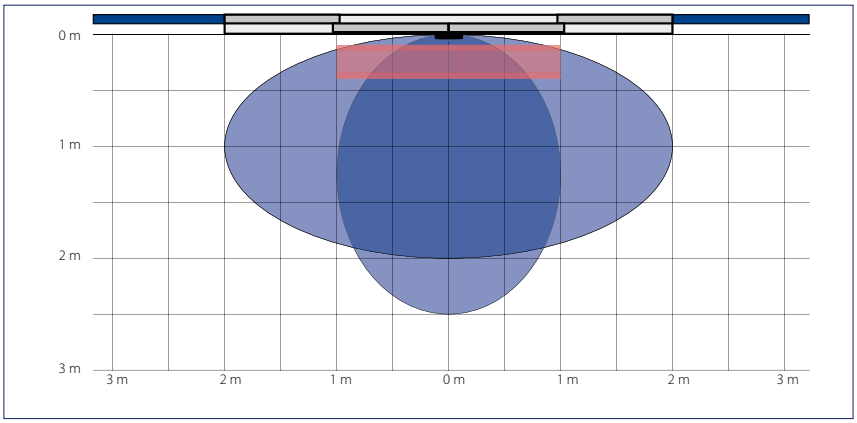

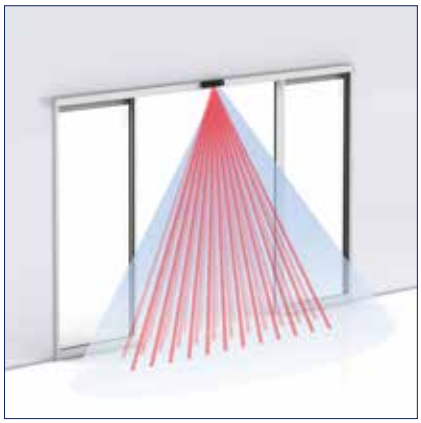

Radarfeld Schmales Feld (1): 2,0 x 2,5 m (B x T), Breites Feld (2): 4,0 x 2,0 m (B x T)
Aktiv-Infrarot-Lichtvorhang Schmales Feld: 1,12 x 0,25 m, Breites Feld: 2,65 x 0,25 m

Angegebene Werte gemessen bei Montagehöhe 2,2 m

4 Einstellbare Lichtvorhangkonfigurationen ohne zusätzliche Lichtprismen

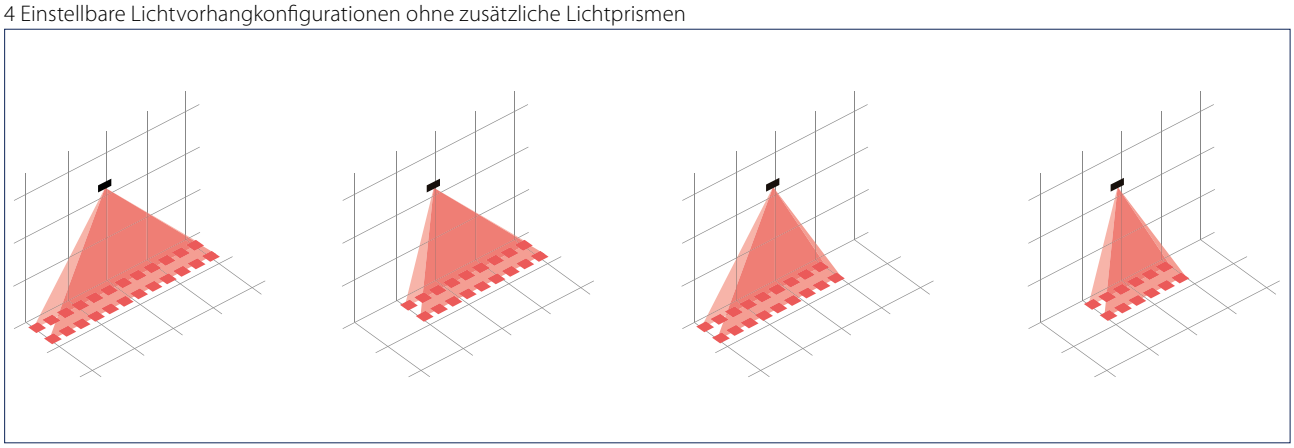

Maßzeichnungen Zubehör

Deckeneinbausatz für GC 365 / GC 341

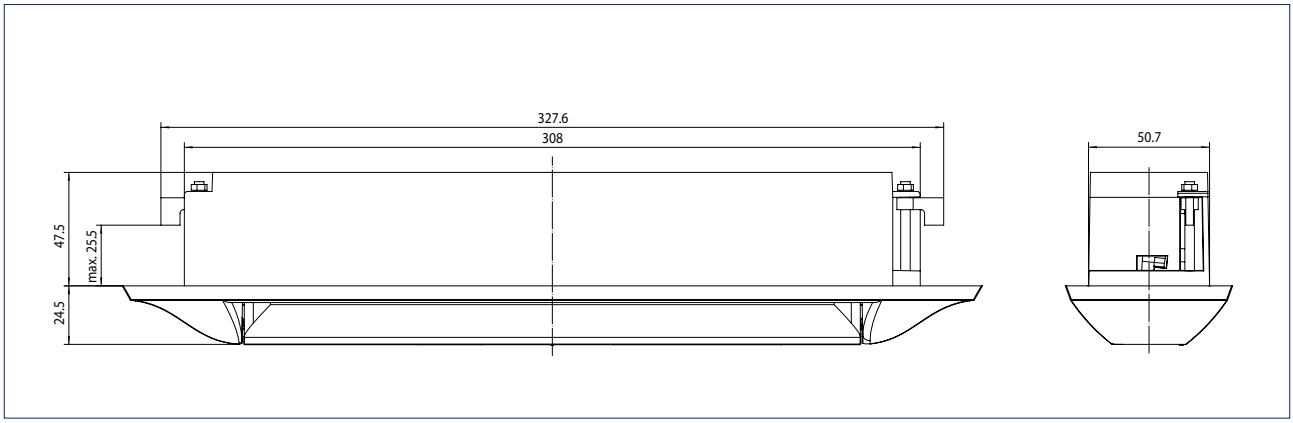

Deckenbefestigungswinkel für GC 365 / GC 341

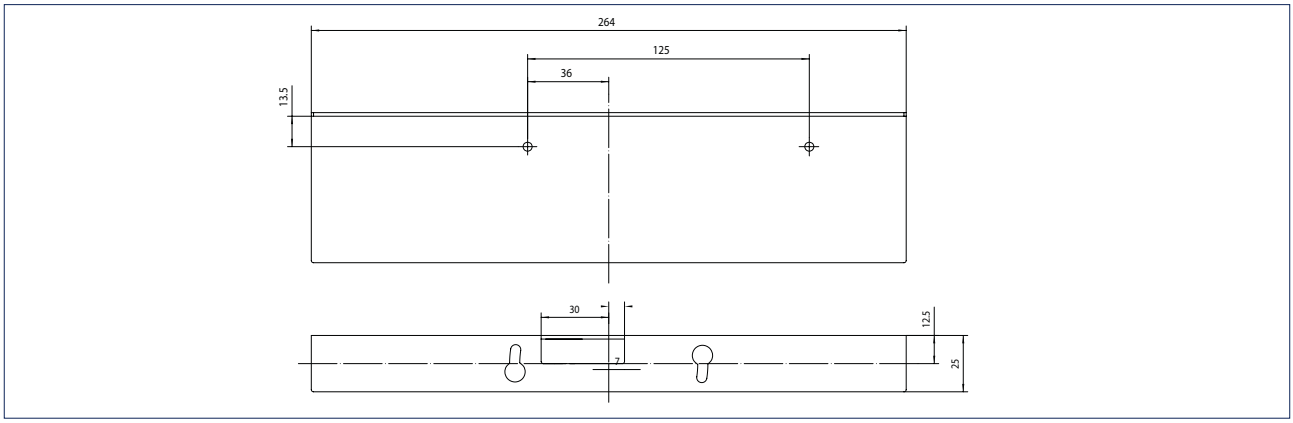

Wetterhaube für GC 365 / GC 341

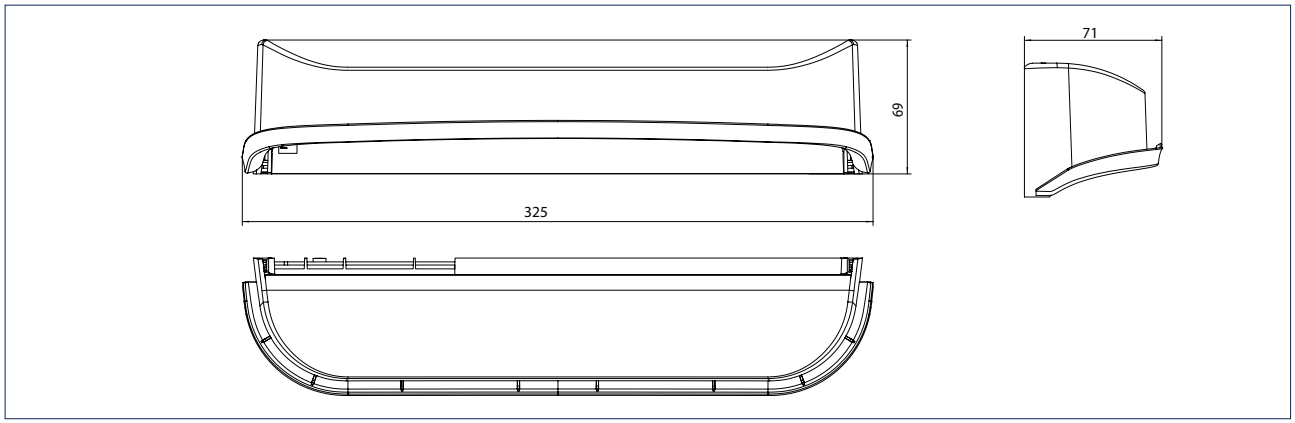

Bezeichnung	Ausführung	Id.Nr.
Kombimelder GC 365 R Kombimelder zur Ansteuerung und Absicherung von automatischen Schiebetüren	schwarz	160283
Kombimelder GC 365 SF Kombimelder zur Ansteuerung und Absicherung von automatischen Schiebetüren	schwarz	160284
Zubehör		
Deckenbefestigungswinkel GC 365 / GC 341	schwarz	160286
Wetterhaube für GC 365 / GC 341 Schutz vor Niederschlägen im Außenbereich	schwarz	160287
Deckeneinbausatz GC 365 / GC 341 Einbausatz zur Integration des Melders in die Decke	schwarz	160288
GEZE Spotfinder, Gerät zur Positionsbestimmung von Infrarotvorhängen		112321

GEZE Kombimelder GC 363

Kombimelder zur Ansteuerung und Absicherung von automatischen Schiebetüren

Kombimelder sind Radarbewegungsmelder mit Infrarot-Lichtvorhang. Der GEZE GC 363 erfüllt die Anforderungen für die Ansteuerung und Absicherung von automatischen Schiebetüren nach DIN 18650 und EN 16005. Der Sensor kann im Innen- und Außenbereich zum Einsatz kommen. Er gewährleistet eine zuverlässige Detektion mit Richtungserkennung, auch bei empfindlichem Umfeld, z.B. bei reflektierenden Boden und HF-Lampen. Über die Parameter Feldgröße und Immunität kann man eine Querverkehrsausblendung einstellen, um ungewollte Türöffnungen in engen Einkaufspassagen zu verhindern. Durch die Kombination von Ansteuerung und Absicherung in einem Gerät wird der Montageaufwand reduziert. Individuelle Befestigungsmöglichkeiten durch Wand-, Decken- oder integrierte Deckeneinbaumontage bieten gestalterischen Freiraum. Die Inbetriebnahme erfolgt per Fernbedienung.

Sonderausführung

GC 363 SF: bietet höchste Sicherheit durch die integrierte Selbstüberwachung und ist damit in Flucht- und Rettungswegen zugelassen.

GEZE GC 363

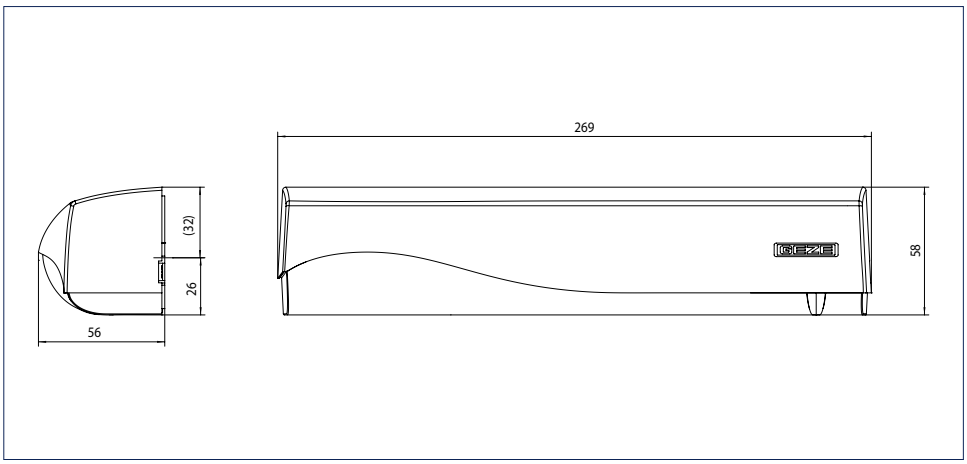

Anwendungsbereich

- Ansteuerung und Absicherung von automatischen Schiebetüren
- Version SF: Für den Einsatz in Flucht- und Rettungswegen

GEZE KOMBIMELDER

Technische Daten

Produktmerkmale	GEZE GC 363
Technologie	Elektromagnetische Radarwellen/Aktiv-Infrarotstrahlen
Betriebsspannung	12-24 V DC/AC
Betriebsstrom	ca. 125 mA bei 24 V DC
Ausgang	Radar GC 363 R: Relais (potentialfreier Kontakt), 42 V DC max. Schaltspannung, 1 A max. Ausgangsstrom Radar GC 363 SF: Transistor (Optokoppler, potentialfrei), 42 V DC max. Schaltspannung, 100 mA max. Ausgangsstrom Lichtvorhang: Elektrisches Relais, 42 V DC max. Schaltspannung, 100 mA max. Ausgangsstrom
Anschlussart	Systemsteckverbinder
Höhe	58 mm
Breite	270 mm
Tiefe	58 mm
Montagehöhe (min.)	2000 mm
Montagehöhe (max.)	3500 mm
Anschlusskabel	2600 mm
Gewicht	250 g
Schutzart	IP54
Betriebstemperatur	-25 – 55 °C
Luftfeuchtigkeit	0-95 % relativ, nicht kondensierend
Zulassungen	DIN 18650, EN 16005

Erfassungsbereich und Anwendungsbeispiel

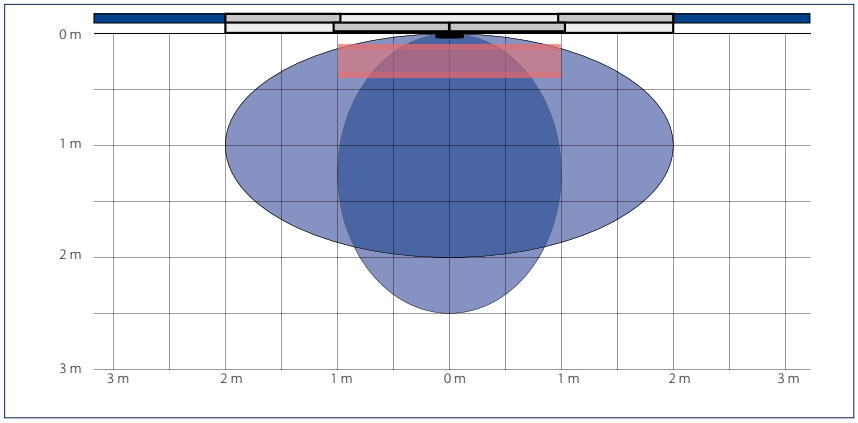

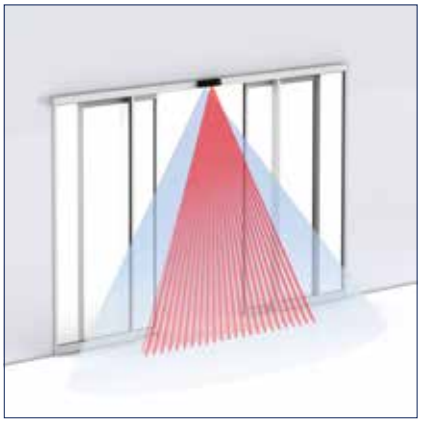

Radarfeld Schmales Feld (1): 2,0 x 2,5 m (B x T), Breites Feld (2): 4,0 x 2,0 m (B x T)
Aktiv-Infrarot-Lichtvorhang Schmales Feld: 0,36 x 0,35 m, Breites Feld: 2,2 x 0,35 m (B x T)

Angegebene Werte gemessen bei Montagehöhe 2,2 m

10 Einstellbare Lichtvorhangkonfigurationen ohne zusätzliche Lichtprismen

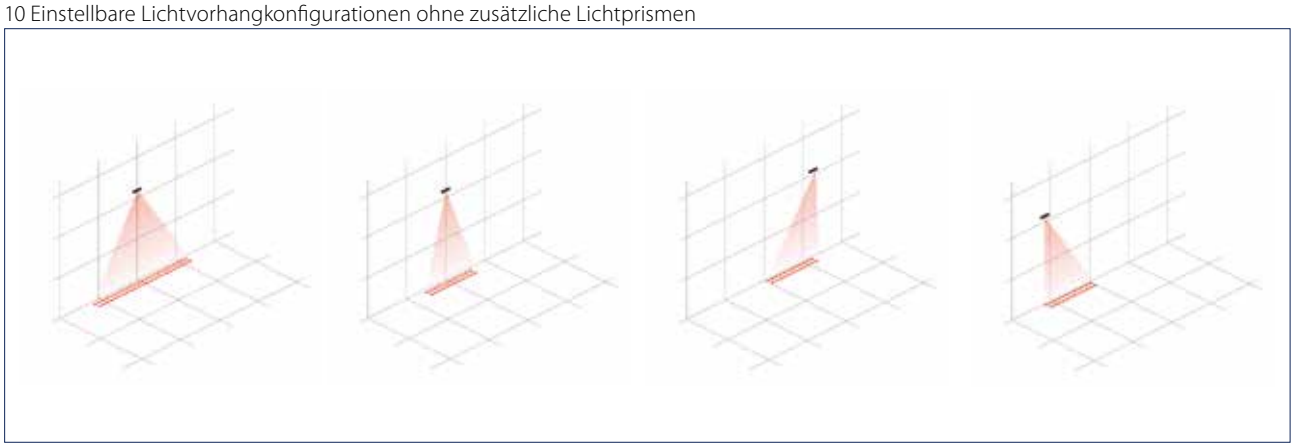

Maßzeichnungen Zubehör

Deckeneinbausatz für GC 363

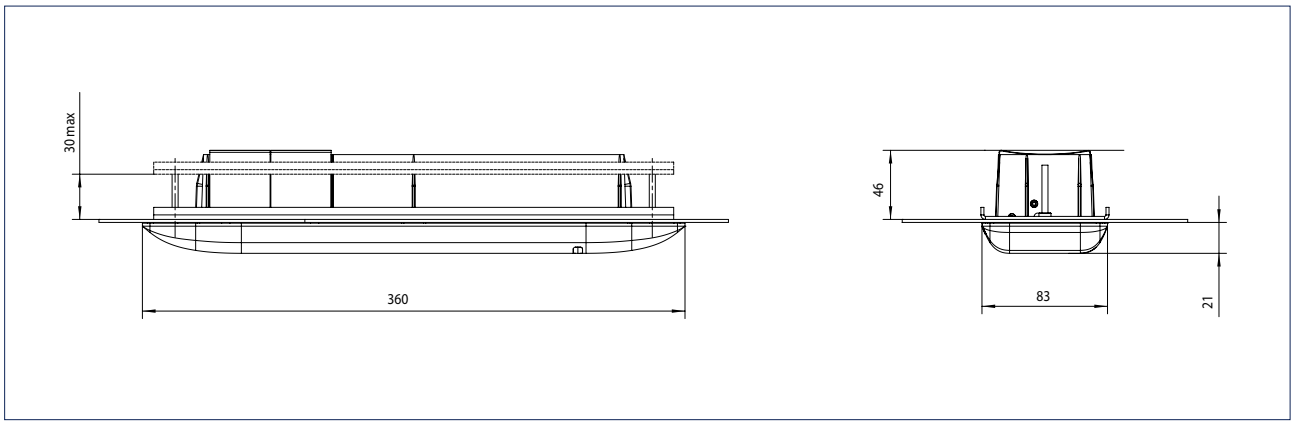

Deckenbefestigungswinkel für GC 363

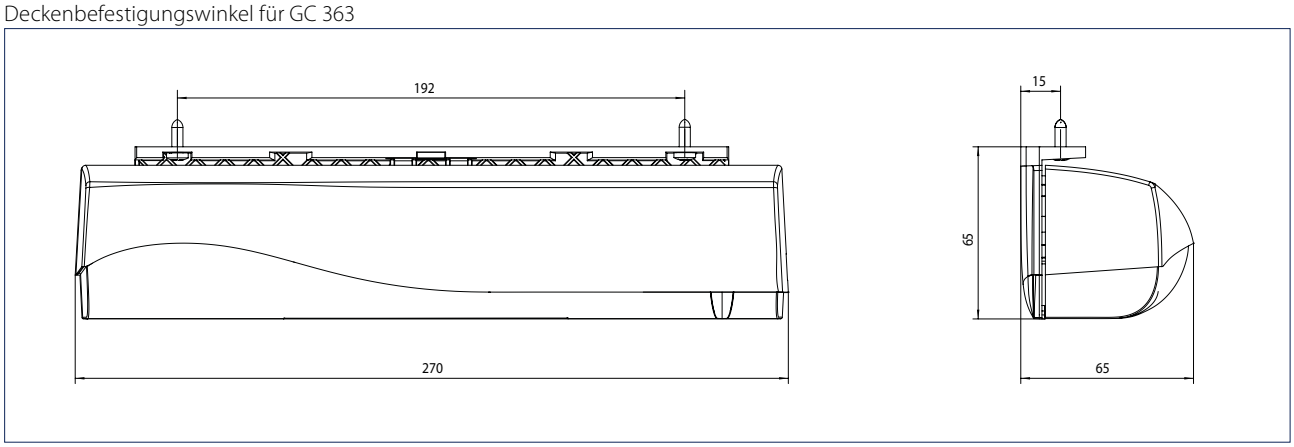

Wetterhaube für GC 363

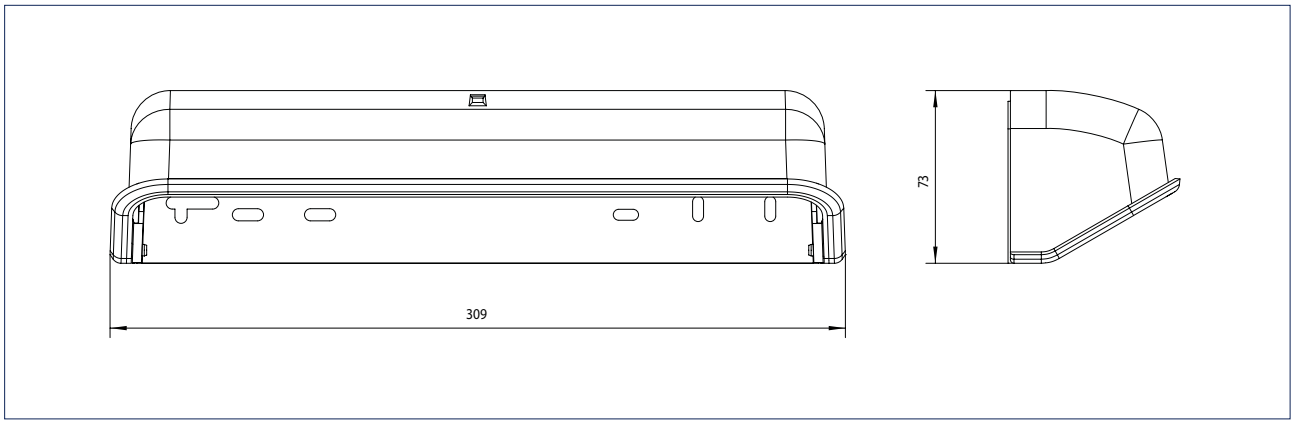

GEZE KOMBIMELDER

Rundbogenadapter für GC 363

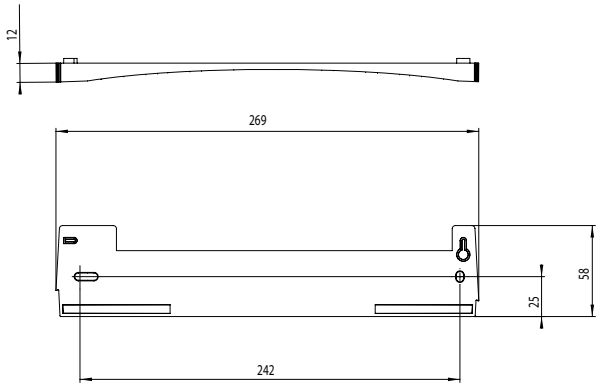

GEZE GC 363 - Bestellinformation

Bezeichnung	Ausführung	Id.Nr.
GEZE Kombimelder GC 363 R Kombimelder zur Ansteuerung und Absicherung von automatischen Schiebetüren	schwarz	151237
	nach RAL	151238
GEZE Kombimelder GC 363 SF Kombimelder zur Ansteuerung und Absicherung von automatischen Schiebetüren	schwarz	151239
	nach RAL	151240
Zubehör		
Deckenbefestigungswinkel GC 363	schwarz	151256
Deckeneinbausatz GC 363 / GC 339 Einbausatz zur Integration des Melders in die Decke	weiß	151254
	schwarz	151253
Rundbogenadapter für GC 363		151255
Wetterhaube für GC 363, GC 339 Schutz vor Niederschlägen im Außenbereich	schwarz	158250
Fernbedienung GC 363, GC 339, GC 304 Einstellung und Parametrierung von GC 363, GC 339 und GC 304. Kompatibel mit GC 362, GC 333, GC 333 C und ACTIV S GE	schwarz	100061
GEZE Spotfinder Gerät zur Positionsbestimmung von Infrarotvorhängen		112321
Interface GC 363 S Interface für die Reihenschaltung mehrerer selbstüberwachten GC 363 SF-Kombimeldern für die Varianten FR-RWS, FR-LL und FR-DUO		151361

GEZE Programmschalter

Programmschalter zur Auswahl des Betriebszustandes von automatischen Türen

GEZE bietet Programmschalter für die verschiedensten individuellen Ansprüche. Die Schalter können universell einsetzt werden - für die Auf- und Unterputzmontage. Im GEZE Schalterprogramm befinden sich Displayprogrammschalter (DPS), Tastenprogrammschalter (TPS) und Mechanische Programmschalter (MPS). Es können bis zu 5 verschiedene Betriebsarten eingestellt werden: Aus, Nacht, Ladenschluss, Automatik und Daueroffen. Für das berechtigte Bedienen in Flucht- und Rettungswegen sind Schlüsseltaster oder Taster mit Passwortschutz erhältlich.

Tastenprogrammschalter (TPS)

Tastenprogrammschalter mit Schlüsseltaster (TPS-SCT)

Mechanischer Programmschalter (MPS)

Mechanischer Programmschalter mit Schlüssel (MPS-ST)

Mechanischer Programmschalter mit Drehknauf (MPS-D)

Mechanischer Programmschalter mit Schlüssel (MPS-D-ST)

Displayprogrammschalter (DPS) mit OFF-Taste

Displayprogrammschalter mit Schlüsseltaster (DPS-SCT) und OFF-Taste

Anwendungsbereich

- Für Auf- und Unterputzmontage
- Kompatibel mit: Jung AS 500, A plus, Gira: Standard 55, E2, Esprit, Event, Edelstahl (mit Zwischenrahmen Gira 028920), Merten: M-Smart, M-Plan, Berker: B.1, B.7

GEZE PROGRAMMSCHALTER

	TPS	TPS-SCT	MPS	MPS-ST	MPS-D	MPS-D-ST	DPS	DPS-SCT
ECdrive Slimdrive SL Powerdrive	•	•	•	•			•	•
ECdrive FR Slimdrive SL-FR Powerdrive FR	•****	•		•			•****	•
ECturn	•	•						
Slimdrive EMD / -F	•	•	•	•	•	•	•	•
TSA 160 NT / -F	•**	•**	•	•	•	•	•**	•**
TSA 150 / TSA 160					•	•		
Powerturn			•	•	•	•	•	•
TSA 325 NT	•***	•***						
Bedienung	Drucktasten	Drucktasten + Schlüssel	Drehknauf	Schlüssel	Drehknauf	Schlüssel	Drucktasten	Drucktasten + Schlüssel
Funktionalität	Auswahl des Betriebs-zustandes	Auswahl des Betriebs-zustandes bei Berechti-gung	Auswahl des Betriebs-zustandes	Auswahl des Betriebszu-standes mit gleich-schließen-dem Schlüssel	Auswahl des Betriebs-zustandes	Auswahl des Betriebszu-standes mit gleichschlie-ßendem Schlüssel	Parametrie-rung, Inbetrieb-nahme und Auswahl des Betriebs-zustandes	Parametrie-rung, Inbetrieb-nahme und Auswahl des Betriebs-zustandes bei Berechti-gung
Fehleranzeige	über LED Blinkcode	über LED Blinkcode	über LED Warnleuchte	über LED Warnleuchte			über Nummern-code	über Nummern-code
Ausführung	UP/AP*	UP/AP*	UP/AP*	UP/AP*	UP/AP*	UP/AP*	UP/AP *	UP/AP*
Schutzart	IP40	IP40	IP40	IP40	IP40	IP40	IP40	IP40
Abmessungen (BxHxT)	80 x 80 x 11 mm (UP) 80 x 80 x 47 mm (AP*)	80 x 152 x 11 mm (UP) 85 x 156 x 47 mm (AP*)	80 x 80 x 22 mm (UP) 80 x 80 x 58 mm (AP*)	80 x 80 x 18 mm (UP) 80 x 80 x 54 mm (AP*)	80 x 80 x 22 mm (UP) 80 x 80 x 58 mm (AP*)	80 x 80 x 18 mm (UP) 80 x 80 x 54 mm (AP*)	80 x 80 x 11 mm (UP) 80 x 80 x 47 mm (AP*)	80 x 152 x 11 mm (UP) 85 x 156 x 47 mm (AP*)
Zubehör		Profil-halbzylinder Id. Nr. 090176		Ersatz-schlüssel, Id. Nr. 137054		Ersatz-schlüssel Id. Nr. 137055		Profil-halbzylinder Id. Nr. 090176
Id. Nr.:	113231	113232	113226	113227	118417	118418	151524 (mit OFF-Taste)	155810

* Für Aufputzmontage Aufputzdose 120503 (1-fach) bzw. für SCT-Varianten 128609 (2-fach) separat bestellen.
** Einsetzbar ab DCU5 mit Rev. B
*** Spezielle Version für Karusselltüren mit Betriebszustand „Hand“: TPS-KDT (Id.Nr.: 126582), TPS-KDT-SCT (Id.Nr.: 126583)
**** Einsetzbar ab DCU 1-2 M V 3.0 mit Passwortschutz

GEZE Schlüsseltaster

Schlüsseltaster zum berechtigten Öffnen von automatischen Türen

GEZE Schlüsseltaster werden für unterschiedliche Montagemöglichkeiten angeboten: Wand-, Boden oder Deckenmontage. Alle Schlüsseltaster können für den Innen- und Außenbereich eingesetzt werden.

Einbruchhemmender Schlüsseltaster (1)

Einbruchhemmender Schlüsseltaster (2)

Schlüsseltaster Edelstahl (1)

Schlüsseltaster Kunststoff AS 500

Schlüsseltaster Edelstahl (2)

Schlüsseltaster Edelstahl (3)

Hauptschalter (1)

Hauptschalter (2)

Anwendungsbereich

- Ansteuerung von automatischen Dreh-, Schiebe-, Falt-, Karussell- und Rundschiebetüren
- Einsatz im Innen- und Außenbereich als Kontakt berechtigt

GEZE PROGRAMMSCHALTER

	Einbruchhemmender Schlüsseltaster (1)	Einbruchhemmender Schlüsseltaster (2)	Schlüsseltaster Edelstahl (1)	Schlüsseltaster Kunststoff AS 500
Spezifikation	• 1-poliger Schließkontakt • Schaltspannung: max. 230 V AC • Schaltstrom: max. 5 A • Einseitig tastend	• 1-poliger Schließkontakt • Schaltspannung: max. 230 V AC • Schaltstrom: max. 5 A • Einseitig tastend	• 1-poliger Schließkontakt • Schaltspannung: max. 230 V AC • Schaltstrom: max. 5 A • Einseitig tastend	• 1-poliger Schließkontakt • Schaltspannung: max. 240 V AC • Schaltstrom: max. 4 A • Einseitig tastend
Ausführung	UP (nicht für Standard UP Dose) /AP	UP (nicht für Standard UP Dose) /AP	UP	UP/AP *
Schutzart	IP54	IP54	IP54	IP20
Abmessungen	75 x 75 x 11 mm (UP) 75 x 75 x 50 mm (AP)	75 x 75 x 11 mm (UP) 75 x 75 x 50 mm (AP)	79 x 79 x 13 mm	80 x 80 x 11 mm
Zubehör	• Profilzylinder, Id. Nr. 090176		• Profilzylinder, Id. Nr. 090176	• *Aufputzdose, Id. Nr. 120503 • Schaltkontakt, Id. Nr. 024467 • Profilzylinder, Id. Nr. 090176
Id. Nr.	054240 (UP) 054532 (AP)	054245 (UP) 054533 (AP)	098870	117996

	Schlüsseltaster Edelstahl (2)	Schlüsseltaster Edelstahl (3)	Hauptschalter (1)	Hauptschalter (2)
Spezifikation	• 2-poliger Schließkontakt • Schaltspannung: max. 230 V AC • Schaltstrom: max. 5 A • Zweiseitig rastend (Schlüssel in Position I abziehbar)	• 2-poliger Schließkontakt • Schaltspannung: max. 230 V AC • Schaltstrom: max. 5 A • Zweiseitig rastend oder tastend (Schlüssel in Position I abziehbar)	• Netzschalter • Schaltspannung: max. 250 V AC • Schaltstrom: max. 16 A • Schlüssel in Position 1 und 0 abziehbar	• Netzschalter • Schaltspannung: max. 250 V AC • Schaltstrom: max. 16 A • Schlüssel in Position 1 und 0 abziehbar
Ausführung	UP	AP	UP	AP
Schutzart	IP54	IP54	IP54	IP54
Abmessungen	79 x 79 x 13 mm	75 x 74 x 66 mm	90 x 90 x 9 mm	90 x 121 x 72 mm
Zubehör	• Profilzylinder, Id. Nr. 090176			
Id. Nr.	111357	137056	018433	018354

GEZE Sicherheitsschalter und -taster

Sicherheitsschalter und -taster zur Abschaltung der Netzspannung und Notöffnung von automatischen Türen

GEZE Sicherheitsschalter sind mit einer Glasscheibe oder einer Abdeckhaube versehen und bieten so Schutz vor Missbrauch. Die Schalter sind beleuchtet und damit auch bei Dunkelheit schnell aufzufinden.

Unterbrechertaster

Notausschalter mit Glasscheibe

Unterbrechertaster mit Glasscheibe

Notschalter mit Pilztaster (1)

Notschalter mit Pilztaster (2)

Notschalter mit Pilztaster (3)

Hauptschalter

Anwendungsbereich

- Absicherung von automatischen Dreh-, Schiebe-, Falt-, Karussell- und Rundschiebetüren
- Einsatz im Notfall zur Abschaltung der Netzspannung
- Einsatz im Notfall zum Öffnen von automatischen Türen
- Einsatz bei Wartungsarbeiten zur Abschaltung der Netzspannung
- Einsatz bei Feststellanlagen zur manuellen Auslösung der Feststellvorrichtung

GEZE PROGRAMMSCHALTER

	Unterbrechertaster	Notausschalter mit Glasscheibe	Unterbrechertaster mit Glasscheibe	Notschalter mit Pilztaster (1)
Spezifikation	• 1-poliger Wechselkontakt • Schaltspannung: max. 250 V AC • Schaltstrom: ca. 10 A • inkl. Widerstand	• 1-poliger Wechselkontakt • Schaltspannung: max. 250 V AC • Schaltstrom: max. 10 A • mit Glimmlampe	• 1-poliger Wechselkontakt • Schaltspannung: max. 250 V AC • Schaltstrom: ca. 10 A • inkl. Widerstand	• Kontaktsystem 1 Öffner / 1 Schließer • Schaltspannung: max. 230 V AC • Schaltstrom: max. 10 A • Beleuchtung: 24 V DC bei 15 mA
Ausführung	UP/AP*	UP/AP*	UP/AP*	UP
Schutzart	IP40	IP20	IP20	IP40
Abmessungen	80 x 80 x 9 mm	80 x 80 x 21 mm	80 x 80 x 21 mm	80 x 80 x 49 mm
Zubehör	•*Aufputzdose, Id. Nr.: 120503	•*Aufputzdose, Id. Nr.: 120503 • Ersatzscheibe, Id. Nr.: 010994	•*Aufputzdose, Id. Nr.: 120503 • Ersatzscheibe, Id. Nr.: 010994	• 2. Öffnerkontakt, Id. Nr.: 100204
Id. Nr.	116266	120881	120880	123132

	Notschalter mit Pilztaster (2)	Notschalter mit Pilztaster (3)	Hauptschalter
Spezifikation	• Kontaktsystem 1 Öffner / 1 Schließer • Schaltspannung: max. 230 V AC • Schaltstrom: max. 10 A • Beleuchtung: 24 V DC bei 15 mA	• Kontaktsystem 1 Öffner / 1 Schließer • Schaltspannung: max. 230 V AC • Schaltstrom: max. 10 A • Beleuchtung: 24 V DC bei 15 mA	• Kontaktsystem 3 Schließer • Schaltspannung: max. 230 V AC • Schaltstrom: max. 20 A
Ausführung	AP	AP	UP/AP
Schutzart	IP65	IP30	IP54
Abmessungen	94 x 94 x 122 mm	72 x 147 x 75,5 mm	90 x 90 x 9 mm (UP) 90 x 121 x 72 mm (AP)
Zubehör	• 2. Öffnerkontakt, Id. Nr.: 100204	• 2. Öffnerkontakt, Id. Nr.: 100204	
Id. Nr.	076777	024535	018433 (UP) , 018354 (AP)

GEZE Rauchschalterzentrale RSZ 6

Rauchschalter und Energieversorgung für alle GEZE Feststellvorrichtungen

Die GEZE Rauchschalterzentrale RSZ 6 im typischen GEZE Design hat eine Bauhöhe von 30 mm. Sie wird an das 230 V-Stromnetz angeschlossen und versorgt die angeschlossenen Feststellvorrichtungen zuverlässig mit 24 V DC Spannung (max. 200 mA).
Die Rauchschalterzentrale wird über der Türöffnung an der senkrechten Wand montiert und ermöglicht dadurch die Früherkennung von Feuer und Rauch (bitte mindestens 20 mm Deckenabstand einhalten). Bei Alarm wird die Spannungsversorgung der Feststellvorrichtungen (z.B. elektrische Feststellung in der Gleitschiene oder Haftmagnet) unterbrochen und die Türen schließen sofort. Der Anschluss von zwei zusätzlichen Deckenmeldern ist je nach Anforderung möglich. Der integrierte Rauchschalter verfügt über eine automatische Alarmschwellennachführung. Damit wird eine leichte Verschmutzung der Rauchkammer kompensiert und die Lebensdauer erhöht. Der aktuelle Zustand des Rauchschalters wird optisch angezeigt.

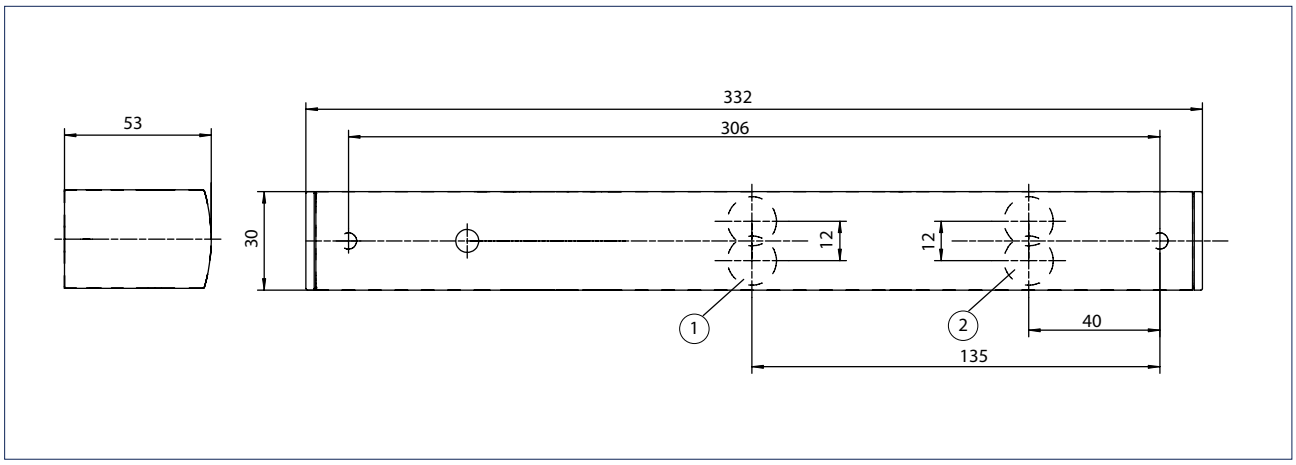

1 = Zusatzanschlüsse
2 = Stromzuführung UP 230 V AC

Anwendungsbereich

- Zugelassen zur Verwendung mit allen GEZE Feststellvorrichtungen

GEZE RAUCHSCHALTER UND -ZENTRALEN

GEZE Rauchschalterzentrale RSZ 6 - Bestellinformation

Bezeichnung	Ausführung	Id.Nr.
GEZE Rauchschalterzentrale RSZ 6 Rauchschalter und Energieversorgung für alle GEZE Feststellvorrichtungen	silberfarbig	099851
	dunkelbronze	099857
	weiß RAL 9016	099858
	Edelstahl ähnlich [1]	099856
	nach RAL [2]	099859
GEZE Rauchschalterzentrale RSZ 6 ECwire (Set) Rauchschalterzentrale ECwire zur einfachen Verdrahtung mit 2-Draht Technik inkl. 2 St. Deckenrauchmelder Typ GC 162 (weiß)	silberfarbig	154976
	weiß RAL 9016	154979
	Edelstahl ähnlich [1]	154991
	nach RAL [2]	154980
Zubehör		
GEZE Rauchmelder GC 152 Komplett mit Sockel, 24 V DC, 20 mA, geprüft nach EN54-7, allgemein bauaufsichtlich zugelassen zur Verwendung mit allen GEZE Feststellanlagen, integrierte Leitungsüberwachung, DIN EN 14637 konform	weiß	139850
GEZE Temperaturmelder GC 153 Komplett mit Sockel, 24 V DC, 20 mA, geprüft nach EN54-5, allgemein bauaufsichtlich zugelassen zur Verwendung mit allen GEZE Feststellanlagen, integrierte Leitungsüberwachung, DIN EN 14637 konform	weiß	139881
GEZE Handauslösetaster Unterputz-Ausführung zur manuellen Auslösung von elektrisch steuerbaren Feststellvorrichtungen	alpinweiß	116266
Aufputzdose 1-fach passend zum AS 500 Schalterprogramm		120503
GEZE Handauslösetaster mit Glasscheibe und 5 wechselbaren Beschriftungen Unterputz-Ausführung zur manuellen Auslösung von elektrisch steuerbaren Feststellvorrichtungen	alpinweiß	120880
Ersatzglasscheibe für GEZE Handauslösetaster 120880 und 120881		010994

1) Nur für trockene Räume

2) Zuschlag für RAL-Sonderfarben siehe Allgemeine Hinweise in der Preisliste.

HafenCity Universität Hamburg, Deutschland (Foto: S. Dauth)

GEZE Diverses Zubehör

Zubehör für Sonderanforderungen bei Bedienung und Sicherheit von automatischen Türen

GEZE bietet diverses Zubehör für Sonderanforderungen. Besonders vorteilhaft gegen Vandalismus sind die Gussgehäuse und die Metalltastatur der Zahlencodeschlösser.

Drehschaltkontakt

Profilzylinder für Schlüsseltaster

Profilzylinder für Bodenschlösser

Toplock CTI

Toplock CTI B mit Beleuchtung

Toplock CTS V mit Metalltastatur

Toplock CTS BV mit Beleuchtung

Anwendungsbereich

- Ansteuerung und Absicherung von automatischen Dreh-, Schiebe-, Falt-, Karussell- und Rundschiebetüren
- Einsatz als Kontaktgeber bei Betätigung des Türdrückers
- Einsatz zur Bodenverriegelung von Schiebetüren
- Einsatz als Zugangskontrolle im Innen- und Außenbereich

GEZE ANSTEUERELEMENTE / SENSORIK

	Drehschaltkontakt	Profilzylinder für Schlüsseltaster	Profilzylinder für Bodenschlösser
Spezifikation	• Schließkontakt • Schaltspannung: max. 24 V DC • Schaltstrom: max. 35 mA • 4 m Anschlusskabel	• Profilzylinder für Schlüsseltaster 40 mm (10/30) einseitig schließend, mit 3 Schlüsseln, Id. Nr. 090176	• Profilzylinder für Bodenschlösser 46 mm (9/37) einseitig schließend, für ISO- und ESG-Beschlag, mit 3 Schlüsseln, Id. Nr. 019053 • Profilzylinder für Bodenschlösser 66 mm (31/35) beidseitig schließend, für ESG-Beschlag, mit 3 Schlüsseln, Id. Nr. 091052 • Profilzylinder für Bodenschlösser 71 mm (31/40) beidseitig schließend, für ISO-Beschlag, mit 3 Schlüsseln, Id. Nr. 023356 • Profilzylinder für Bodenschlösser 66 mm (31/35) beidseitig schließend, paarweise verpackt, für ESG-Beschlag, mit 3 Schlüsseln, Id. Nr. 074861 • Profilzylinder für Bodenschlösser 71 mm (31/40) beidseitig schließend, paarweise verpackt, für ISO-Beschlag, mit 3 Schlüsseln, Id. Nr. 074862
Abmessungen	23 x 39 x 8 mm	siehe Spezifikation	siehe Spezifikation
Id. Nr.	081024	siehe Spezifikation	siehe Spezifikation

	Toplock CT I	Toplock CT I B mit Beleuchtung	Toplock CTS V mit Metalltastatur	Toplock CTS BV mit Beleuchtung
Betriebsspannung	12 - 24 V DC / 12 V AC	12 - 24 V DC / 12 V AC	230 V AC	230 V AC
Ausgang	potentialfreier Schließerkontakt 24 V DC 1 A	potentialfreier Schließerkontakt 24 V DC 1 A	potentialfreier Relaisausgang 250 V 5 A	potentialfreier Relaisausgang 250 V 5 A
Schutzart	IP65	IP65	IP65 (Tastatur), IP43 (Auswerteeinheit)	IP65 (Tastatur), IP43 (Auswerteeinheit)
Abmessungen	80 x 80 x 15 mm	60 x 126 x 22,5 mm	80 x 80 x 15 mm bzw. 110 x 188 x 40 mm	60 x 126 x 22,5 mm bzw. 110 x 188 x 40 mm
Id. Nr.	090061	090063	090077	090079

Referenzen

Vitra Haus, Weil am Rhein, Deutschland (Foto: Oliver Look)

Haus der katholischen Kirche, Stuttgart, Deutschland (Foto: Dirk Wilhelmy für GEZE GmbH)

Gelderlandplein, Amsterdam, Niederlande (Foto: Erwin Kamphuis für GEZE GmbH)

Modern Art, Oxford, Großbritannien (Foto: GEZE GmbH)

EINSATZMÖGLICHKEITEN DER GEZE PRODUKTE

Weitere Produktinformationen sind im jeweiligen Prospekt zu finden, siehe ID Nummern.

Türtechnik	
01	Obenliegende Türschließer ID 091586, ID 091587
02	Feststellanlagen ID 091586, ID 091587
03	Integrierte Türschließer ID 091592
04	Bodentürschließer und Ganzglasbeschläge ID 091590
05	Schiebebeschlagsysteme und Linearführungen ID 123180, ID 004477
Automatische Türsysteme	
06	Drehtüren ID 143725
07	Schiebe-, Teleskop- und Falttüren ID 143059
08	Rund- und Halbrundschiebetüren ID 134398
09	Karusselltüren ID 131929
10	Ansteuerelemente und Sensorik ID 142648
RWA und Fenstertechnik	
11	Oberlichtöffnersysteme ID 127786
12	Elektrische Öffnungs- und Verriegelungssysteme ID 152257
13	Elektrospindel- und -linearantriebe ID 152257
14	Elektrokettenantriebe ID 152257
15	Rauch- und Wärmeabzugsanlagen (RWA) ID 152257
Sicherheitstechnik	
16	Rettungswegsysteme ID 132167
17	Zutrittskontrollsysteme ID 131413
18	Panikschlösser ID 132847
19	Elektrische Türöffner ID 146453
20	Gebäudemanagementsystem ID 132167
Glassysteme	
21	MSW Manuelle Schiebewandsysteme ID 104164
22	IGG Integrierte Ganzglassysteme ID 090108

GEZE ANSTEUERELEMENTE / SENSORIK

Türtechnik

Türschließer von GEZE überzeugen durch Funktionsvielfalt, hohe Leistungsfähigkeit und Lebensdauer. Ein einheitliches Design, die Kombination mit allen gängigen Türflügelbreiten und -gewichten und individuelle Einstellungen machen die Auswahl leicht. Sie werden stets weiterentwickelt und mit zeitgemäßen Features ergänzt. Beispielsweise können die Anforderungen des Brandschutzes und der Barrierefreiheit mit einem Türschließersystem erfüllt werden.

Automatische Türsysteme

Automatische Türsysteme von GEZE eröffnen die vielfältigsten Möglichkeiten in der Türgestaltung. Modernste innovative und hoch leistungsfähige Antriebstechnik, Sicherheit, barrierefreier Begehkomfort und erstklassiges durchgängiges Antriebsdesign zeichnen sie aus. GEZE bietet Komplettlösungen für individuelle Anforderungen.

RWA und Fenstertechnik

Rauch- und Wärmeabzugsanlagen und Lüftungstechnik von GEZE stehen für Systemlösungen, die unterschiedliche Anforderungen rund um das Fenster verbinden. Das Komplettangebot reicht von energieeffizienten Antriebssystemen zur natürlichen Be- und Entlüftung bis zu vollständigen Zu- und Abluftlösungen, auch als zertifizierte NRWGs.

Sicherheitstechnik

Die GEZE Sicherheitstechnik ist maßgeblich, wenn es um vorbeugenden Brandschutz, Zutrittskontrolle und Diebstahlsicherheit in Flucht- und Rettungswegen geht. Für jedes dieser Ziele bietet GEZE individuelle Lösungen und abgestimmte Lösungskonzepte, die einzelne Sicherheitsanforderungen in einem intelligenten System verbinden und Türen und Fenster im Gefahrenfall koordiniert schließen.

Gebäudesysteme

Mit dem Gebäudesystem können Systemlösungen der Tür-, Fenster- und Sicherheitstechnik von GEZE in die Gebäudesicherheit und -kontrolle integriert werden. Als zentrales Steuerungs- und Visualisierungssystem überwacht es unterschiedliche Automatisierungskomponenten in der Gebäudetechnik und bietet Sicherheit durch vielfältige Vernetzungsmöglichkeiten.

Glassysteme

Glassysteme von GEZE stehen für eine offene und transparente Raumgestaltung. Sie fügen sich dezent in die Gebäudearchitektur oder treten akzentuiert aus ihr heraus. GEZE bietet die verschiedensten Technologien für funktionale, hoch belastbare und ästhetische Schiebewand- oder Schiebetürsysteme mit viel Gestaltungsspielraum und Sicherheit.

GEZE GmbH
P.O. Box 1363
71226 Leonberg
Germany

GEZE GmbH
Reinhold-Vöster-Straße 21-29
71229 Leonberg
Germany
Telefon +49 7152 203 0
Telefax +49 7152 203 310
www.geze.com

Germany
GEZE GmbH
Niederlassung Süd-West
Breitwiesenstraße 8
71229 Leonberg
Tel. +49 7152 203 594
Fax +49 7152 203 438
leonberg.de@geze.com

GEZE GmbH
Niederlassung Süd-Ost
Parkring 17
85748 Garching bei München
Tel. +49 7152 203 6440
Fax +49 7152 203 77050
muenchen.de@geze.com

GEZE GmbH
Niederlassung Ost
Albert-Einstein-Ring 5
14532 Kleinmachnow bei Berlin
Tel. +49 7152 203 6840
Fax +49 7152 203 76849
berlin.de@geze.com

GEZE GmbH
Niederlassung Mitte/Luxemburg
Siemensstraße 14
63263 Neu-Isenburg
Tel. +49 7152 203 6888
Fax +49 7152 203 6891
frankfurt.de@geze.com

GEZE GmbH
Niederlassung West
Heltorfer Straße 12
40472 Düsseldorf
Tel. +49 7152 203 6770
Fax +49 7152 203 76770
duesseldorf.de@geze.com

GEZE GmbH
Niederlassung Nord
Albert-Schweitzer-Ring 24-26 (3. OG)
22045 Hamburg
Tel. +49 7152 203 6600
Fax +49 7152 203 76608
hamburg.de@geze.com

GEZE Service GmbH
Niederlassung Süd-West
Reinhold-Vöster-Straße 25
71229 Leonberg
Tel. +49 1802 923392
Fax +49 7152 9233 359
service-leonberg.de@geze.com

GEZE Service GmbH
Niederlassung Süd
Parkring 17
85748 Garching bei München
Tel. +49 1802 923392
Fax +49 7152 9233 859
service-muenchen.de@geze.com

GEZE Service GmbH
Niederlassung Mitte/Luxemburg
Siemensstraße 14
63263 Neu-Isenburg
Tel. +49 1802 923392
Fax +49 7152 9233 659
service-frankfurt.de@geze.com

GEZE Service GmbH
Niederlassung West
Heltorfer Straße 12
40472 Düsseldorf
Tel. +49 1802 923392
Fax +49 7152 9233 559
service-duesseldorf.de@geze.com

GEZE Service GmbH
Niederlassung Ost
Albert-Einstein-Ring 5
14532 Kleinmachnow bei Berlin
Tel. +49 1802 923392
Fax +49 7152 9233 759
service-berlin.de@geze.com

GEZE Service GmbH
Niederlassung Nord
Albert-Schweitzer-Ring 24-26 (3. OG)
22045 Hamburg
Tel. +49 1802 923392
Fax +49 7152 9233 459
service-hamburg.de@geze.com

Austria
GEZE Austria
Wiener Bundesstrasse 85
A-5300 Hallwang
Tel: +43 6225 87180
Fax: +43 6225 87180 299
austria.at@geze.com

Baltic States –
Lithuania / Latvia / Estonia
Tel. +371 678960 35
baltic-states@geze.com

Benelux
GEZE Benelux B.V.
Industrieterrein Kapelbeemd
Steenoven 36
5626 DK Eindhoven
Tel. +31 4026290 80
Fax +31 4026290 85
benelux.nl@geze.com

Bulgaria
GEZE Bulgaria - Trade
Representative Office
Nickolay Haitov 34 str., fl. 1
1172 Sofia
Tel. +359 247043 73
Fax +359 247062 62
office-bulgaria@geze.com

China
GEZE Industries (Tianjin) Co., Ltd.
Shuangchenzhong Road
Beichen Economic Development
Area (BEDA)
Tianjin 300400, P.R. China
Tel. +86 22 26973995
Fax +86 22 26972702
chinasales@geze.com.cn

GEZE Industries (Tianjin) Co., Ltd.
Branch Office Shanghai
Jia Little Exhibition Center
Room C 2-102
Shenzhuan Rd. 6000
201619 Shanghai, P.R. China
Tel. +86 21 52340960
Fax +86 21 64472007
chinasales@geze.com.cn

GEZE Industries (Tianjin) Co., Ltd.
Branch Office Guangzhou
Room 17 C 3
Everbright Bank Building, No.689
Tian He Bei Road
510630 Guangzhou, P.R. China
Tel. +86 20 38731842
Fax +86 20 38731834
chinasales@geze.com.cn

GEZE Industries (Tianjin) Co., Ltd
Branch Office Beijing
Room 04-05, 7th Floor
Red Sandalwood Plaza
No. 27 Jianguo Road
Chaoyang District
100024 Beijing, P.R.China
Tel. +86 10 85756009
Fax +86 10 85758079
chinasales@geze.com.cn

France
GEZE France S.A.R.L.
ZAC de l'Orme Rond
RN 19
77170 Servon
Tel. +33 1 606260 70
Fax +33 1 606260 71
france.fr@geze.com

Hungary
GEZE Hungary Kft.
Hungary-2051 Biatorbágy
Vendel Park
Huber u. 1.
Tel. +36 23532 735
Fax +36 23532 738
office-hungary@geze.com

Iberia
GEZE Iberia S.R.L.
C/ Andorra 24
08830 Sant Boi de Llobregat
(Barcelona)
Tel. +34 902194 036
Fax +34 902194 035
info@geze.es

India
GEZE India Private Ltd.
MF 2 & 3, Guindy Industrial Estate
Ekkattuthangal
Chennai 600 097
Tamilnadu
Tel. +91 44 406169 00
Fax +91 44 406169 01
office-india@geze.com

Italy
GEZE Italia S.r.l
Sede di Vimercate
Via Fiorbellina 20
20871 Vimercate (MB)
Tel. +39 0399530401
Fax+39 039 9530459/419
italia.it@geze.com

Sede di Roma
Via Lucrezia Romana, 91
00178 Roma
Tel. +39 039 9530401
Fax +39 039 9530449
italia.it@geze.com

Poland
GEZE Polska Sp. z o.o.
ul. Marywilska 24
03-228 Warszawa
Tel. +48 224 404 440
Fax +48 224 404 400
geze.pl@geze.com

Romania
GEZE Romania S.R.L.
IRIDE Business Park,
Str. Dimitrie Pompeiu nr. 9-9a,
Building 10, Level 2, Sector 2,
020335 Bucharest
Tel.: +40 212507 750
Fax: +40 316201 258
office-romania@geze.com

Russia
OOO GEZE RUS
Letnikovskaya str. 10/2
Floor 6, room VII
115114 Moscow
Tel: +7 495 741 40 61
office-russia@geze.com

Scandinavia – Sweden
GEZE Scandinavia AB
Mallslingan 10
Box 7060
18711 Täby, Sweden
Tel. +46 87323 400
Fax +46 87323 499
sverige.se@geze.com

Scandinavia – Norway
GEZE Scandinavia AB avd. Norge
Industriveien 34 B
2073 Dal
Tel. +47 63957 200
Fax +47 63957 173
norge.se@geze.com

Scandinavia – Denmark
GEZE Danmark
Branch office of GEZE Scandinavia AB
Mårkærvej 13 J-K
2630 Taastrup
Tel. +45 463233 24
Fax +45 463233 26
danmark.se@geze.com

Singapore
GEZE (Asia Pacific) Pte. Ltd.
21 Bukit Batok Crescent
#23-75 Wcega Tower
Singapore 658065
Tel: +65 6846 1338
Fax: +65 6846 9353
gezesea@geze.com.sg

South Africa
Geze South Africa (Pty) Ltd.
GEZE, Building 3, 1019 Morkels Close
Midrand 1685
Tel: + 87 94337 88
Fax: + 86 66137 52
info@gezesa.co.za

Switzerland
GEZE Schweiz AG
Zelglimatte 1A
6260 Reiden
Tel. +41 62 28554 00
Fax +41 62 28554 01
schweiz.ch@geze.com

Turkey
GEZE Kapı ve Pencere Sistemleri
San. ve Tic. Ltd. Sti.
İstanbul Anadolu Yakası Organıze
Sanayı Bolgesi
Gazi Bulvari Caddesi 8.Sokak No:8
Tuzla-Istanbul
Tel. + 90 216 45543 15
Fax + 90 216 45582 15
office-turkey@geze.com

Ukraine
GEZE Ukraine LLC
45, Elektrotekchnicheskaya str.,
Kiev, 02222
Tel./Fax +38 445012225
office-ukraine@geze.com

United Arab Emirates/GCC
GEZE Middle East
P.O. Box 17903
Jebel Ali Free Zone
Dubai
Tel. +971 48833 112
Fax +971 48833 240
gezeme@geze.com

United Kingdom
GEZE UK Ltd.
Blenheim Way
Fradley Park
Lichfield
Staffordshire WS13 8SY
Tel. +44 15434430 00
Fax +44 15434430 01
info.uk@geze.com

GEZE REPRÄSENTANT

Id.Nr. 142648 · Vers. DE 1810 · Änderungen vorbehalten