Elektro- Türöffner 14RRF- - - - - - - E31

effeff
ASSA ABLOY

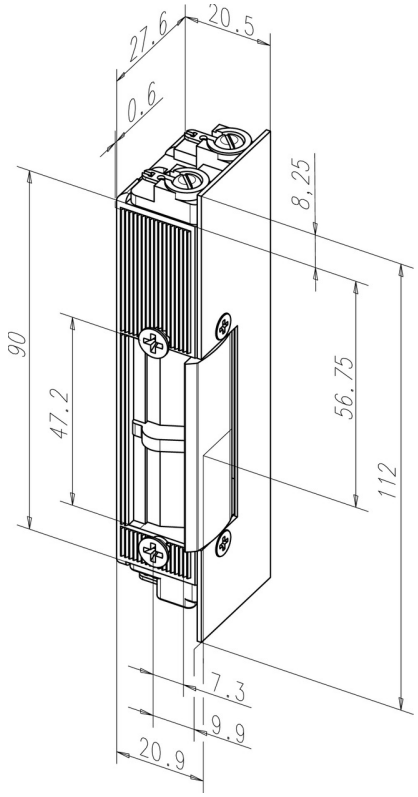

Produktbeschreibung

Modell mit Rückmeldekontakt als potentialfreier Wechselkontakt. Dieser wird über einen Schieber von der Schlossfalle betätigt. Justiermöglichkeit des Türöffners im Schließblech und daher eine ideale Arbeitserleichterung bei der Montage.

Vorteile auf einen Blick

- Für alle gängigen Schließbleche geeignet
- Kombinierbar zu Schließblechen mit Fallenführung (Bauform St.)
- Spiegelbildliche Ausführung = DIN-rechts (DR=5)

Lieferumfang

- 1 Stück Elektro-Türöffner

Hinweis

- Bestellbezeichnung für die Ausführung DIN rechts = 14ARRF

Technische Daten

DIN-Richtung	Universal
Spannung	12 V DC eE
Verstellbarer Türöffner (F, Fix®)	Ja
Rückmeldekontakt (RR)	Ja
Arbeitsstrom	Ja
Betriebsnennspannung Toleranzbereich	±1 V
Nennwiderstand	60 Ohm
Stromaufnahme AC	125 mA
Stromaufnahme DC (50% Restwelligkeit)	190 mA
DC-Stromaufnahme (stabilsiert)	200 mA
Festigkeit gegen Aufbruch	5000 N
Höhe	112 mm
Breite	20,5 mm
Tiefe	28 mm
Betriebstemperaturbereich	-15 °C bis +40 °C
Einbaulage	senkrecht und waagerecht
Material Gehäuse	Zink-Druckguss
Material Falle	Stahl
Max. Fallenvorlast AC	100 N
Max. Fallenvorlast DC (50% Restwelligkeit)	50 N
Max. Fallenvorlast DC (stabilisiert)	40 N

Artikelnummer	14RRF-------E31
EAN	4042203041820

ASSA ABLOY Sicherheitstechnik GmbH
Bildstockstraße 20 72458 Albstadt albstadt@assaabloy.com
Tel. + 497431 123-0 / www.effeff.de