Vektortüröffner A4001- FA

Artikel- Nr. A4001- FA

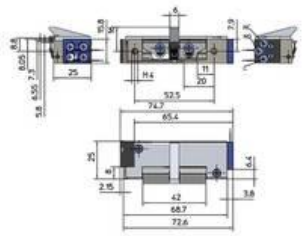

Der Vektortüröffner A4000 überzeugt durch seine kleinen Maße und das fast lautlose Öffnungsverhalten bei Gleichstrom auch unter hoher Vorlast. Zusätzlich besitzt er einen Schaltkontakt (Rückmeldung), welcher von der Schlossfalle betätigt wird.

LEISTUNGSMERKMALE

- dank einzigartiger Vektortechnologie fast lautloses öffnen bei Gleichstrom
- Sicheres Freigeben der Falle auch unter hoher Vorlast
- Radiusfalle 3 mm verstellbar, im 0,75 mm Raster
- Großer Betriebsspannungsbereich durch Doppelspulentechnik
- Anschluss an Gleich- oder Wechselstrom, sowie integrierte bipolare EMV-Schutzdiode
- Montage an links und rechts anschlagende Türen, sowie senkrecht oder waagerecht möglich

TECHNISCHE DETAILS

Allgemeine Daten	
Artikelnummer	A4001- FA
EAN- Nummer	425043821308
Lieferumfang	1 x Vektortüröffner

Technische Daten	
Radiusfalle verstellbar	3 mm
Falleneingrifftiefe	4.5 mm

Zuhaltekraft max.	5000 N
DIN- Richtung	links / rechts
Einbaulage waagerecht / senkrecht	■
Höhe	68.7 mm
Breite	15.8 mm
Tiefe	25 mm

Elektrische Daten	
Arbeitsstrom	■
Ruhestrom	
Momentkontakt	6 - 24 V AC/ DC
Dauerbetriebsfestigkeit	6 oder 12 V DC +/- 15%
Stromaufnahme	500 mA (bei 6 V) / 300 mA (bei 12 V)

Funktionen	
Allgemeine Anwendung	■
Rauchschutzzulassung	
Feuerschutzzulassung	
Schlossfallenführung	■
I.S.T.Kingfix	
Mechanische Entriegelung	
Rückmeldekontakt	■
EMV- Schutzdiode integriert	■
Doppelspulentechnik	■
Signalprozessor integriert	
Integriertes Funkmodul	

PASSENDE SCHLIESSBLECHE

SB- NF1 U

Eckig und mit Riegelausschnitt.

SB- HF U RSK

Eckig und mit Riegelausschnitt, sowie vorgerüstet für Riegelschaltkontakt.

SB- HF U

Eckig und mit Riegelausschnitt.

PASSENDES ZUBEHöR

NT12-500

Netzteil, 12 V DC
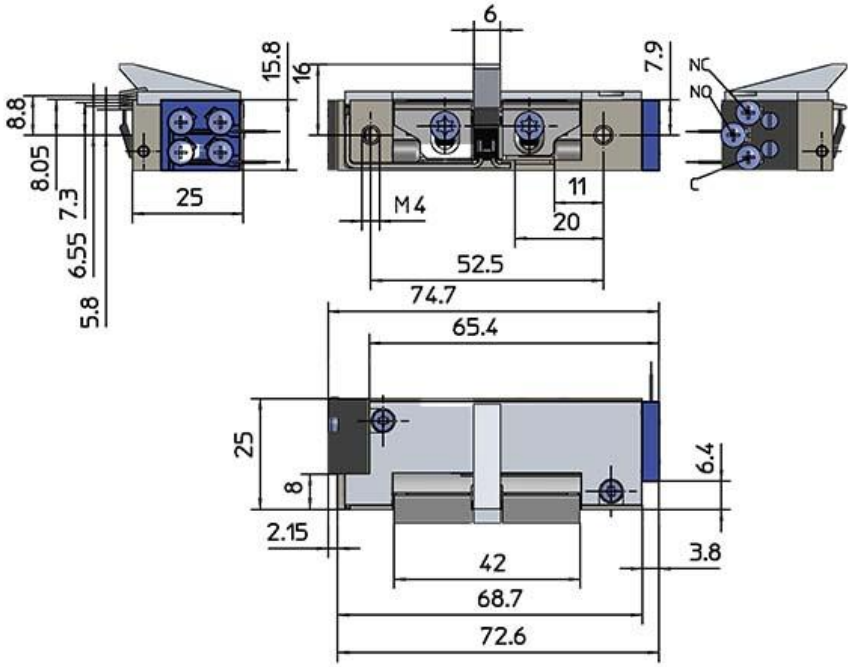
MASSZEICHNUNGEN