Kompakttüröffner A5022- FA

Artikel- Nr. A5022- FA

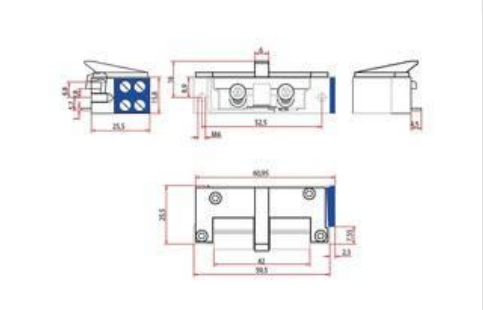

Der Kompakttüröffner A5022 überzeugt durch seine kleinen Maße. Durch einen 2 mm längeren Entriegelungshebel kann der Türöffner mechanisch dauerentriegelt werden.

LEISTUNGSMERKMALE

- Radiusfalle 3 mm verstellbar, im 0,75 mm Raster
- Großer Betriebsspannungsbereich durch Doppelspulentechnik
- Anschluss an Gleich- oder Wechselstrom
- Integrierte bipolare EMV- Schutzdiode
- Montage an links und rechts anschlagende Türen, sowie senkrecht oder waagerecht möglich

TECHNISCHE DETAILS

Allgemeine Daten	
Artikelnummer	A5022- FA
Lieferumfang	1 x Kompakttüröffner

Technische Daten	
Radiusfalle verstellbar	3 mm
Falleneingrifftiefe	6 mm
Zuhaltekraft max.	5000 N

DIN- Richtung	links / rechts
Einbaulage waagerecht / senkrecht	■
Höhe	59.9 mm
Breite	15.8 mm
Tiefe	25.5 mm

Elektrische Daten	
Arbeitsstrom	■
Ruhestrom	
Momentkontakt	6 - 24 V AC/ DC
Dauerbetriebsfestigkeit	6 oder 12 V DC +/- 15%
Stromaufnahme	500 mA (bei 6 V) / 300 mA (bei 12 V)

Funktionen	
Allgemeine Anwendung	■
Rauchschutzzulassung	
Feuerschutzzulassung	
Schlossfallenführung	■
I.S.T.Kingfix	
Mechanische Entriegelung	■
Rückmeldekontakt	
EMV- Schutzdiode integriert	■
Doppelspulentechnik	■
Signalprozessor integriert	
Integriertes Funkmodul	

PASSENDE SCHLIESSBLECHE

SB- NF 130

Kurzes Flachschließblech, eckig ohne Riegelausschnitt.

SB- NF1 U

Eckig und mit Riegelausschnitt.

SB- SK U

Kurzes Flachschließblech, eckig ohne Riegelausschnitt.

SB- SR U

Eckig und mit Riegelausschnitt, sowie vorgerüstet für Riegelschaltkontakt.

SB- HF U RSK

Eckig und mit Riegelausschnitt, sowie vorgerüstet für Riegelschaltkontakt.

SB- HF U

Eckig und mit Riegelausschnitt.

SB- SF U

Eckig und mit Riegelausschnitt.

PASSENDES ZUBEHöR

NT12-500

Netzteil, 12 V DC
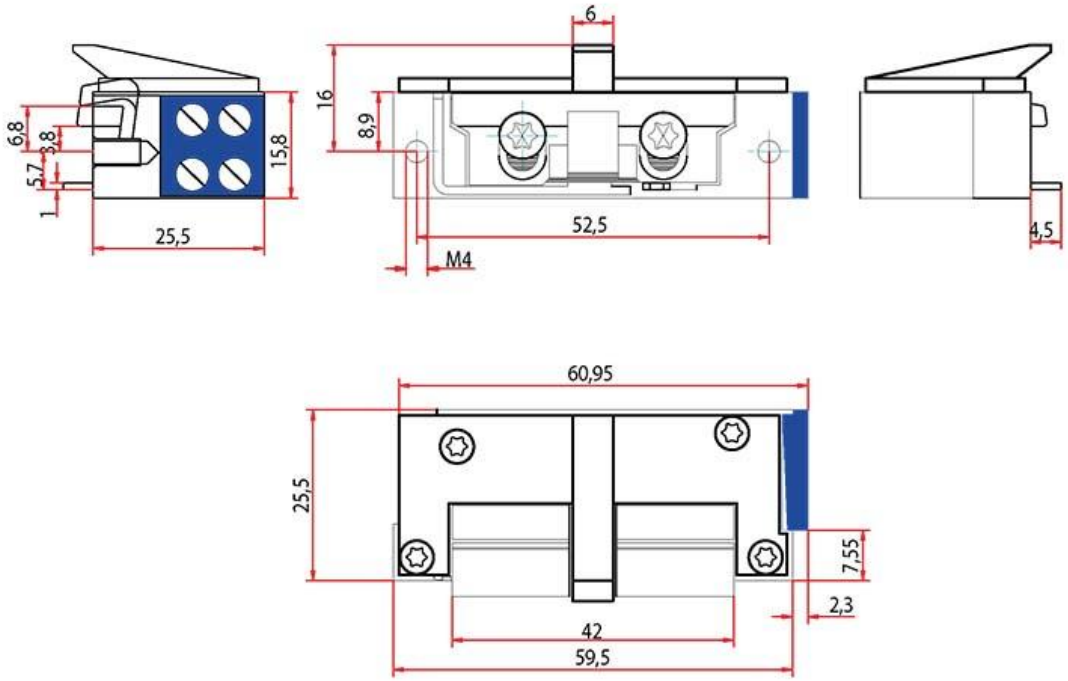
MASSZEICHNUNGEN