Elektro- Türöffner 24FF- - - - - - - - D11

effeff
ASSA ABLOY

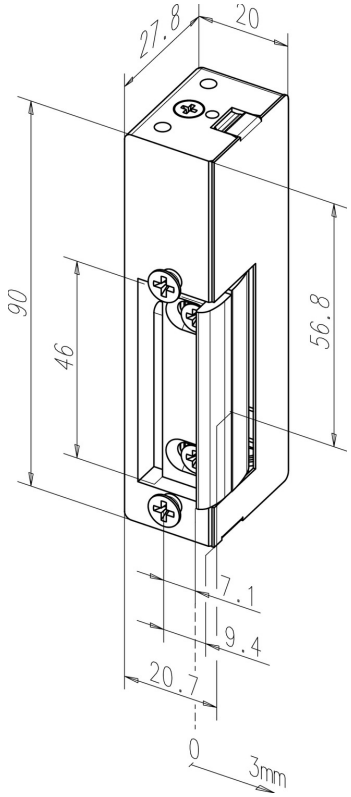

Produktbeschreibung

Modell mit verstellbarer FaFix®-Falle mit Möglichkeit die Türöffnerfalle zu justieren.

Vorteile auf einen Blick

- Kombinierbar zu Schließblechen mit Fallenführung (Standard) ohne FaFix®
- Durch 180° gedrehte Montage DIN-rechts und -links verwendbar

Lieferumfang

- 1 Stück Elektro-Türöffner

Hinweis

- Bestellbezeichnung für die Ausführung DIN rechts = 24AFF

Technische Daten

DIN-Richtung	Universal
Spannung	6-12 V AC/DC
Verstellbare Falle (FF, FaFix®)	Ja
Arbeitsstrom	Ja
Arretierung	Ja
Nennwiderstand	7,7 Ohm
Stromaufnahme 12 V AC	1100 mA
Stromaufnahme 6 V AC	550 mA
Stromaufnahme DC (50% Restwelligkeit) 12 V	1480 mA
Stromaufnahme DC (50% Restwelligkeit) 6 V	740 mA
Stromaufnahme 12 V DC (stabilisiert)	1560 mA
Stromaufnahme 6 V DC (stabilsiert)	780 mA
Festigkeit gegen Aufbruch	4000 N
Höhe	90 mm
Breite	20 mm
Tiefe	28 mm
Betriebstemperaturbereich	-15 °C bis +40 °C
Material Gehäuse	Zink-Druckguss
Material Falle	Zink-Druckguss
Material Aufschraubstück	Zink-Druckguss
Max. Fallenvorlast 6 V AC	160 N
Max. Fallenvorlast 12 V AC	160 N
Max. Fallenvorlast DC (50% Restwelligkeit) 6 V	40 N
Max. Fallenvorlast DC (50% Restwelligkeit) 12 V	100 N
Max. Fallenvorlast 6 V DC (stabilisiert)	10 N
Max. Fallenvorlast 12 V DC (stabilisiert)	60 N

Artikelnummer	24FF--------D11
EAN	4042203259645

ASSA ABLOY Sicherheitstechnik GmbH
Bildstockstraße 20 72458 Albstadt albstadt@assaabloy.com
Tel. + 497431 123-0 / www.effeff.de