Fluchttürsteuermodul

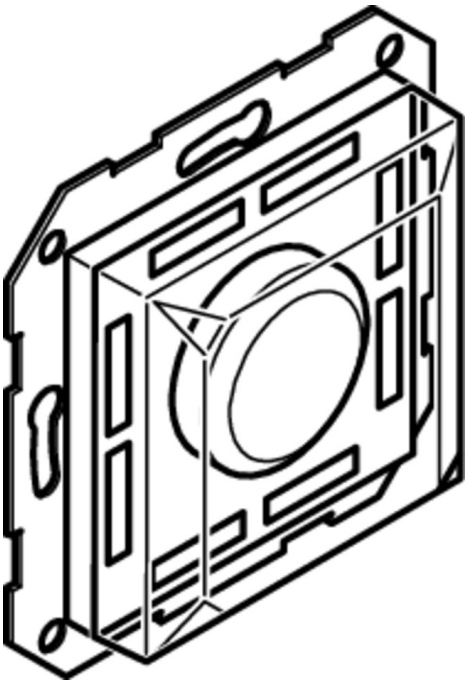

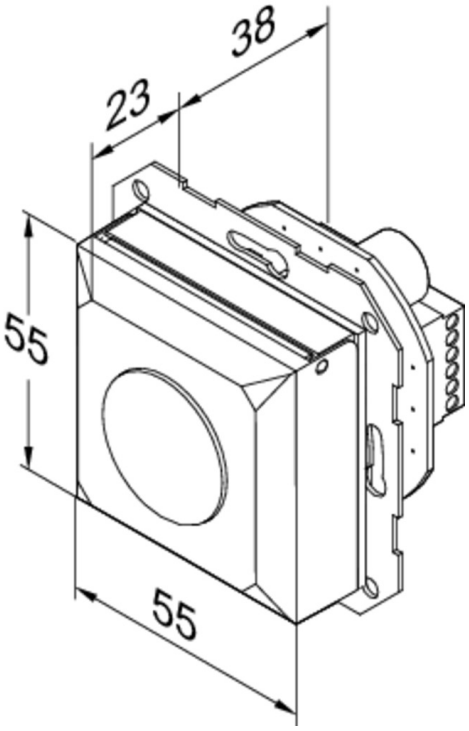

Produktbeschreibung

Zur Steuerung von elektrischen Verriegelungselementen im Verlauf von Flucht- und Rettungswegen zugelassen gem. EltVTR und DIN EN 13637:2015.

Fluchttürsteuermodul

- Nottaste beleuchtet mit wiederverwendbarer, unverlierbarer, nicht splitternder Schutzhaube
- Integrierte optische Türzustandsanzeige mit symbolisch angeordneten Hochleistungs-LED's (grün / rot / gelb) für entriegelt / verriegelt / Alarm
- Hinweisschild Nottaste (Pfeil nach unten)
- Mehrtonsignal und Sabotagekontakt
- Einstellbare Zeitabläufe für Verzögerung Dauerfreigabe, Kurzzeitentriegelung, Voralarm, Alarmzeit, Orientierungssignal
- Überwachung der Türöffnungszeit bei Kurzzeitentriegelung
- Mit einem parametrierbaren Eingang für:
- Steuerung über externes Bedienelement oder
- Kurzzeitentriegelung über Zutrittskontrollsystem oder
- Notentriegelung über Brandmeldeanlage oder
- Verriegeln mit Vorrang über Einbruchmeldeanlage
- Mit einem parametrierbaren Relaisausgang für:
- Tür verriegelt/entriegelt oder
- Tür offen/geschlossen oder
- Sammelalarm oder
- Ansteuerung Türöffner/Motorschloss/Drehtürantrieb
- Anschlüsse:
- SYSCON-4: Spannungsversorgung
- SYSCON-5: Bedienteil
- Steckbare Schraubklemmen

Lieferumfang

- 1 Stück Fluchttürsteuermodul
- 1 Stück Bedienungsanleitung

Technische Daten

Nennspannung	12-24 VDC SELV
Ausgangsstrom	Max. 1 A (abhängig vom verwendeten Netzteil)
Eigenstromaufnahme	0,1 A bei 24V
Anschluss	Ja
Einzelanwendung (offline)	Ja
Notschalter	Ja
Bedienelement	Nein, externes Bedienelement notwendig
Einstellen von Zeiten und Funktionen	Über Schlüsselschalter
Betriebstemperaturbereich	-5 °C bis +40 °C
Schutzart	IP 30
Abmessung	Zur Montage uP-Schalterdose 62,5 mm Tiefe, Rahmen oder ap Modul notwendig
Eingänge	1 x parametrierbar; 1 x Brandmeldeanlage
Ausgänge	1x; parametrierbar Umschaltkontakt 30 V / 1 A
Schlüsselschalter entgegen Fluchtrichtung	Ja (ohne Anzeige)
Fluchttürterminal für bidirektionalen Fluchtweg	Nein
Steuerung	ja, integriert
Geprüft nach	EltVTR; DIN EN 13637:2015
TS-Bus-Schnittstelle	Nur Modellreihe 1385
Anschluss an Tableau, Visualisierung, OPC Server	Nur Modellreihe 1385
Anwendungsbereich	Zur Verwendung im Innenbereich, ohne Kondensation

Artikelnummer	1384E2N------00
EAN	4042203809680

ASSA ABLOY Sicherheitstechnik GmbH
Bildstockstraße 20 72458 Albstadt albstadt@assaabloy.com
Tel. + 497431 123-0 / www.effeff.de