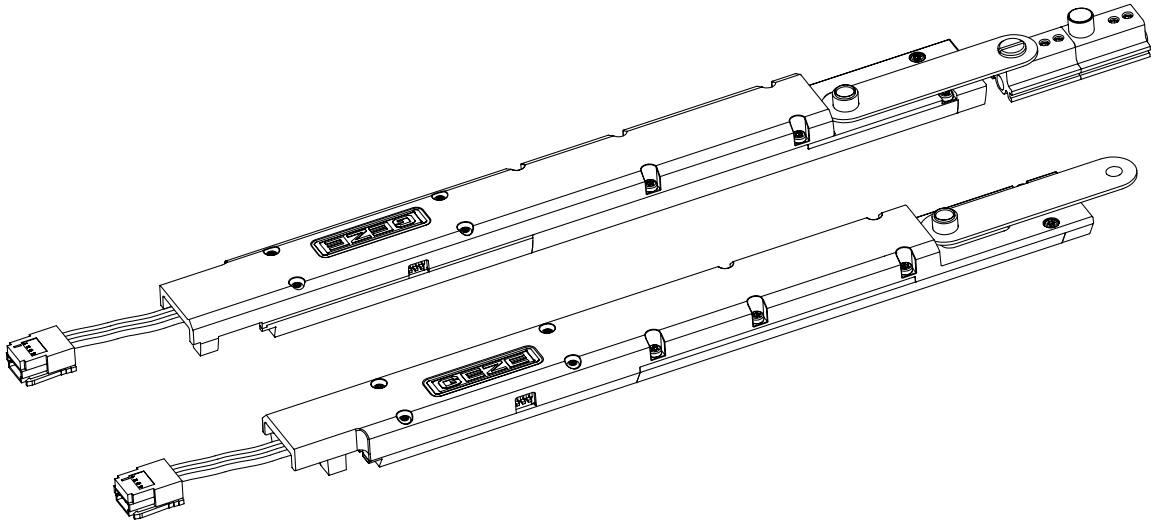

E 905 / E 906

DE für integrierte Montage

EN for integrated assembly

DE Montageanleitung

EN Installation instructions

143920-01

GEZE

Inhaltsverzeichnis / Table of contents

1 Montage / Mounting 3
1.1 Montage Antriebshalterung an Antrieb / Mounting drive bracket on drive 3
1.2 Montage E 905 / E 906 Zweipunkt-Verriegelungsantrieb / Mounting E 905 / E 906 two-point locking drive 4
1.2.1 Antrieb elektrisch anschließen / Electrically connecting the drive 5
1.2.2 Montage Riegelstücke / Mounting bolt pieces 5
1.2.3 Verriegelungspunkte / Locking points 7
1.3 Montage E 905 / E 906 Verriegelungsantrieb für Zentralverschluss / Mounting E 905 / E 906 locking drive for central closure 8

2 Notentriegelung / Emergency unlocking 9

1 Montage / Mounting

Mindestflügelhöhe 850 mm / Minimum sash height 850 mm
- Montage von **max. 2 Antrieben** / Mounting of **max. 2 drives**
- Mögliche Montagevariationen: / Possible mounting options:

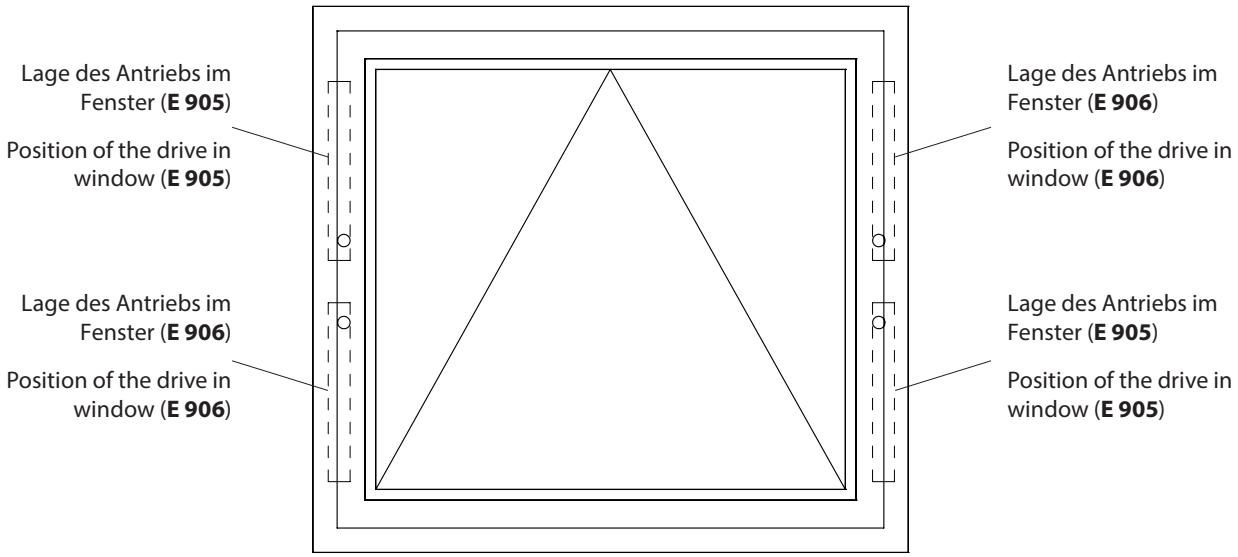

- Bei der Montage der Verriegelungsantriebe E 905 und E 906 ist zu beachten, dass die Antriebe je nach Orientierung des Verriegelungsbolzens (nach oben oder nach unten) sowohl an der rechten als auch an der linken Nebenschließkante eingebaut werden können. Im Weiteren wird die Montage des E 905 an der rechten Nebenschließkante (gesehen von Sicht auf Fenster) mit Verriegelungsbolzen nach oben orientiert beschreiben. Die anderen Montagefälle sind analog auszuführen.
- Es ist sicherzustellen, dass jeder Antrieb mindestens 2 Verrieglungspunkte des Fensters bedient.
- Alle aufgeführten Montageschritte sind zu berücksichtigen und alle Teile zu verwenden.

- When mounting the locking drives E 905 and E 906, it should be noted that the drives can be installed, depending on the orientation of the locking bolt (upwards or downwards), both on the right and the left secondary closing edge. Subsequently, the installation of the E 905 on the right secondary closing edge (facing the window) is described with locking bolts oriented upward. The other installations are to be performed similarly.
- Make sure that each drive operates at least 2 locking points on the window.
- All the installation steps listed must be taken into account and all the parts must be used.

1.1 Montage Antriebshalterung an Antrieb / Mounting drive bracket on drive

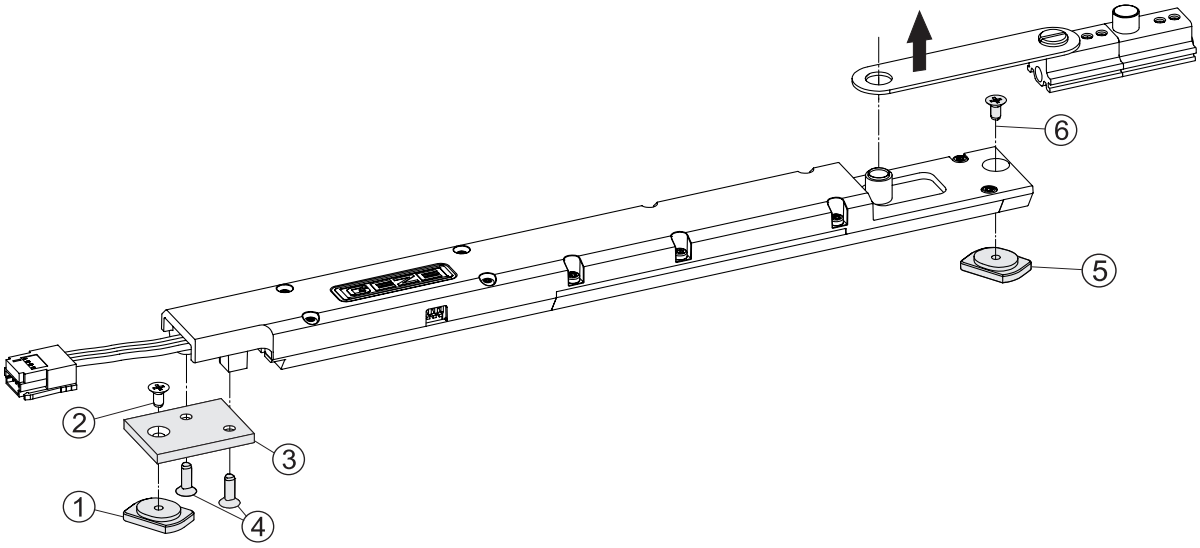

- ▶ Nutenstein (**1**) für Flügel mit Senkschraube DIN 965 M4x8 (**2**) an seitlichem Flügellager (**3**) lose verschrauben.
- ▶ Seitliches Flügellager (**3**) durch Schrauben DIN 7500 M4x14 (**4**) mit dem Verriegelungsantrieb verbinden.
- ▶ Nutenstein (**5**) für Flügel mit Senkschraube DIN 965 M4x8 (**6**) an Verriegelungsantrieb lose verschrauben.

- Loosely screw the sliding block (**1**) for sash with countersunk head screw DIN 965 M4x8 (**2**) on to the side sash bearing (**3**).
- Connect side sash bearing (**3**) by screws DIN 7500 M4x14 (**4**) with the locking drive.
- Loosely screw the sliding block (**5**) for sash with countersunk head screw DIN 965 M4x8 (**6**) on to the locking drive.

1.2 Montage E 905 / E 906 Zweipunkt-Verriegelungsantrieb / Mounting E 905 / E 906 two-point locking drive

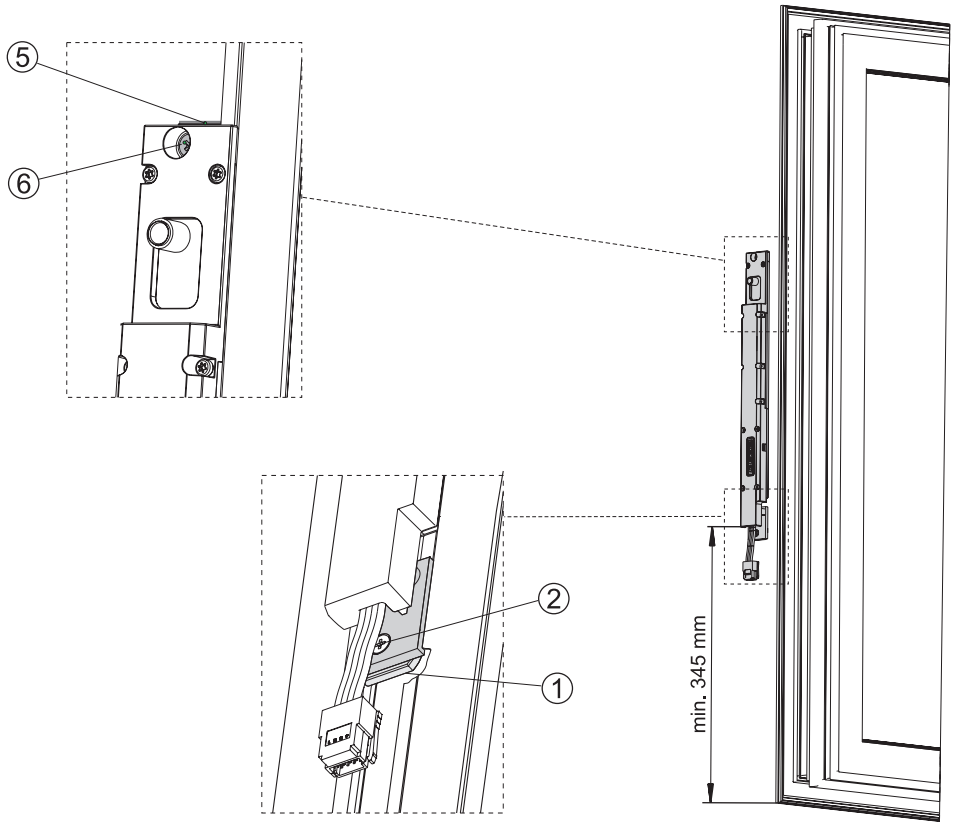

- Verriegelungsantrieb in Position bringen und den Antrieb in Flügel einsetzen.
- Lage des Verriegelungsantriebes in Flügelprofil durch Fixieren der Nutensteine (**1**) und (**5**) mit Schrauben (**2**) und (**6**) sichern.
  Die Nutensteine verspannen sich gegen die Profilwandung des Flügels und müssen senkrecht zur Profilnut ausgerichtet sein.

- Bring locking drive into position and insert the drive into sash.
- Secure the position of the locking drive in the sash profile by fixing the sliding blocks (**1**) and (**5**) with screws
- (**2**) and (**6**).
  The sliding blocks brace against the profile wall of the sash and must be vertically aligned with the profile groove.

Zum einfachen Auffinden der Stelle zum Notentriegeln eine Markierung am Fenster anbringen (siehe Kap. 2 Notentriegeln).

Mark the spot for emergency unlocking at the window for easy detection (see Section 2 Emergency unlocking).

1.2.1 Antrieb elektrisch anschließen / Electrically connecting the drive

- **Antrieb gemäß Anschlussplan elektrisch anschließen.**
  - **ID 148327 (E 90x Verriegelungsantrieb)**

- **Connect drive electrically according to the wiring diagram.**
  - **ID 148327 (E 90x locking drive)**

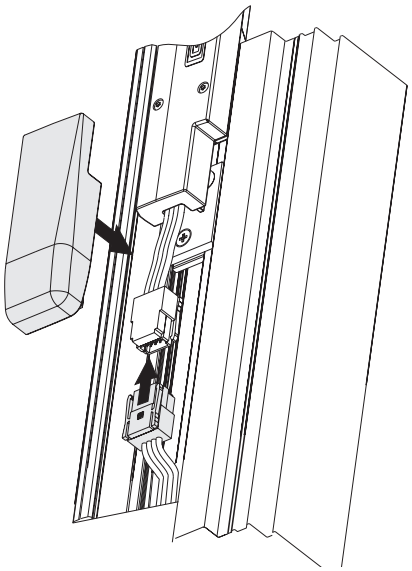

1.2.2 Montage Riegelstücke / Mounting bolt pieces

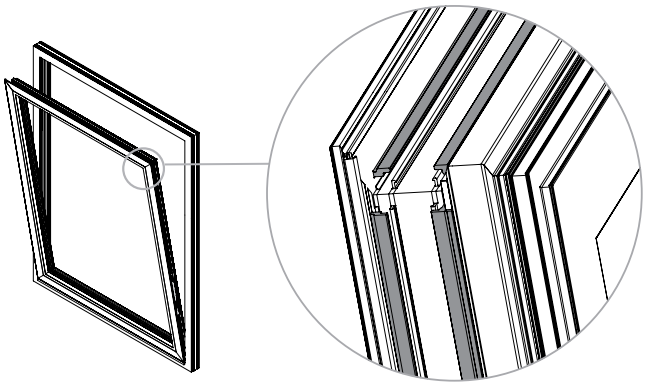

- Ecken an Flügel aussparen / Cut out corners on the casements

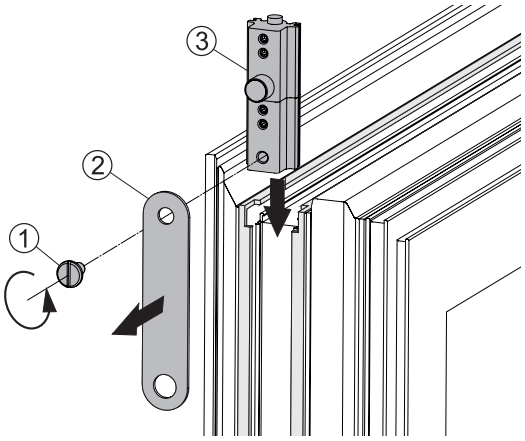

- Schraube (1) lösen, Koppelblech (2) abnehmen und Riegelstück (3) in Profil einschieben /
  Loosen the screw (1), remove the coupling plate (2) and insert the bolt component (3) into the profile.

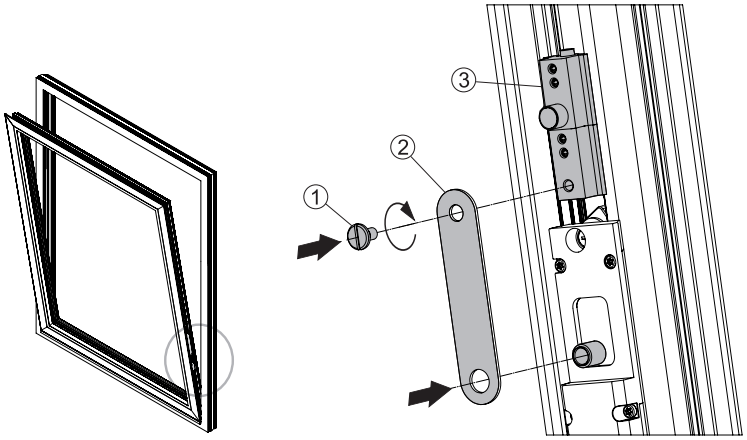

- Koppelblech (2) auf Antrieb aufstecken.
- Koppelblech (2) und Riegelteil (3) mit Schraube (1) verbinden. Anzugsmoment 3 Nm.

- Fit the coupling plate (2) on the drive.
- Connect the coupling plate (2) and the bolt component (3) using the screw (1). Tightening torque 3 Nm.

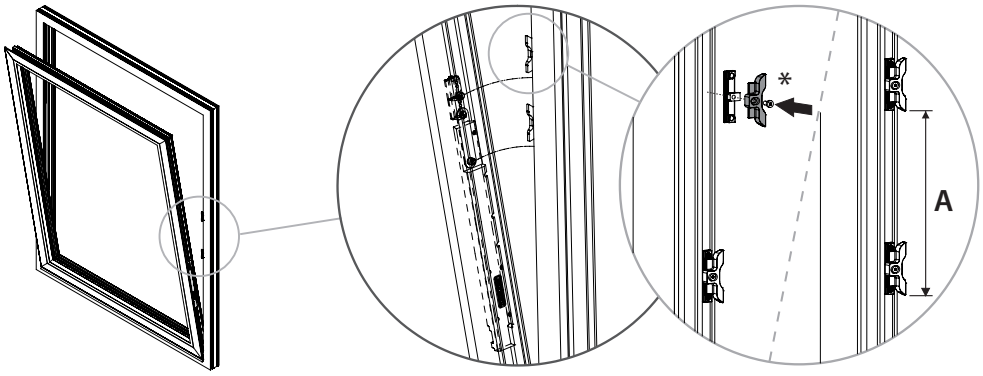

* (Riegelstücke nicht im Lieferumfang enthalten) / (Bolt pieces not includet in delivery)

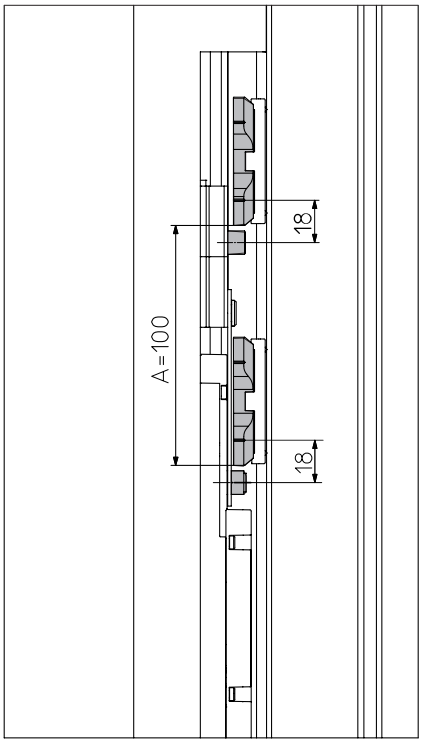

- Riegelstücke wie dargestellt im Abstand von 18 mm zum Verriegelungsbolzen montieren.
- Anpressdruck des Flügels über Riegelstück so einstellen, dass Fenster sicher verriegelt ist.
- Bei vorzeitigem Abschalten des Antriebs: Anpressdruck überprüfen.
- Es ist sicherzustellen, dass jeder Antrieb mindestens 2 Verrieglungspunkte des Fensters bedient.

- Mount bolt pieces as shown at a distance of 18 mm from the locking bolt.
- Adjust contact pressure of the sash via bolt piece in such a way that the window is securely locked.
- In the event of premature shutting off: check contact pressure.
- Make sure that each drive operates at least 2 locking points on the window.

1.2.3 Verriegelungspunkte / Locking points

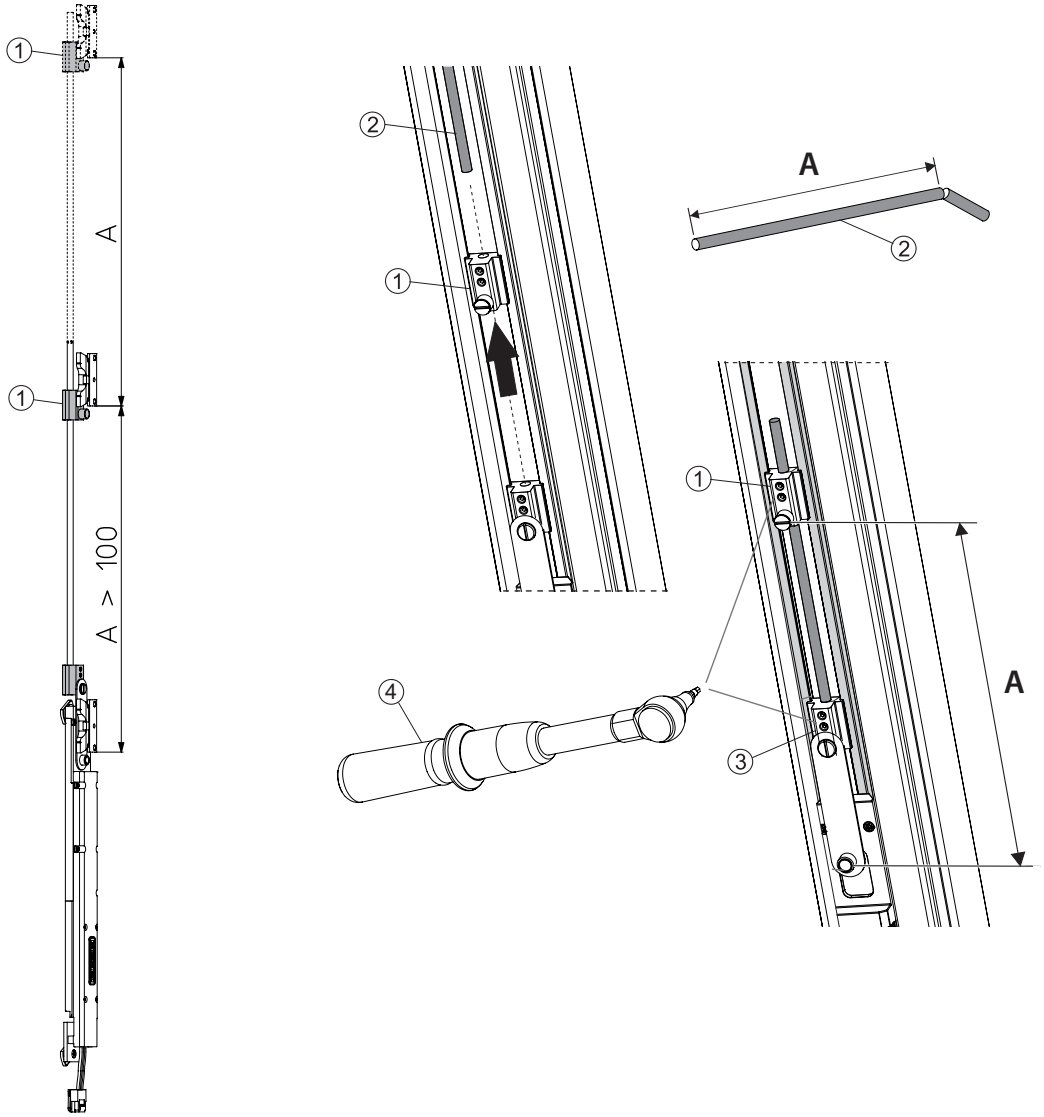

Für Abstand „A“ größer 100 mm sind separate Stangen (2) zu bestellen.
Verfügbare Längen: 0,5 m (ID: 151673), 1 m (ID: 151674), 1,5 m (ID: 151675).

Separate bars (2) must be ordered if distance „A“ is greater than 100 mm.
Available lengths: 0.5 m (ID: 151673), 1 m (ID: 151674), 1.5 m (ID: 151675).

- Wenn der Abstand „A“ größer als 100 mm beträgt, ist Riegelteil (1) zu lösen.
- Riegelteil an der gewünschten Stelle setzen, Stange (2) ablängen.
- Stange durch Riegelteil und Koppelteil (3) schieben.
- Stange mit Werkzeug SW 2,5 (4) anschrauben. Anzugsmoment 4 Nm.

- If distance „A“ is greater than 100 mm, the bolt component (1) must be loosened.
- Set the bolt component in the required place, shorten the bar (2).
- Push the bar through the bolt component and coupling part (3).
- Screw the bar in place using tool SW 2.5 (4). Tightening torque 4 Nm.

Es wird empfohlen ab einer freien Flügellänge von maximal 1200 mm einen weiteren dritten Verriegelungspunkt (separat erhältlich ID: 151672) zu setzen!

It is recommended to set an additional third locking point (available separately ID: 151672) from a free sash length of maximum 1200 mm onward!

1.3 Montage E 905 / E 906 Verriegelungsantrieb für Zentralverschluss / Mounting E 905 / E 906 locking drive for central locking

- Montage Antrieb siehe Kapitel 1.1
- Antrieb elektrisch anschließen siehe Kapitel 1.2

- For installing the drive see Chapter 1.1
- For connecting the drive to the power supply see Chapter 1.2

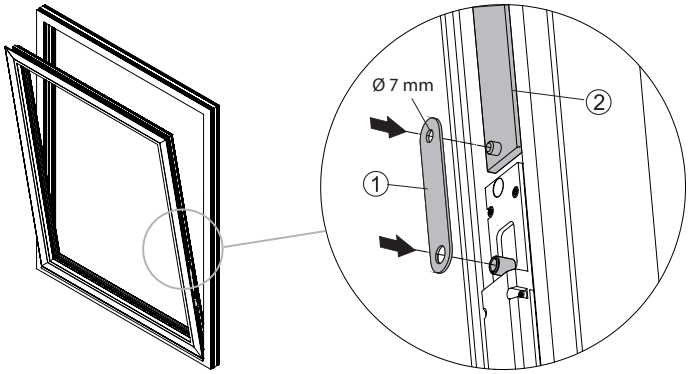

- Koppelblech (1) auf Antrieb und Triebstange (2) des Zentralverschlusses aufstecken. Die Triebstange ist in Absprache mit dem Profilsystemhersteller bauseitig bereitzustellen.
- Durchmesser der Bohrung am Koppelblech zur Anbindung an der Triebstange: Ø 7 mm.
  Für größere Durchmesser kann die Bohrung auf max. Ø 10 mm aufgebohrt werden.
- Es ist sicherzustellen, dass jeder Antrieb mindestens 2 Verriegelungspunkte des Fensters bedient.

- Fit the coupling plate (1) onto the drive and driving bar (2) of the central closure. The driving bar must be provided on-site following agreement with the profile system manufacturer.
- Diameter of the drill hole on the coupling plate for connection of the driving bar: Ø 7 mm.
  The drill hole can be enlarged to a max. Ø 10 mm for larger diameters.
- Make sure that each drive operates at least 2 locking points on the window.

2 Notentriegelung / Emergency unlocking

Bei Geräteausfall oder Defekt der Anlage kann das Fenster wie folgt notentriegelt werden:

- Werkzeug (z.B. Flachkopfschraubendreher), wie in Grafik dargestellt in angegebenem Abstand zur Flügelunterkante zwischen Flügel und Rahmen ansetzen.
- Mit Werkzeug die Kante des Verriegelungsantriebes ertasten.
- Werkzeug davor ansetzten und mit kurzen Hammerschlägen auf den Werkzeugschaft den Antrieb in Pfeilrichtung ca. 20 mm verschieben.

In case of an emergency such as equipment failure or malfunction of the system, the window can be unlocked as follows:

- Apply tool (e.g. flat head screwdriver) as shown in the picture, at the specified distance from the lower sash edge, between sash and frame.
- Feel the edge of the locking drive with the tool.
- Place tool in front and with short blows on the tool shaft of the hammer, move the drive in direction of the arrow for about 20 mm.

Zum einfachen Auffinden der Stelle eine Markierung am Fenster anbringen.

Mark the spot at the window for easy detection.

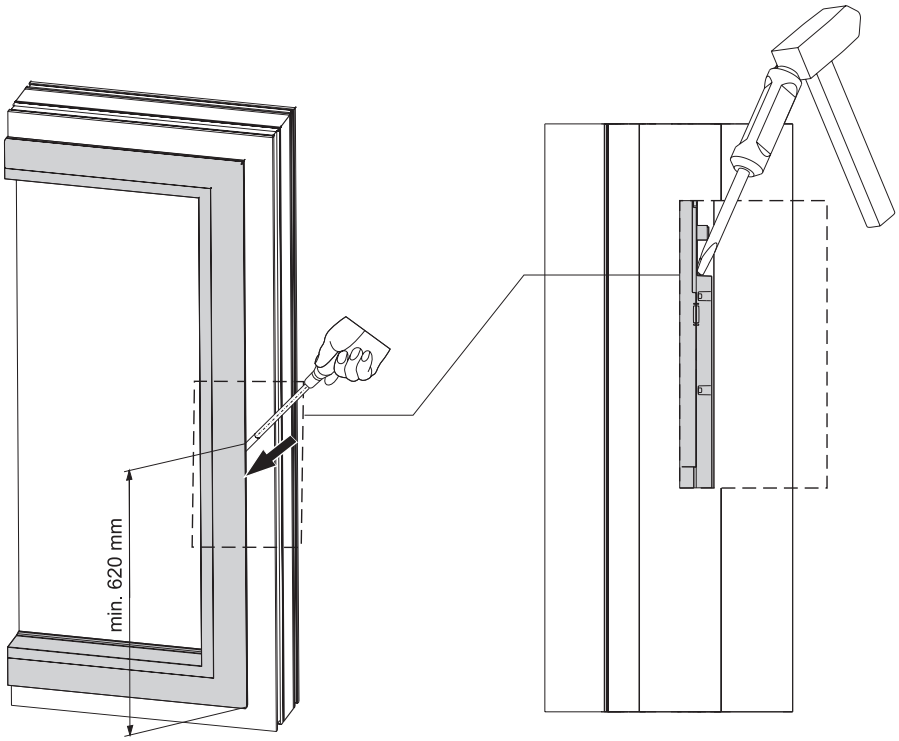

Germany
GEZE Sonderkonstruktionen GmbH
Planken 1
97944 Boxberg-Schweigern
Tel. +49 (0) 7930 9294 0
Fax +49 (0) 7930 9294 10
E-Mail: sk.de@geze.com

GEZE GmbH
Niederlassung Süd-West
Tel. +49 (0) 7152 203 594
E-Mail: leonberg.de@geze.com

GEZE GmbH
Niederlassung Süd-Ost
Tel. +49 (0) 7152 203 6440
E-Mail: muenchen.de@geze.com

GEZE GmbH
Niederlassung Ost
Tel. +49 (0) 7152 203 6840
E-Mail: berlin.de@geze.com

GEZE GmbH
Niederlassung Mitte/Luxemburg
Tel. +49 (0) 7152 203 6888
E-Mail: frankfurt.de@geze.com

GEZE GmbH
Niederlassung West
Tel. +49 (0) 7152 203 6770
E-Mail: duesseldorf.de@geze.com

GEZE GmbH
Niederlassung Nord
Tel. +49 (0) 7152 203 6600
E-Mail: hamburg.de@geze.com

GEZE Service GmbH
Tel. +49 (0) 1802 923392
E-Mail: service-info.de@geze.com

Austria
GEZE Austria
E-Mail: austria.at@geze.com
www.geze.at

Baltic States
GEZE GmbH Baltic States office
E-Mail: office-latvia@geze.com
www.geze.com

Benelux
GEZE Benelux B.V.
E-Mail: benelux.nl@geze.com
www.geze.be
www.geze.nl

Bulgaria
GEZE Bulgaria - Trade
E-Mail: office-bulgaria@geze.com
www.geze.bg

China
GEZE Industries (Tianjin) Co., Ltd.
E-Mail: chinasales@geze.com.cn
www.geze.com.cn

GEZE Industries (Tianjin) Co., Ltd.
Branch Office Shanghai
E-Mail: chinasales@geze.com.cn
www.geze.com.cn

GEZE Industries (Tianjin) Co., Ltd.
Branch Office Guangzhou
E-Mail: chinasales@geze.com.cn
www.geze.com.cn

GEZE Industries (Tianjin) Co., Ltd.
Branch Office Beijing
E-Mail: chinasales@geze.com.cn
www.geze.com.cn

France
GEZE France S.A.R.L.
E-Mail: france.fr@geze.com
www.geze.fr

Hungary
GEZE Hungary Kft.
E-Mail: office-hungary@geze.com
www.geze.hu

Iberia
GEZE Iberia S.R.L.
E-Mail: info@geze.es
www.geze.es

India
GEZE India Private Ltd.
E-Mail: office-india@geze.com
www.geze.in

Italy
GEZE Italia S.r.l
E-Mail: italia.it@geze.com
www.geze.it

GEZE Engineering Roma S.r.l
E-Mail: roma@geze.biz
www.geze.it

Poland
GEZE Polska Sp.z o.o.
E-Mail: geze.pl@geze.com
www.geze.pl

Romania
GEZE Romania S.R.L.
E-Mail: office-romania@geze.com
www.geze.ro

Russia
OOO GEZE RUS
E-Mail: office-russia@geze.com
www.geze.ru

Scandinavia – Sweden
GEZE Scandinavia AB
E-Mail: sverige.se@geze.com
www.geze.se

Scandinavia – Norway
GEZE Scandinavia AB avd. Norge
E-Mail: norge.se@geze.com
www.geze.no

Scandinavia – Denmark
GEZE Danmark
E-Mail: danmark.se@geze.com
www.geze.dk

Singapore
GEZE (Asia Pacific) Pte, Ltd.
E-Mail: gezesea@geze.com.sg
www.geze.com

South Africa
GEZE Distributors (Pty) Ltd.
E-Mail: info@gezesa.co.za
www.geze.co.za

Switzerland
GEZE Schweiz AG
E-Mail: schweiz.ch@geze.com
www.geze.ch

Turkey
GEZE Kapı ve Pencere Sistemleri
E-Mail: office-turkey@geze.com
www.geze.com

Ukraine
LLC GEZE Ukraine
E-Mail: office-ukraine@geze.com
www.geze.ua

United Arab Emirates/GCC
GEZE Middle East
E-Mail: gezeme@geze.com
www.geze.ae

United Kingdom
GEZE UK Ltd.
E-Mail: info.uk@geze.com
www.geze.com

Der Maßstab DIN ISO 9001 unseres Handelns

GEZE GmbH
Reinhold-Vöster-Straße 21–29
71229 Leonberg
Germany

Tel.: 0049 7152 203 0
Fax.: 0049 7152 203 310
www.geze.com