Jupiter-400/ Jupiter-400-Set

mit Sanftlauf und Gehflügelfunktion

Montageanleitung

- Mechanik-

BelFox®
Torautomatik
Produktions + Vertriebs GmbH

Gewerbestraße 3-5
D - 36148 Kalbach
Tel.: 0 66 55 / 96 95-0
Fax: 0 66 55 / 96 95-31
e- mail: info@belfox.de
www.belfox.de

Komfort und Sicherheit auf Knopfdruck

Stand: Juli 2011

Allgemeines

Sehr geehrter Kunde,

mit diesem Kauf haben Sie einen leistungsfähigen BelFox- Drehtorantrieb erworben.
Für optimale Funktion und Betriebssicherheit lesen Sie bitte diese Montageanleitung und gehen Sie während der Montage Punkt für Punkt vor. Sie werden sehen, dass der Einbau nach dieser Anleitung sehr einfach ist.

Schon während des Einbaus (Probelauf) werden Sie feststellen, dass Sie mit diesem Kauf die richtige Entscheidung getroffen haben.

Inhaltsverzeichnis:

Montage der Antriebe

1. Technische Daten
2. Wirkungsweise
3. Hinweis
4. Montagemaße und Montage
5. Elektrischer Anschluss
6. Einstellung der Endschalter
7. Befestigung der Motorabdeckung
8. Notentriegelung
9. Sicherheitshinweise
10. EG-Konfomitätserklärung Jupiter 400
11. Garantiebedingungen

Anlage: Konformitätserklärung und Übergabeprotokoll
Beschreibung der Motorsteuerung und Inbetriebnahme

1. Technische Daten

Typ	**Jupiter - 400**	**Jupiter – 400 - Set**
Netzanschluss	230 V / 50 – 60 Hz	230 V / 50 – 60 Hz
Motorspannung	12V DC / max. 15 A	2 x 12V DC / max. 15 A
Leistung	180 W	2 x 180 W
Öffnungszeit bis 95°	Typisch 25 sec.	Typisch 25 sec.
Arbeitshub	390 mm	2 x 390 mm
max. Kraft	6800 N	2 x 6800 N
Temperaturbereich	-20°C bis 50°C	-20°C bis 50°C
max. Arbeitsfrequenz	20 Bewegungen pro Std.	20 Bewegungen pro Std.
max. Flügellänge	5 m	2 x 5 m
max. Torgewicht	400 kg	2 x 400 kg
Sanftanlauf	serienmäßig	serienmäßig
Sanftauslauf	serienmäßig	serienmäßig
Gehflügelbetrieb	-	serienmäßig

<u>Unser weiteres Lieferprogramm:</u>

Garagentorantriebe
Drehtorantriebe
Schiebetorantriebe
Schranken und Zubehör
Funkfernsteuerungen
Schalt- und Betätigungselemente

2. Wirkungsweise

Der Antrieb arbeitet elektromechanisch. Ein 12-V- Gleichstrommotor treibt eine Spindel an. Über die fest mit der Schubstange verbundene Spindelmutter wird die Schubstange aus dem Antriebskörper herausgeschoben und dadurch das Tor geschlossen.
Beim Einziehen der Schubstange öffnet sich das Tor. Die Betätigung kann über Taster, Schlüsseltaster oder Funk erfolgen. Die Abschaltung in den Endlagen erfolgt durch Endschalter.

3. Hinweis

Der Anbau des Drehtorantriebes ist denkbar einfach. Vor Beginn der Montage sollte jedoch die nachfolgende Montageanleitung sorgfältig gelesen werden.
Einbaufehler können dadurch vermieden, Zeit und Ärger erspart werden. Für die Beschädigung des Antriebes durch fehlerhafte Montage kann das Werk keine Gewährleistung übernehmen. Für das einwandfreie Arbeiten des Antriebes ist ein leichtgängiges Drehtor ohne Stützräder Bedingung. Die Angeln sollen spielfrei sein. Bei Toren mit großer Windlast reduzieren sich die angegebenen max. Werte für Torgewicht und Flügellänge.
Signalleitungen (z. B. Impuls, Stopp, Auf, Zu …) dürfen eine Länge von max. 30m nicht überschreiten. Ab einer Kabellänge von 5 m ist ein abgeschirmtes Kabel zu verwenden, um Störungen zu vermeiden.

4. Montagemaße und Montage

Beim Einbau des Antriebes müssen die Einbaumaße laut nachstehender Tabelle eingehalten werden.

Werte in mm

A	B	C	D	ÖW Max.
180	**140**	**1130**	**95**	**95º**
140	**180**	**1130**	**95**	**115º**

Gleiche Maße A und B (z. B. 180/180) bewirken eine gleichmäßige Geschwindigkeit des Tores.
Max. Maßkombination: A + B < = 360 mm

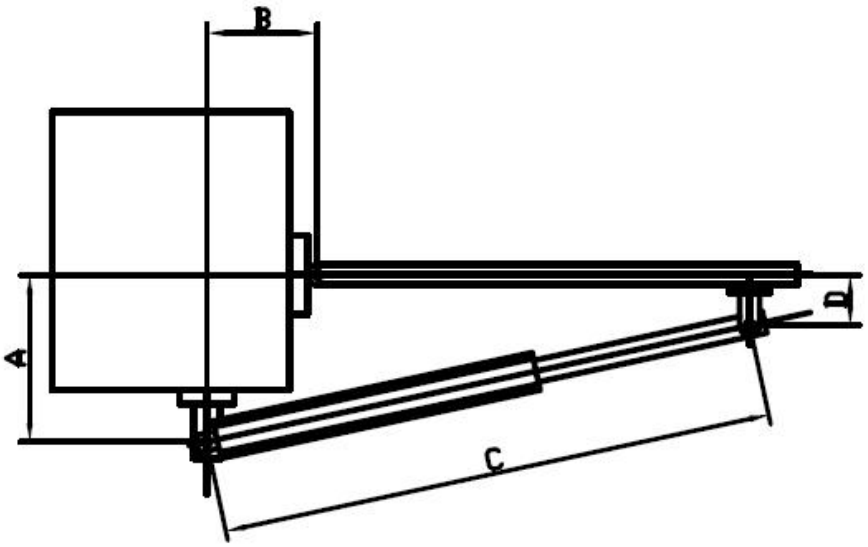

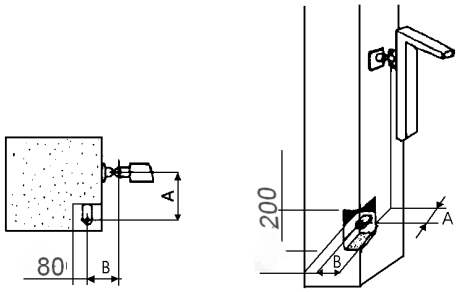

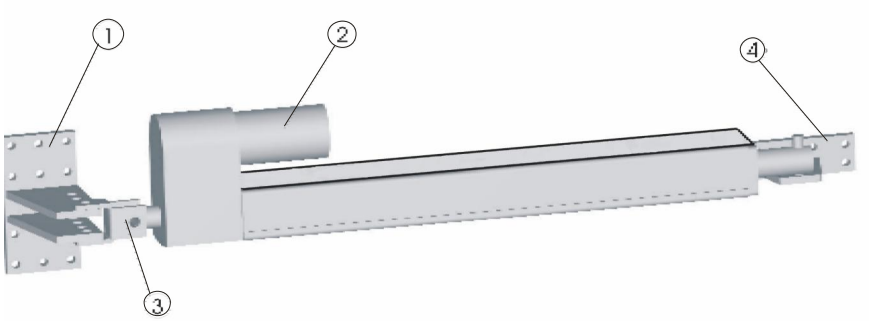

(1) Pfostenwinkel

(2) Antriebsmotor

(3) Motorbefestigung

(4) Torwinkel

Messen Sie entsprechend dem Pfostenmaß das Maß „A“ und das Maß „B“ aus und befestigen Sie dementsprechend den Antrieb mittels Pfostenwinkel und Motorbefestigung am Torpfosten. Gegebenenfalls ist der mitgelieferte Pfostenwinkel zu kürzen. Bei Betrieb wirken starke Kräfte auf diese Befestigung.
Verschweißen Sie aus diesem Grund bei Stahlpfosten den Pfostenwinkel, bei steinernen Pfosten setzen Sie vorzugsweise Klebeanker!
Den Torwinkel mit Klemmhalterung befestigen Sie so am Tor, dass das Maß „C“ eingehalten wird.
Hängen Sie nun den Motor am Torwinkel ein und befestigen Sie diesen mit einer Mutter M 12 (Schlüsselweite 19)

5. Elektrischer Anschluss:

Der Elektrische Anschluss ist gemäß Montageanleitung Motorsteuerung 47-31-B durchzuführen. (Anlage)

6. Einstellung der Endschalter

Der Antrieb Jupiter 400 ist mit zwei Reedkontakten (Magnetschaltern) mit integrierten Leuchtdioden ausgerüstet. Der Endschalter in Richtung Torflügel ist der Endschalter „ZU“, der Endschalter in Richtung Pfosten ist der Endschalter „AUF“. Durch Verschieben der Endschalter legen Sie die endgültigen Endlagen fest. Beim Erreichen der jeweils eingestellten Endlagen erlischt die rote LED Anzeige. Danach wird der Schalter mittels Schraubendreher (Beipack) fixiert.

Endschalter „ZU“

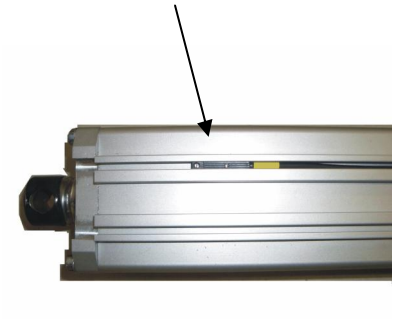

Endschalter „AUF“

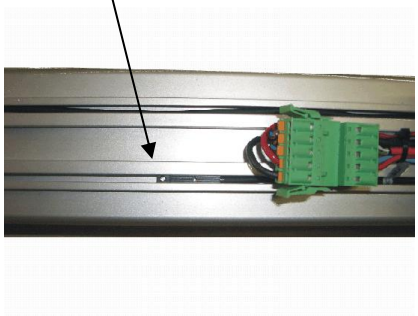

7. Befestigung der Motorabdeckung:

Nach abgeschlossener Verkabelung und Einstellung der Endschalter wird die Schutzhaube des Antriebes wieder aufgesetzt.
Achten Sie bitte darauf, dass die Haube in den beiden Nuten des Alu-Profils einrastet. Mit dem Schloss in der Mitte der Abdeckung kann die Haube arretiert werden.

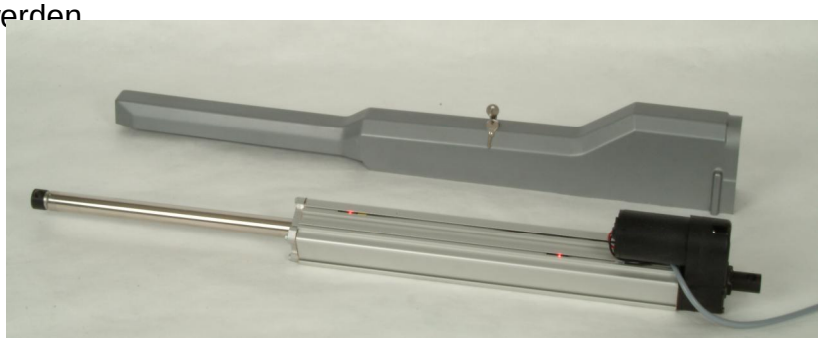

8.Notentriegelung

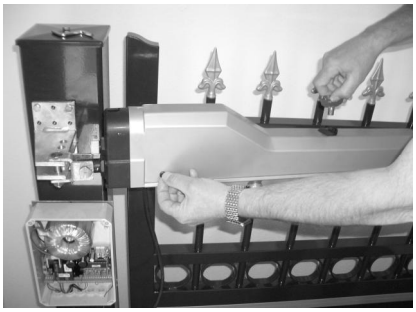

Kunststoffstift entfernen und mit dem Schlüssel das Schloss der Abdeckhaube Öffnen

Abdeckhaube abnehmen

Gelben Schraubenverschluss am Kopfende des Motors

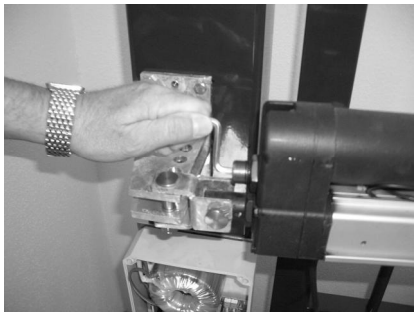

Mit dem beiliegendem Imbus-schlüssel mit einer rechts / abschrauben links Drehung (je nach Einbau-situation) den Druck, die Spannung vom Tor nehmen.

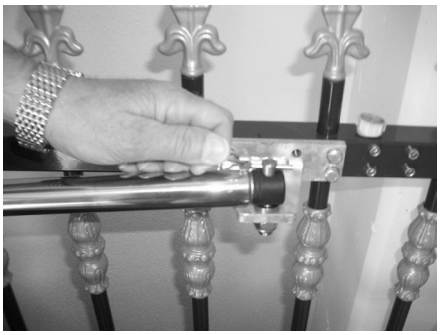

Sicherungssplint aus dem Dorn aus Torwinkel ziehen

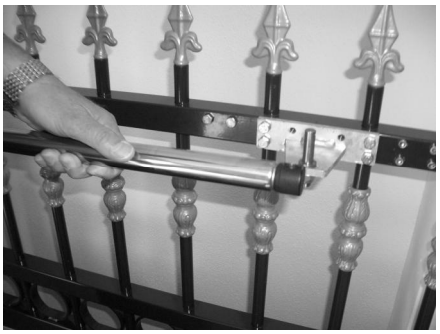

Antrieb vom Torwinkel herunter-heben

Zur Verriegelung gehen Sie umgekehrt vor.
(ein Zurückdrehen der Inbusschraube ist nicht notwendig)

9. Sicherheitshinweise

Diese Hinweise sind als wesentlicher Bestandteil des Produktes dem Benutzer auszuhändigen. Sie sind sorgfältig durchzulesen, da sie wichtige Angaben für die Sicherheit bei Einbau, Benutzung und Instandhaltung der Anlage enthalten. Die Hinwiese sind sicher aufzubewahren und auch allen weiteren Benutzern der Anlage zur Verfügung zu stellen. Das Produkt darf ausschließlich für den vom Hersteller vorgesehenen Verwendungszweck eingesetzt werden. Jeder andere Einsatz ist als unsachgemäß und daher als gefährlich zu betrachten. Der Hersteller kann nicht haftbar gemacht werden für Schäden, die auf unsachgemäßer, fehlerhafter und zweckentfremdeter Benutzung beruhen. Während des Öffnens und Schließens des Tores darf der Arbeitsbereich der Toranlage nicht betreten werden.

Bei Störungen oder Fehlbetrieb ist der Netzschalter zu betätigen, jeder eigene Versuch von Reparatur oder Eingriff zu unterlassen und ausschließlich Fachpersonal zur Rate zu ziehen. Zuwiderhandlungen können Gefahrsituationen mit sich bringen. Alle Arbeiten zur Reinigung, Instandhaltung bzw. Instandsetzung sind vom Fachpersonal auszuführen.

Zur Sicherstellung der Leistung und Betriebstüchtigkeit der Anlage sind von Fachpersonal die erforderlichen Wartungsarbeiten in regelmäßigen Abständen nach Vorgabe des Herstellers durchzuführen. Insbesondere ist auf regelmäßige Überprüfung der Betriebstüchtigkeit aller Sicherheitseinrichtungen zu achten. Alle Arbeiten zum Einbau, zur Instandhaltung und Reparatur sind schriftlich in einem Prüfbuch zu dokumentieren.

10. EG – Konformitätserklärung

BelFox Torautomatik
Produktions- u. Vertriebs GmbH
Gewerbestrasse 3+5
D – 36148 Kalbach

Wir erklären hiermit, dass die nachstehend aufgeführten Geräte allen einschlägigen zutreffenden EG-Richtlinien und Normen entsprechen:

Gerätebezeichnung: Drehtorantrieb Jupiter - 400

Angewandte Richtlinien und Normen sind unter anderem:

EG-Bauproduktenrichtlinie (89/106/EG)
EG-Maschinenrichtlinie (98/37/EG)
Niederspannungsrichtlinie (73/23/EG)
EMV-Richtlinie (89/336/EEC)
Niederspannungsrichtlinie (73/23/EEG)
Nutzungssicherheit kraftbetätigter Tore, Anforderungen (EN 12453)
Nutzungssicherheit kraftbetätigter Tore, Prüfverfahren (EN 12445)

Die Übereinstimmung wurde nachgewiesen durch:

Technischer Bericht „funktionale Sicherheit“, insbesondere EN 60335-1,
TÜV Süddeutschland
Dudenstr. 28
D-68167 Mannheim

Erstprüfung nach DIN EN 13241-1
RWTÜV Systems GmbH
Langemarckstr. 20
D-45141 Essen

Ort: D-36148 Kalbach **Datum: 12.04.2005**

Unterschrift des gesetzlich Haftenden: _____

Name und Funktion: Edgar Fierle, Geschäftsführer

Seite 2 zur EG-Konformitätserklärung Drehtorantrieb Jupiter-400

Aufgrund der auf Seite 1 aufgeführten Normen und dem Nachweis der Übereinstimmung des geprüften Antriebes mit diesen Normen sowie dem Prüfbericht von RWTÜV Systems vom 21.04.2005 ist der Betrieb des Antriebes Jupiter-400 wie folgt zulässig:

Betrieb bis 180 Kilogramm Torgewicht, 3 Meter Torbreite und 1,8 Meter Torhöhe ohne zusätzliche Absicherung der Hauptschließkante und der Nebenschließkanten.

Betrieb bis 400 Kilogramm Torgewicht und 4 Meter Torbreite ohne zusätzliche Absicherung der Hauptschließkante. Absicherung der Nebenschließkanten bis zu einem Meter ab dem Drehpunkt mit Sicherheitskontaktleiste Typ BelFox 610-80.

Ausdrücklich wird darauf hingewiesen, dass weitere Sicherheitseinrichtungen wie beispielsweise Lichtschranken zur Ausrüstung eines kraftbetätigten Tores notwendig sein können.

11. Garantiebedingungen

Unsere Drehtorantriebe sind sorgfältig kontrollierte Qualitätsprodukte. Sollte es trotzdem Beanstandungen geben, übernehmen wir zwei Jahre die Garantieleistung für alle Teile, außer Batterien und Leuchtmittel.

Unter diese Garantie fallen alle Mängel, die auf evtl. Material- oder Fabrikationsfehlern beruhen. Die Garantieleistung umfasst die Behebung solcher Mängel im Herstellerwerk. Weitergehende Ansprüche bestehen nicht. Die Garantie erlischt bei Schäden und Funktionsstörungen, verursacht durch Nichtbeachtung unserer Montage- und Bedienungsanleitung.

TYP: Jupiter-400 / Jupiter-400-Set

Serien - Nr.: _____

Kaufdatum: _____

Händlerstempel und Unterschrift:

_____