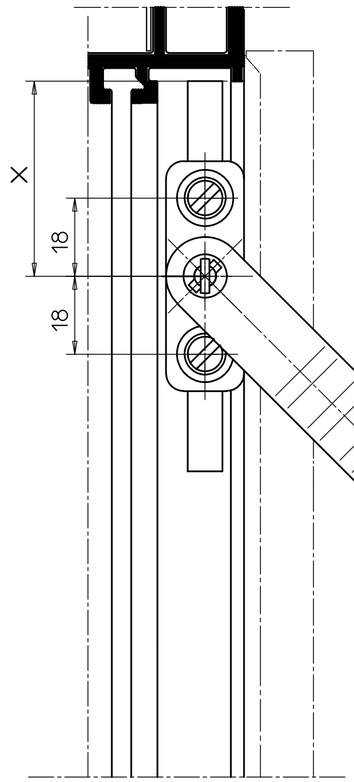

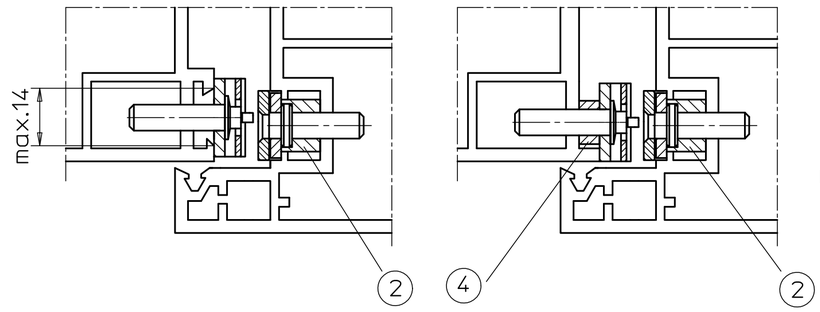

A - B

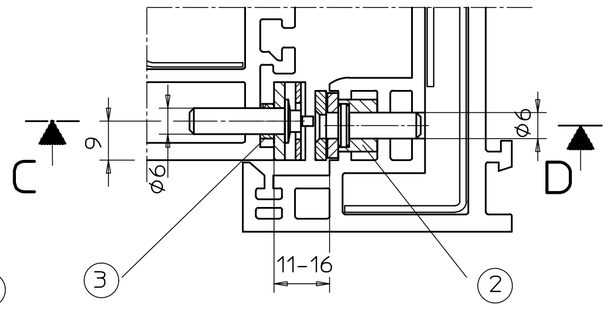

C - D

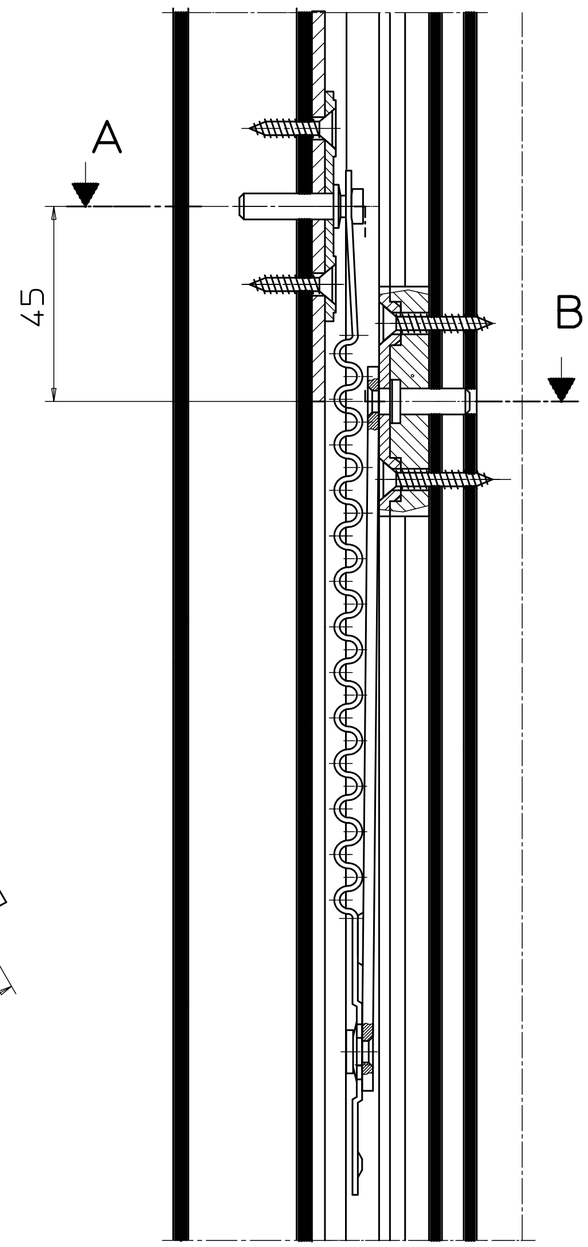

Es sind 2 Sicherheitsscheren pro Fenster zu montieren

Stückliste	Stk.	Ident.-Nr.	Pos.
Sicherheitsschere Nr 35	10	14499	1
Unterlage für Flügelnut		*)	2
Unterlage Rahmenplatte		*)	3 4
*) nach Bedarf; siehe Zeichng. Nr. 41312-0-003 Zuordnung der Unterlagen in KS-Profile			
Bohrlehre für Kunststoff	1	10881	

Befestigungsschrauben: 4 Stk./Schere (werden nicht mitgeliefert)

Blechschrauben 4,2xL DIN 7972 oder DIN 7982

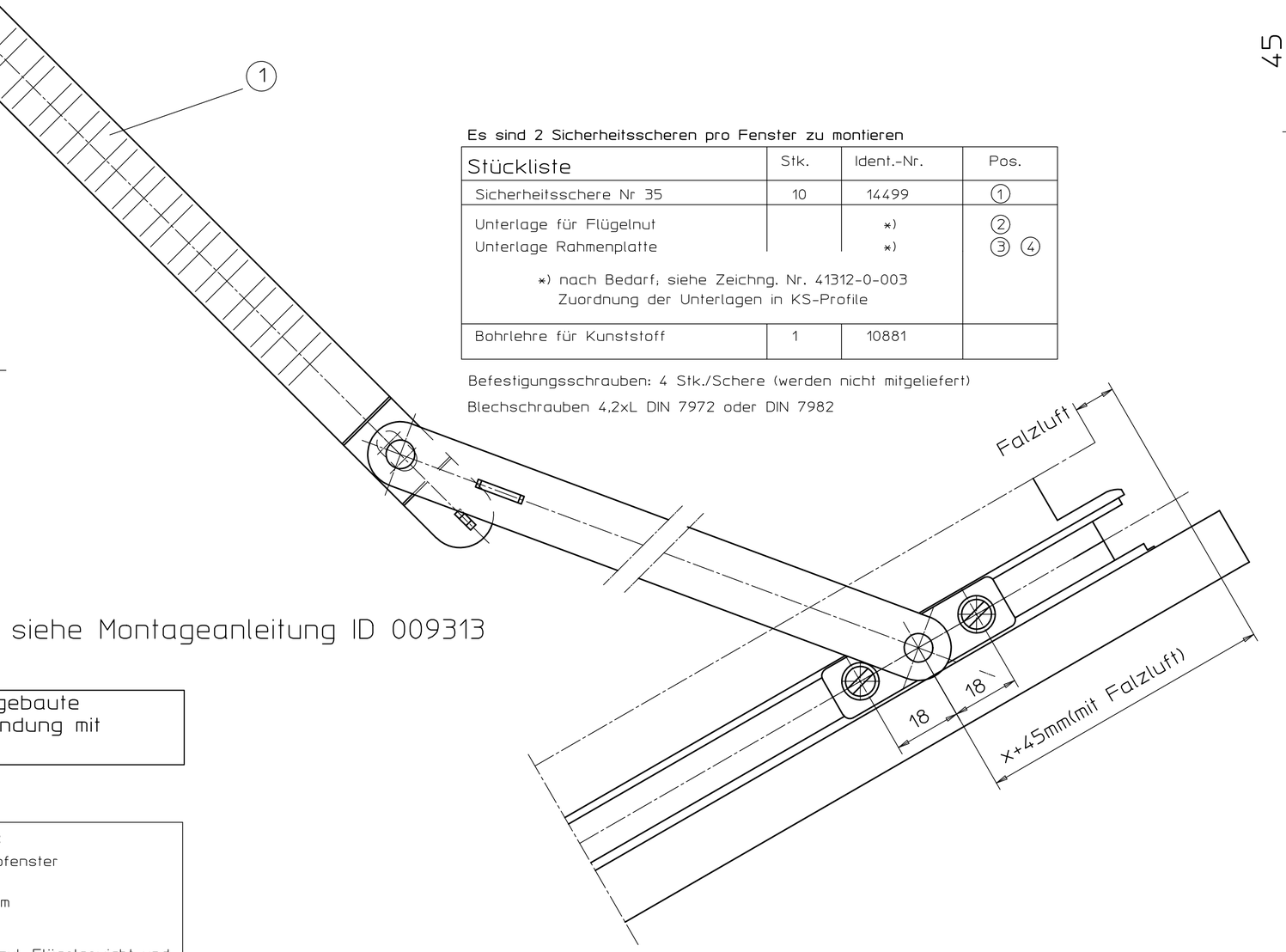

Anschlagmaß X= siehe Montageanleitung ID 009313

Nur für vertikal eingebaute Kippfenster in Verbindung mit Oberlichtscheren

Anwendungsbereich:

für vertikal eingebaute Kippfenster mit Oberlichtscheren.

Flügelhöhe : min.300mm

Falzluft : min.11mm

Falztiefe : min.18mm zul. Flügelgewicht und

Anschlagm. : siehe Diagramm Mo ID 009313

Diese Zeichnung entspricht dem Entwicklungsstand des Zeichnungsdatums bzw. der letzten Änderungseintragung. Aus der Benutzung der Zeichnung können keine Ansprüche, gleich welcher Art, einschließlich Schadenersatzansprüche, abgeleitet und gegen GEZE geltend gemacht werden. Die Zeichnung bleibt unser Eigentum und ist Dritten nur für die Vertragsdauer zur Benutzung überlassen. Sämtliche sich aus der Zeichnung ergebenden Ansprüche stehen ausschließlich GEZE zu.
Ohne vorherige Zustimmung von GEZE darf diese Zeichnung weder vervielfältigt noch Dritten zugänglich gemacht werden.
This drawing shows the actual state of product development at the date of the drawing or the revision date. No claims for damages in any form can be made against GEZE as a result of the interpretation of this drawing. This drawing remains the property of GEZE and is made available to third parties only for the duration of contractural obligations. All rights connected with this drawing remain in possession of GEZE. This drawing may not be copied or handed over to third parties without the express consent of GEZE.

EMPB = Erstmusterprüfbericht /Initial sample test report

EMPB	Dok.version doc.version	Datum date	Name name	Mitteilungs-Nr. Doc. change no.
	04	05.02.18	u1270	*
	03	03.07.01	lbm14	*

GEZE GmbH
P.O. Box 13 63
71226 Leonberg
Germany

vertraulich / confidential

Benennung / designation: Sicherheitsschere Nr. 35

Einbau in Kunststoff-Profile

	Datum/date	Name	Blatt / von sheet / of	Material-Nr. ID-no.
erstellt / drawn	05.02.18	u1270	1 / 1	
Frg. Prod./Rel. Prod	06.03.18	lbf1	Maßstab scale	

Frg. Prod./Rel. Prod

Zeichnungs-Nr. / document-no. 41312-0-005