Elektro- Türöffner 24FF- - - - - - - - F31

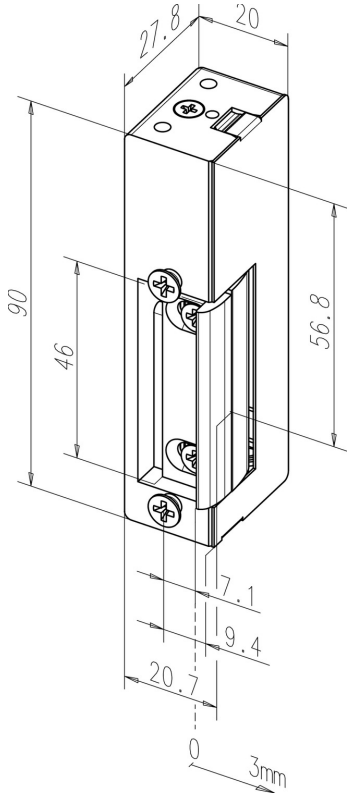

Produktbeschreibung

Modell mit verstellbarer FaFix®-Falle mit Möglichkeit die Türöffnerfalle zu justieren.

Vorteile auf einen Blick

- Kombinierbar zu Schließblechen mit Fallenführung (Standard) ohne FaFix®
- Durch 180° gedrehte Montage DIN-rechts und -links verwendbar

Lieferumfang

- 1 Stück Elektro-Türöffner

Hinweis

- Bestellbezeichnung für die Ausführung DIN rechts = 24AFF

Technische Daten

DIN-Richtung	Universal
Spannung	24 V DC eE
Verstellbare Falle (FF, FaFix®)	Ja
Arbeitsstrom	Ja
Arretierung	Ja
Betriebsnennspannung Toleranzbereich	± 2 V
Nennwiderstand	235 Ohm
Stromaufnahme AC	70 mA
Stromaufnahme DC (50% Restwelligkeit)	100 mA
DC-Stromaufnahme (stabilsiert)	102 mA
Festigkeit gegen Aufbruch	4000 N
Höhe	90 mm
Breite	20 mm
Tiefe	28 mm
Betriebstemperaturbereich	-15 °C bis +40 °C
Material Gehäuse	Zink-Druckguss
Material Falle	Zink-Druckguss
Material Aufschraubstück	Zink-Druckguss
Max. Fallenvorlast AC	80 N
Max. Fallenvorlast DC (50% Restwelligkeit)	35 N
Max. Fallenvorlast DC (stabilisiert)	25 N

Artikelnummer	24FF--------F31
EAN	4042203093218

ASSA ABLOY Sicherheitstechnik GmbH
Bildstockstraße 20 72458 Albstadt albstadt@assaabloy.com
Tel. + 497431 123-0 / www.effeff.de