Elektro- Türöffner 14RRF- - - - - - - D11

effeff
ASSA ABLOY

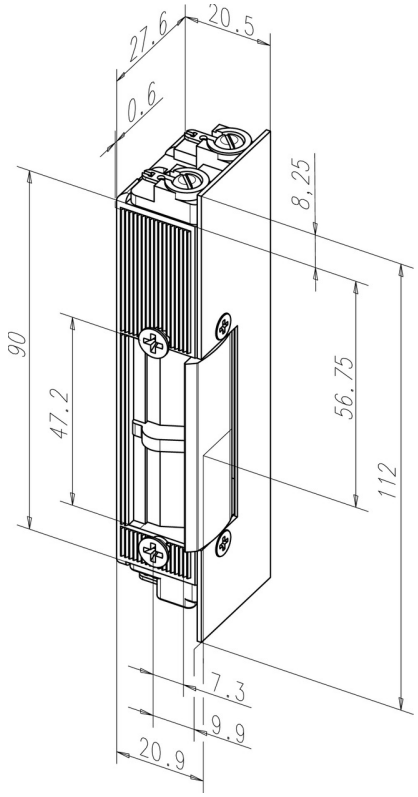

Produktbeschreibung

Modell mit Rückmeldekontakt als potentialfreier Wechselkontakt. Dieser wird über einen Schieber von der Schlossfalle betätigt. Justiermöglichkeit des Türöffners im Schließblech und daher eine ideale Arbeitserleichterung bei der Montage.

Vorteile auf einen Blick

- Für alle gängigen Schließbleche geeignet
- Kombinierbar zu Schließblechen mit Fallenführung (Bauform St.)
- Spiegelbildliche Ausführung = DIN-rechts (DR=5)

Lieferumfang

- 1 Stück Elektro-Türöffner

Hinweis

- Bestellbezeichnung für die Ausführung DIN rechts = 14ARRF

Technische Daten

DIN-Richtung	Universal
Spannung	6-12 V AC/DC
Verstellbarer Türöffner (F, Fix®)	Ja
Rückmeldekontakt (RR)	Ja
Arbeitsstrom	Ja
Nennwiderstand	7,7 Ohm
Stromaufnahme 12 V AC	1100 mA
Stromaufnahme 6 V AC	550 mA
Stromaufnahme DC (50% Restwelligkeit) 12 V	1480 mA
Stromaufnahme DC (50% Restwelligkeit) 6 V	740 mA
Stromaufnahme 12 V DC (stabilisiert)	1560 mA
Stromaufnahme 6 V DC (stabilsiert)	780 mA
Festigkeit gegen Aufbruch	5000 N
Höhe	112 mm
Breite	20,5 mm
Tiefe	28 mm
Betriebstemperaturbereich	-15 °C bis +40 °C
Einbaulage	senkrecht und waagerecht
Material Gehäuse	Zink-Druckguss
Material Falle	Stahl
Max. Fallenvorlast DC (50% Restwelligkeit) 6 V	40 N
Max. Fallenvorlast DC (50% Restwelligkeit) 12 V	100 N
Max. Fallenvorlast 6 V DC (stabilisiert)	10 N
Max. Fallenvorlast 12 V DC (stabilisiert)	60 N
Max. Fallenvorlast AC	160 N

Artikelnummer	14RRF-------D11
EAN	4042203041813

ASSA ABLOY Sicherheitstechnik GmbH
Bildstockstraße 20 72458 Albstadt albstadt@assaabloy.com
Tel. + 497431 123-0 / www.effeff.de