Elektro- Türöffner 14FF- - - - - - - - E31

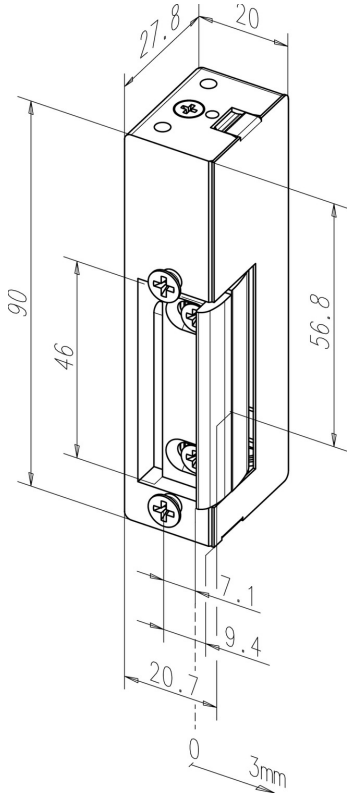

Produktbeschreibung

Modell mit verstellbarer FaFix®-Falle mit Möglichkeit die Türöffnerfalle zu justieren.

Vorteile auf einen Blick

- Für alle gängigen Schließbleche geeignet
- Durch 180 ° gedrehte Montage DIN-rechts und -links verwendbar

Lieferumfang

- 1 Stück Elektro-Türöffner

Hinweis

- Bestellbezeichnung für die Ausführung DIN rechts = 14AFF

Technische Daten

DIN-Richtung	Universal
Spannung	12 V DC eE
Verstellbare Falle (FF, FaFix®)	Ja
Arbeitsstrom	Ja
Betriebsnennspannung Toleranzbereich	±1 V
Nennwiderstand	60 Ohm
Stromaufnahme AC	125 mA
Stromaufnahme DC (50% Restwelligkeit)	190 mA
DC-Stromaufnahme (stabilsiert)	200 mA
Festigkeit gegen Aufbruch	4000 N
Höhe	90 mm
Breite	20 mm
Tiefe	28 mm
Betriebstemperaturbereich	-15 °C bis +40 °C
Einbaulage	senkrecht und waagerecht
Material Gehäuse	Zink-Druckguss
Material Falle	Zink-Druckguss

Artikelnummer	14FF--------E31
EAN	4042203216068

ASSA ABLOY Sicherheitstechnik GmbH
Bildstockstraße 20 72458 Albstadt albstadt@assaabloy.com
Tel. + 497431 123-0 / www.effeff.de