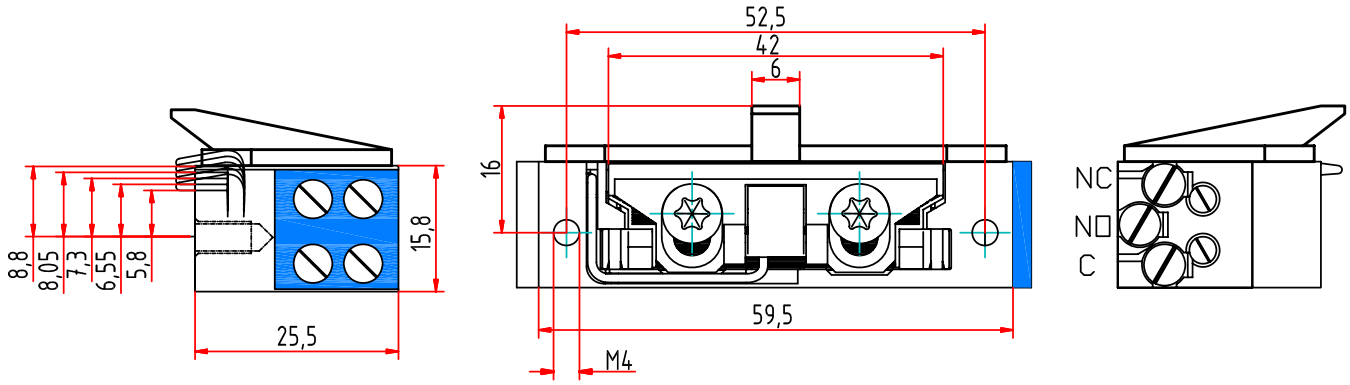

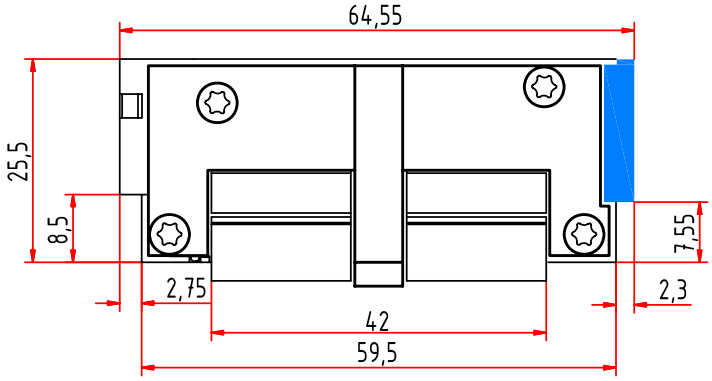

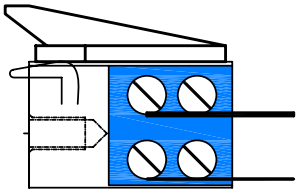

Volt AC/DC	Amp.	⏲
5,1–6,9 6–12	0,5 0,5–1	∞ <1Min.

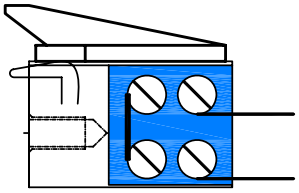

Volt AC/DC	Amp.	⏲
10,2–13,8 12–24	0,3 0,3–0,5	∞ <1Min.

(Verwendungsbereich)				(Zul. Abw.)		(Oberfl.)	Maßstab 1:1 (Gewicht)
							(Werkstoff, Halbzeug) (Rohteil-Nr) (Modell- oder Gesenk-Nr)
					Datum	Name	Datenblatt Sicherheitstüröffner
				Bearb.	12.03.07	KDL	
				Gepr.	13.03.07	KDL	
				Norm			
							FT501-FA
							Blatt
							Blätter
Zust.	Änderung	Datum	Name	Ursprung		Ersatz für:	Ersatz durch: