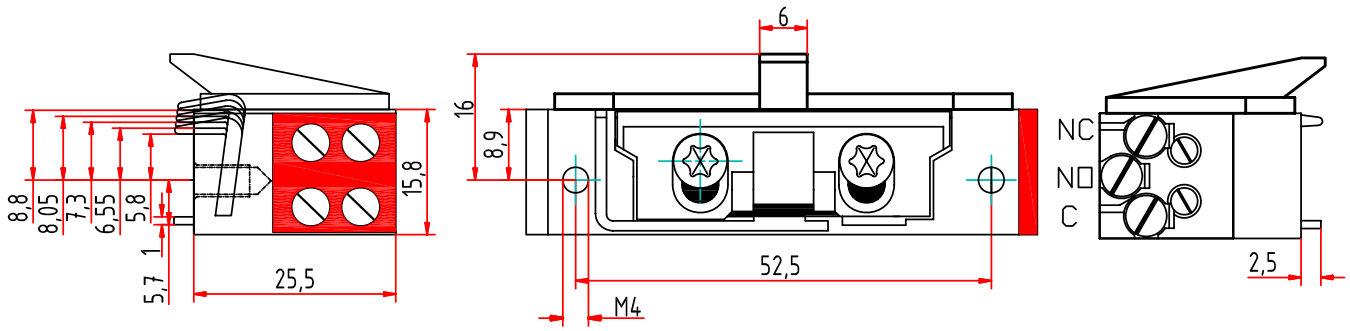

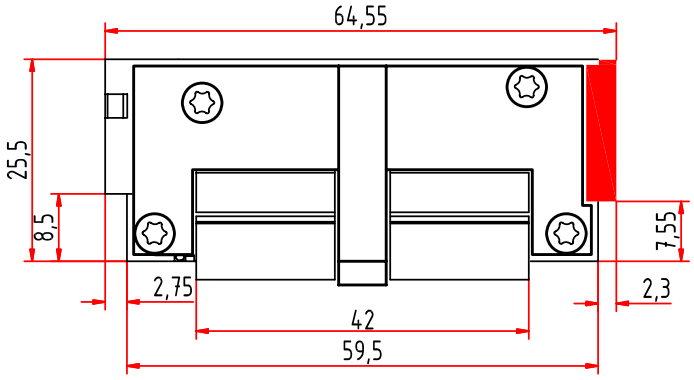

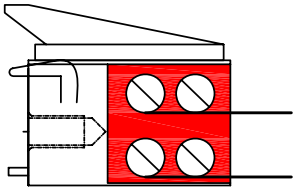

Volt AC/DC	Amp.	
10,2-13,8 12-24	0,2 0,2-0,4	∞ <1Min.

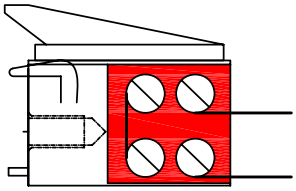

Volt AC/DC	Amp.	
20,4-27,6 24-48	0,1 0,1-0,2	∞ <1Min.

(Verwendungsbereich)				(Zul. Abw.)		(Oberfl.)	Maßstab 1:1 / (Gewicht)
							(Werkstoff, Halbzeug) (Rohteil-Nr) (Modell- oder Gesenk-Nr)
					Datum	Name	Kompakttüröffner Arbeitsstrom
				Bearb.	29.06.09	KDL	
				Gepr.	30.06.09	KDL	
				Norm			
							A5011-FB
							Blatt / Blätter
Zust.	Änderung	Datum	Name	Ursprung		Ersatz für:	Ersatz durch: