GEZE

TSA 150 E
Automatischer Drehtürantrieb

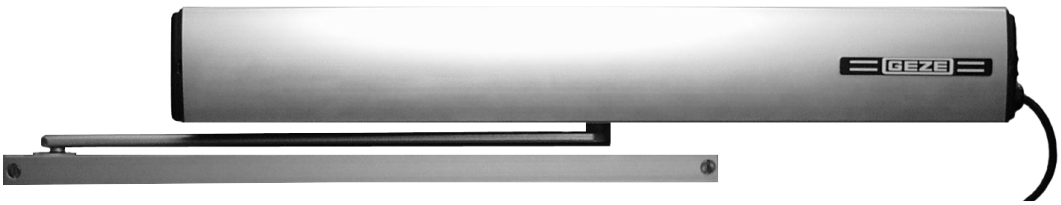

Montage- und Betriebsanleitung

TSA 150 E
Automatischer Drehtürantrieb

Anlagenbeschreibung und technische Daten

Micro-Controller-gesteuertes elektromechanisches Drehtürsystem für Anschlagtüren. Nur für trockene Räume.

Türflügelbreite max. 1000 mm
Türflügelgewicht max. 100 kg
Links und rechts verwendbar.

Netzanschluß 230/240 V, 50/60 Hz oder 24 V DC.

Leistungsaufnahme im Dauerbetrieb 40 W (ohne externe Verbraucher).

Einschaltleistung kurzzeitig 200 W.

Extern anschließbare Geräte 24 V DC, max. 800 mA.

Öffnungs- und Schließgeschwindigkeiten 25°-45°/Sekunde einstellbar.

Kriechgeschwindigkeit 4°/Sekunde in lernphase und bei Behinderung (Sicherheitseinrichtung).

Ansteuerverzögerung 0-10 Sekunden einstellbar.

Offenhaltezeit 0-60 Sekunden einstellbar.

TSA 150 E
Aufbau

Aufbau, Anordnung, Einbau und Ausführung

Montage am Sturz auf Gegenbandseite, mit Normalgestänge, in Öffnungsrichtung drückend

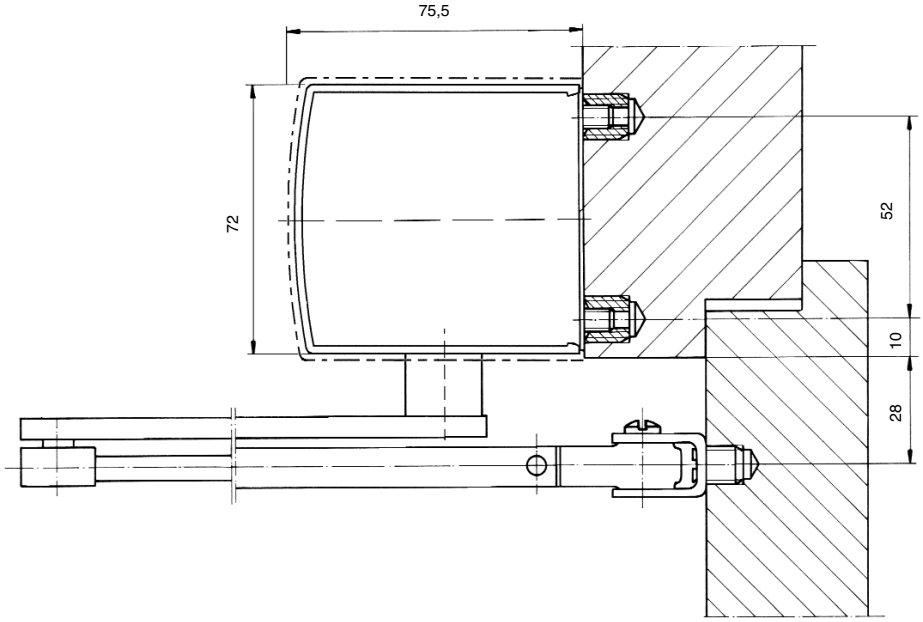

Montage am Sturz auf Bandseite, mit Gleitschiene, in Öffnungsrichtung ziehend bei glattschlagenden Türen (Überschlag max. 20 mm) (Montageplatte Option)

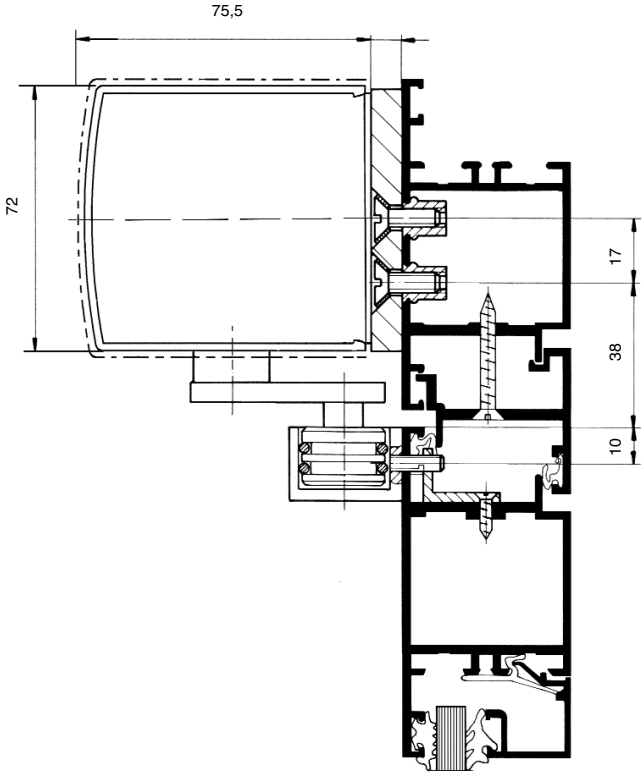

TSA 150 E
Antriebsvarianten/Aufbau

Geze TSA 150 E
230/240 V, 50/60 Hz
ohne Haube

Geze TSA 150 E
24 V DC
(ohne Abb.)

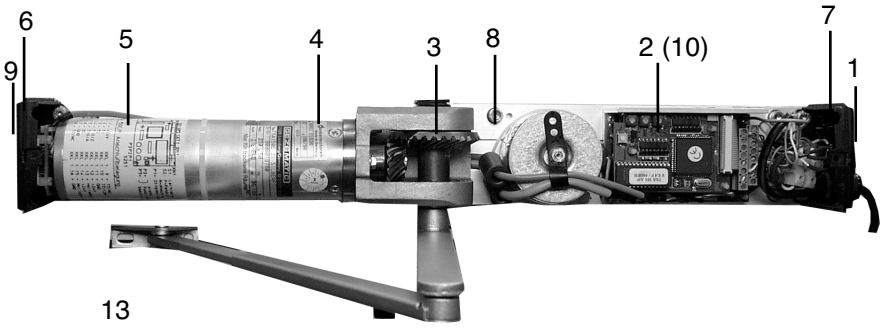

Geze TSA 150 E
Gestänge drückend
links
mit Haube
(Öffnungsweite max. 115°)

Geze TSA 150 E
Gleitschiene ziehend
rechts
mit Haube
(Öffnungsweite ca. 95°)

1. Programmschalter (0=AUS, I=DO, II=AUS)
2. Elektronikeinheit mit Trafoteil 230 V
3. Kegelradsatz
4. Planetengetriebe
5. Gleichstrommotor
6. Tacho mit Ringmagnet
7. Seitenplatte Bandseite
8. Grundplatte
9. Seitenplatte
10. Elektronikeinheit ohne Trafoteil 24 V
11. Gestänge, drückend
12. Gleitschiene mit Hebel, ziehend
13. Haube

TSA 150 E
Montagebeispiele

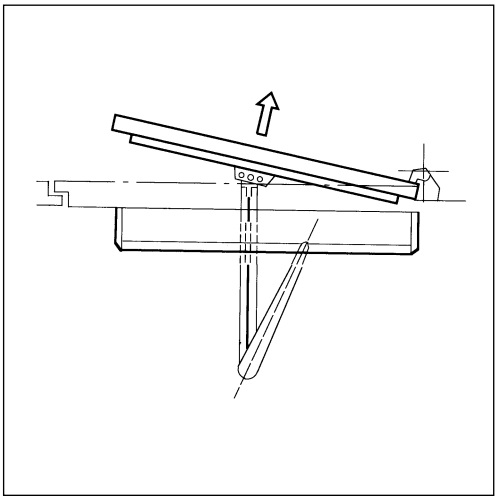

Türflügel DIN links
Antrieb Gegenbandseite drückend

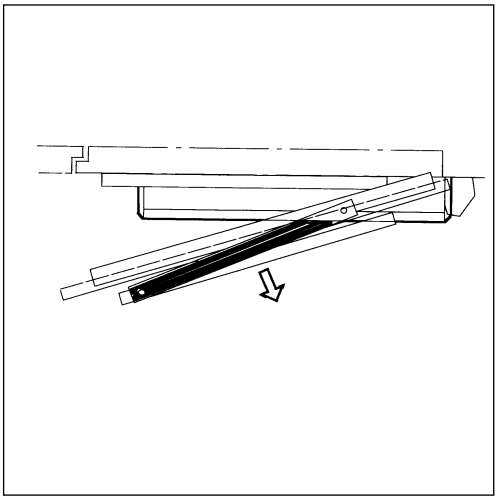

Türflügel DIN rechts
Antrieb Gegenbandseite ziehend

TSA 150 E
Montagebeispiele

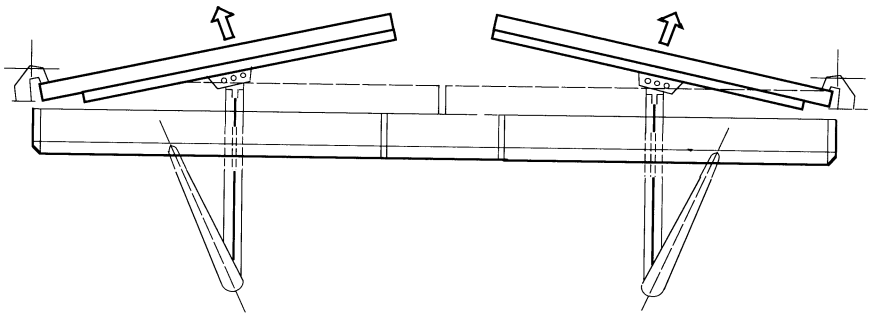

Türflügel DIN rechts
Antrieb Gegenbandseite drückend

Türflügel DIN links
Antrieb Gegenbandseite drückend

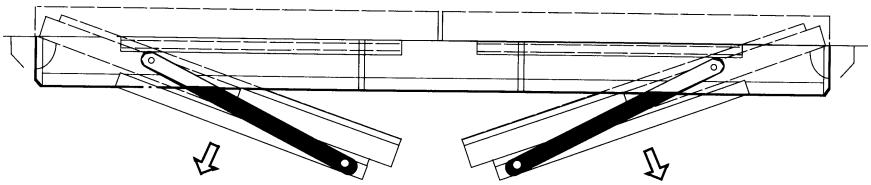

Türflügel DIN links
Antrieb Bandseite ziehend

Türflügel DIN rechts
Antrieb Bandseite ziehend

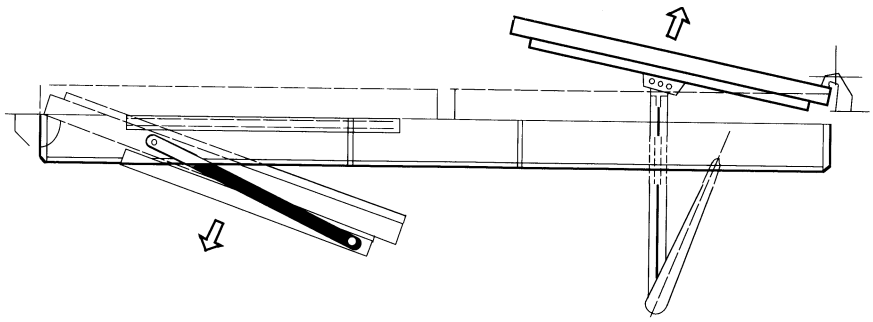

Türflügel DIN links
Antrieb Bandseite ziehend

Türflügel DIN links
Antrieb Gegenbandseite drückend

TSA 150 E
Montage- und Betriebsanleitung

Elektronik
14. Lerntaste S1
15. Jumper S2
16. a) Poti P1=Offenhaltezeit
16. b) Poti P3=Öffnungsgeschwindigkeit/ Ansteuerverzögerung
16. c) Poti P2=Schließgeschwindigkeit/Zudruck/ Endschlag
17. Leuchtdioden für Funktionsanzeige

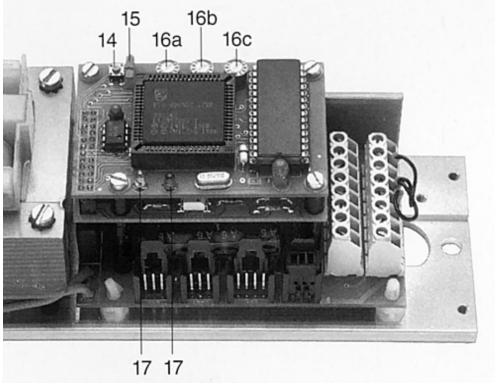

Montage
Die Montage ist von einem Fachbetrieb durchzuführen. Bei der Erstellung der Gesamtanlage und beim Betrieb sind die Richtlinien für kraftbetätigte Fenster, Türen und ToreZH 1/494 zu berücksichtigen.

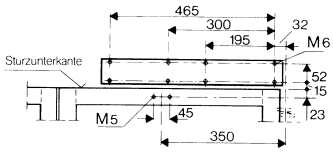

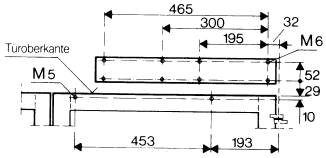

Montagebohrungen
Jedem Antrieb liegt eine Anschlagschablone bei. Falls diese Schablone nicht angewendet werden kann, sind die Bohrabstände entsprechend der Maßbilder anzubringen.

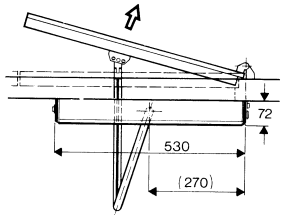

Ansicht
DIN links drückend
(DIN rechts spiegelbildlich

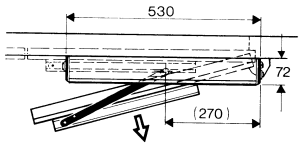

Ansicht
DIN rechts ziehend
(DIN links spiegelbildlich

Montage
Haube des Antriebs mittels kleinem Schraubenzieher abnehmen. Antrieb so montieren, daß der Netzschalter bandseitig sitzt. Externer Anschlagpuffer muß gesetzt werden.

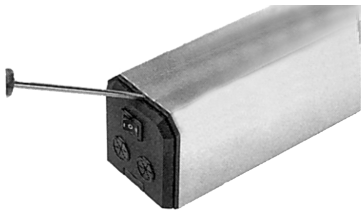

Gestänge drückend
Gestänge montieren. Das türseitige Gestängeteil kann für die richtige Längeneinstellung verstellt werden. Nach Einstellen Sechskantmutter wieder anziehen.

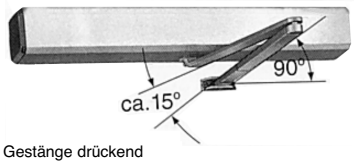

Gestänge drückend

Gestänge ziehend
Tür schließen. Hebel so mit der Antriebsachse verschrauben, daß die Rolle noch ca. 3 mm Luft zum Türblatt hat. Gleitschiene unter die Rolle des Hebels schieben und mit den Anschlägen am Türblatt festschrauben.

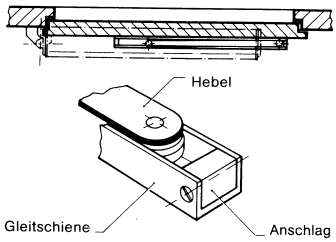

Gestänge ziehend

TSA 150 E
Automatischer Drehtürantrieb

Anschluß
Leitungsverlegung und Anschluß der Anlage dürfen nur durch eine zugelassene Elektrofirma erfolgen. Alle Verbindungen und Anschlüsse dürfen nur im stromlosen Zustand der Anlage hergestellt werden, das heißt, daß die Netzspannung am externen, bauseitigen Hauptschalter abgeschaltet bzw. entfernt werden, so daß auch durch versehntliches Einschalten des Hauptschalters keine Schäden entstehen können. Verbindungen und Anschlüsse nach Anschlußplan 70442/9-977 herstellen und überprüfen.

Inbetriebnahme
(gültig ab EPROM V6.0)
- Antrieb ist mechanisch montiert und elektrisch angeschlossen.
- Sicherheitssensor “SA” ist - sofern vorhanden - angeschlossen.
- Achtung: Tür muß einen Anschlagpuffer haben!

❶ Inbetriebnahme
1. Anlage muß vom Netz getrennt sein.
2. Grundeinstellung Potentiometer: -Poti “OZ” gegen Uhrzeigersinn auf Anschlag drehen (kürzeste Offenhaltezeit) - Poti “T1” und T”2” Stellung beliebig
3. Jumper “S2” auf Postion “N” stecken
4. Programmschalter auf Stellung“II”

I=Daueroffen
II=Automatik
0=AUS

5. Tür ganz schließen (mit oder ohne E-Öffner)
6. Strom einschalten (grüne/rote LED blinken im Wechsel)

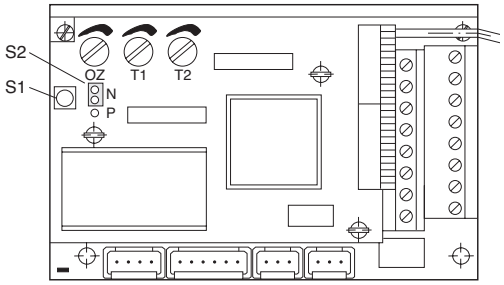

7. Lerntaste “S1” drücken ; grüne/rote LED blinken gemeinsam. Nach ca. 20 Sek. beginnt die Lernphase. Während dieser Zeit darf die Tür weder blockiert werden, noch darf sich jemand im Drehbereich der Tür befinden, wenn die Tür mit einem SI-Sensor ausgerüstet ist.
8. Lernphase ist abgeschlossen wenn die grüne LED permanent leuchtet und die rote LED erlischt.
9. Gelerntes Standardprogramm:

-Offenhaltezeit	=0 Sek.
-Öffnungsgeschwindigkeit	=100%
-Schließgeschwindigkeit	=50%
-Ansteuerverzögerung	=0Sek.
-Zudruck/Endschlag	=fest vorgegeben(je nach Türgewicht)

❷ Änderung der Standardeinstellung
- **Offenhaltezeit**
  Poti ”OZ” im Uhrzeigersinn drehen=längere Offenhaltezeit (max. 60 Sek.)
- **Geschwindigkeiten**
  Poti “T1” (Öffnungsgeschwindigkeit) im Uhrzeigersinn auf Anschlag drehen.
  Poti “T2” (Schließgeschwindigkeit) gegen Uhrzeigersinn=langsamer/im Uhrzeigersinn=schneller.
  Lerntaste “S1” 2xdrücken.LED grün/rot blinken 20 Sek. lang gemeinsam im Zweierrhythmus. Die Werte sind dann gespeichert, wenn grüne LED leuchtet.
  Achtung: Da immer beide Potis abgefragt werden, müssen immer beide Potis entsprechend dem gewünschten Wert eingstellt werden.
- **Ansteuerungsverzögerung bzw. Zudruck** (ohne E-Schloß) **oder Endschlag** (mit E-Schloß) Poti”T1” (Ansteuerungsverzögerung) einstellen: gegen Uhrzeigersinn auf Anschlag=0 Sek.; im Uhrzeigersinn auf Anschlag=10Sek.
  Poti “T2” (Zudruck/Endschlag) einstellen: gegen Uhrzeigersinn auf Anschlag=0Sek.; im Uhrzeigersinn auf Anschlag= max. Zudruck/Endschlag
  Lerntaste “S1” 3x drücken. LED grün/rot blinken 20 Sek. lang gemeinsam im Dreierrhythmus. Die Werte sind dann gespeichert, wenn grüne LED leuchtet.
  Achtung: Da immer beide Potis abgefragt werden, müssen immer beide Potis entsprechend dem gewünschten Wert eingestellt werden.

❸ Löschen aller Daten im Speicher
Hierzu ist der Ansteuerungsgang “Schlüsseltaster” (Klemme 6+7) sowie die Lerntaste gleichzeitig ca. 15 Sek.gedrückt zu halten. Nach erfolgter Löschung blinken die grün/rote LED im Wechsel. Jetzt kann ein neuer Lernvorgang gemäß Abschnitt ❶ gestartet werden.

Überprüfung/Wartung

Nr.	Code	Fehler	Ursache
0	KKKK	Sicherheitssensor Innen	Signal länger als 4 Min. am Sicherheitssensor Innen
2	KLKK	Sicherheitssensor Außen	Signal länger als 4 Min. am Sicherheitssensor Außen
7	LLLK	Tachosignal	Keine Tachosignale vorhanden
8	KKKL	Richtung Tacho	Entweder Motor oder Tacho falsch angeschlossen
10	KLKL	Steuerung zu heiß	Motortemperatur > 70^0 C
12	KKLL	Ansteuersensor Innen	Signal länger als 4 Min. am Ansteuersensor Innen
13	LKLL	Ansteuersensor Außen	Signal länger als 4 Min. am Ansteuersensor Außen
14	KLLL	Schlüsseltaster	Signal länger als 4 Min. am Schlüsseltaster
15	LLLL	Nullagensensor	Nullagensensor nicht gefunden (nur bei Pendeltüren)

Bei dem Code handelt es sich um einen Blink-Code:
K = Kurz, L = Lang

Die Fehler Nr. 7 (Tachosignal), Nr. 8 (Richtung Tacho), Nr. 10 (Steuerung zu heiß) und Nr. 15 werden sofort angezeigt.
Die anderen Fehler können erst nach 4 Minuten erkannt werden.

Überprüfung/Wartung

Periodische Überprüfung, Wartung

Der Betreiber muß auf einwandfreie Funktion der Anlage achten. Je nach Bedarf, aber mindestens einmal pro Jahr, muß von einem Sachkundigen eine sicherheitstechnische Prüfung durchgeführt werden.

Bei der Anwendung und Betrieb in der BRD sind die “Richtlinien für kraftbestätigte Fenster, Türen und Tore”, herausgegeben vom Hauptverband der gewerblichen Berufsgenossenschaften in 53757 Sankt Augustin, zu beachten (ZH 1/494).

Über die Durchführung der Prüfung bzw. Wartung ist ein schriftlicher Nachweis zu führen. Beim Betrieb außerhalb der BRD sind vom Betreiber die länderspezifischen Vorschriften zu beachten.

Wir empfehlen den Abschluß eines entsprechenden Wartungsvertrages, bei dem durch unseren Kundendienst die sichheitstechnische Prüfung und Wartung mit folgenden Leistungen durchgeführt werden:

- Kontrolle sämtlicher Sicherheits- und Steuerungseinrichtungen der Türanlage
- Inspektion und Funktionskontrolle
- Justierarbeiten
- Schmierung sämtlicher beweglicher Teile
- Beistellung der erforderlichen Schmierstoffe und Reinigungsmittel
- Bereitstellung und Führen der Prüfunterlagen (schriftlicher Nachweis)

Service
Eventuelle Servicearbeiten sollten von GEZE oder von durch GEZE autorisiertes Fachpersonal durchgeführt werden, da ansonsten keine Garantie gewährt wird.

GEZE GmbH
P.O. Box 1363
71226 Leonberg
Germany

GEZE GmbH
Reinhold-Vöster-Str. 21–29
71229 Leonberg
Germany
Tel. +49 (0) 71 52-2 03-0
Fax +49 (0) 71 52-2 03-310
http://www.geze.com

GEZE Niederlassungen

Deutschland

GEZE GmbH
Niederlassung Nord/Ost
Bühringstr. 8
13086 Berlin (Weissensee)
Tel. +49 (0) 30 47 89 90-0
Fax +49 (0) 30 47 89 90-17
E-Mail: berlin.de@geze.com
http://www.geze.de

GEZE GmbH
Niederlassung West
Nordsternstraße 65
45329 Essen
Tel. +49 (0) 2 01-8 30 82-0
Fax +49 (0) 2 01-8 30 82-20
E-Mail: essen.de@geze.com
http://www.geze.de

GEZE GmbH
Niederlassung Mitte
Adenauerallee 2
61440 Oberursel (b. Frankfurt)
Tel. +49 (0) 61 71-6 36 10-0
Fax +49 (0) 61 71-6 36 10-1
E-Mail: frankfurt.de@geze.com
http://www.geze.de

GEZE GmbH
Niederlassung Süd
Reinhold-Vöster-Straße 21–29
71229 Leonberg
Tel. +49 (0) 71 52-2 03-5 94
Fax +49 (0) 71 52-2 03-4 38
E-Mail: leonberg.de@geze.com
http://www.geze.de

Tochtergesellschaften

Deutschland

GEZE Sonderkonstruktionen GmbH
Planken 1
97944 Boxberg-Schweigern
Tel. +49 (0) 79 30-9 2 94-0
Fax +49 (0) 79 30-9 2 94-10
E-Mail: sk.de@geze.com
http://www.geze.de

GEZE GLAS DESIGN GmbH
Reinhold-Vöster-Str. 21–29
71229 Leonberg
Tel. +49 (0) 71 52-2 03-4 10
Fax +49 (0) 71 52-2 03-5 57
E-Mail: glas.design.de@geze.com
http://www.geze.de

GEZE SERVICE GmbH
Mollenbachstr. 33–35
71229 Leonberg
Tel. +49 (0)71 52-92 33-0
Fax +49 (0)71 52-92 33-60
E-Mail: service.de@geze.com
http://www.geze.de

GEZE SERVICE GmbH
Niederlassung Berlin
Bühringstr. 8
13086 Berlin (Weissensee)
Tel. +49 (0) 30-47 02 17 30
Fax +49 (0) 30-47 02 17 33
http://www.geze.de

Asien

GEZE Asia Pacific Ltd.
Unit 2614, 26/F., Miramar Tower
1 Kimberley Road
Tsimshatsui, Kowloon
Hong Kong
Tel. +852 - 23 75 73 82
Fax +852 - 23 75 79 36
E-mail: geze@netvigator.com
http://www.geze.com.hk

GEZE Industries (Tianjin) Co., Ltd.
Shuangchenzhong Road
Beichen Economic Development Area (BEDA)
Tianjin 300400, P. R. China
Tel. +86 22 26 97 39 95-0
Fax +86 22 26 97 27 02
E-Mail: geze@public1.tpt.tj.cn

GEZE Industries (Tianjin) Co., Ltd.
Branch Office Shanghai
Room No. 2303,
Nan Zheng Building
580 Nanjing Road West
200041 Shanghai
P. R. China
Tel. +86 21 52 34 09-60
Tel. +86 21 52 34 09-61
Tel. +86 21 52 34 09-62
Fax +86 21 52 34 09-63
E-Mail: geze@public2.sta.net.cn

GEZE Industries (Tianjin) Co., Ltd.
Branch Office Guangzhou
Room 1213 Jie Tai Plaza
218-222 Zhong Shan Liu Road
510180 Guangzhou
P. R. China
Tel. +86 20 81 32 07 02
Tel. +86 20 81 32 07 03
Fax +86 20 81 32 07 05
E-Mail: geze-gz@163.net

GEZE Industries (Tianjin) Co., Ltd.
Branch Office Beijing
Room 606 Beijing East Ocean Centre
No. 24A Jian Guo Men Wai Street
Chao Yang District
100022 Beijing
P. R. China
Tel. +86 10 65 15 58 29
Tel. +86 10 65 15 58 30
Fax +86 10 65 15 58 31
E-Mail: leigeze@dhms.eocean.cn.net

Mittlerer Osten

Jordanien
GEZE Middle East
P.O. Box 941 771
Shmeisani 11194
Wadi Saqra Street
Al Wifaq Center
Amman-Jordan
Tel. +962 65 53 89 97
Fax +962 65 53 89 30
E-Mail: geze@go.com.jo

Europa

Frankreich
GEZE France S.A.R.L
ZAC de l'Orme Rond
RN 19
77170 Servon
Tel. +33 1 60 62 60 70
Fax +33 1 60 62 60 71
E-Mail: france.fr@geze.com
http://www.geze.fr

Großbritannien
GEZE UK Ltd.
Chelmsford Business Park
Colchester Road
Chelmsford, Essex CM2 5LA
Tel. +44 12 45 45 10 93
Fax +44 12 45 45 11 08
E-Mail: geze.uk@geze.com
http://www.geze-uk.com

GEZE Automatic Division
Claymore, Tame Valley Industrial Estate,
Tamworth, Staffordshire B77 5DQ
United Kingdom
Tel. +44 (0) 18 27 28 62 22
Fax +44 (0) 18 27 28 64 44
E-Mail: automatics.uk@geze.com

Italien
GEZE Italia Srl
Via Caduti di Sabbiuno, 2
40011 Anzola Emilia (BO)
Tel. +39 051 65 01 81 1
Fax +39 051 65 01 83 3
E-Mail: italia.it@geze.com
http://www.geze.it

GEZE Engeneering Srl
Via Borromeo, 4
20017 Rho (Milano)
Tel. +39 02 93 90 95 59
Fax +39 02 93 90 93 32

Österreich
GEZE Austria GmbH
Mayrwiesstraße 12
5300 Hallwang b. Salzburg
Tel. +43 662 66 31 42
Fax +43 662 66 31 42-15
E-Mail: austria.at@geze.com
http://www.geze.at

Polen
GEZE Polska Sp. z o.o
ul. 3-go Maja 101/103
05-080 Mościska gm. Izabelin
Tel. +48 (0) 22 7 52 29 00
Fax +48 (0) 22 7 52 29 01
E-Mail: geze@geze.pl
http://www.geze.pl

Schweiz
GEZE Schweiz AG
Bodenackerstr. 79
4657 Dulliken
Tel. +41 (0) 62-285 54 00
Fax +41 (0) 62-285 54 01
E-Mail: schweiz.ch@geze.com
http://www.geze.ch

Schweden
GEZE Scandinavia AB
Mallslingan 10
Box 7060
18711 Täby
Tel. +46 (0) 8-732 34-00
Fax +46 (0) 8-732 34-99
E-Mail: info@geze.se
http://www.geze.se

Benelux
GEZE Benelux B.V.
Industrieterrein, Kapelbeemd,
Leemkuil 1,
NL-5626 EA Eindhoven
Tel. +31 40 26 29 08 0
Fax +31 40 26 29 08 5
E-Mail: benelux.nl@geze.com

Spanien
GEZE Iberia S.R.L.
C/ Diputación 188, D.128
08011 Barcelona
España
Tel. +34 9 02 19 40 36
Fax +34 9 34 51 59 60
E-Mail: iberia.es@geze.com

Gemäß der im „Produkthaftungsgesetz" definierten Haftung des Herstellers für seine Produkte sind die in dieser Broschüre enthaltenen Informationen (Produktinformationen und bestimmungsgemäße Verwendung, Fehlgebrauch, Produktleistung, Produktwartung, Informations- und Instruktionspflichten) zu beachten.
Die Nichtbeachtung entbindet den Hersteller von seiner Haftungspflicht.

GEZE Repräsentant:

Der Maßstab DIN ISO 9001 unseres Handelns

Material-Nr. 12096 Änd.-St. 03 • Zeichnungs-Nr. 70462-9-9800 • Printed in Germany - Änderungen vorbehalten