Aufdruckbolzen

70 N +/- 15 % Betätigungskraft

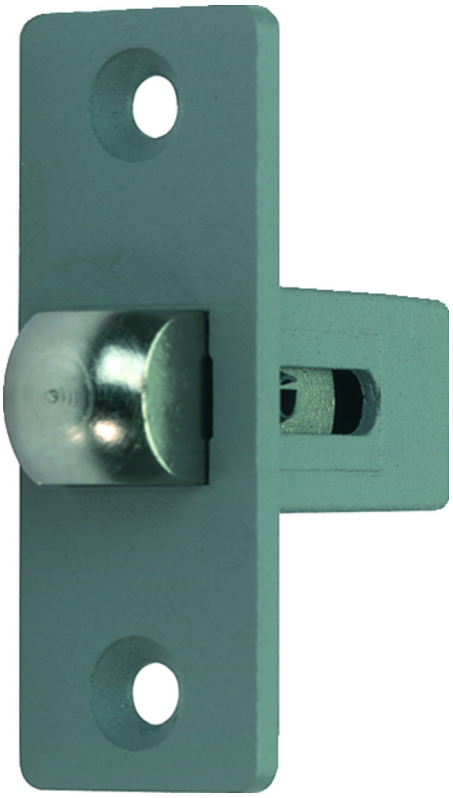

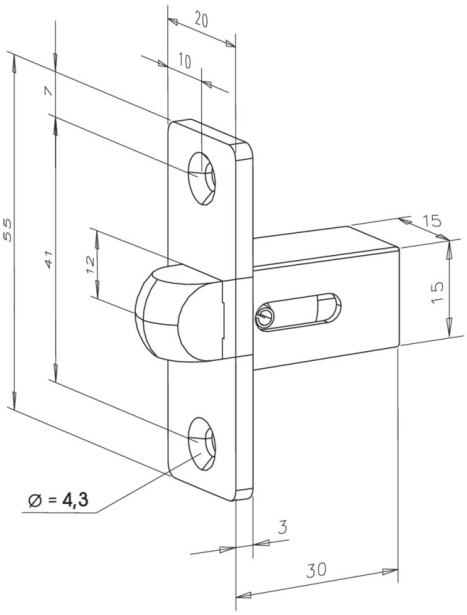

Produktbeschreibung

Für Türöffner mit Normalfunktion (1er Typen). Nach Kontaktgabe wird die Tür einen Spalt aufgedrückt. Für schwerste Türen geeignet.

Lieferumfang

- 1 Stück Aufdruckbolzen

Hinweis

- Aufwerfer erhöhen zusätzlich die auf den Türöffner wirkende Fallenvorlast um die angegebene Betätigungskraft. Bitte beachten Sie dies bei der Auswahl des Türöffners.
- Aufdruckbolzen

Technische Daten

Betätigungskraft	70 N +/- 15 %
Höhe	55 mm
Betätigungsweg	10 mm
Breite	20 mm
Tiefe	30 mm

Artikelnummer	1023---------00
EAN	4042203195387

ASSA ABLOY Sicherheitstechnik GmbH
Bildstockstraße 20 72458 Albstadt albstadt@assaabloy.com
Tel. + 497431 123-0 / www.effeff.de