Elektro- Türöffner 14RRF- - - - - - - R11

effeff
ASSA ABLOY

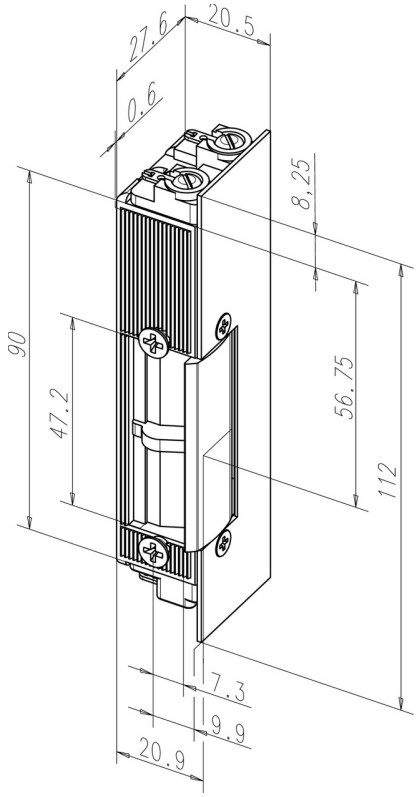

Produktbeschreibung

Modell mit Rückmeldekontakt als potentialfreier Wechselkontakt. Dieser wird über einen Schieber von der Schlossfalle betätigt. Justiermöglichkeit des Türöffners im Schließblech und daher eine ideale Arbeitserleichterung bei der Montage.

Vorteile auf einen Blick

- Für alle gängigen Schließbleche geeignet
- Kombinierbar zu Schließblechen mit Fallenführung (Bauform St.)
- Spiegelbildliche Ausführung = DIN-rechts (DR=5)

Lieferumfang

- 1 Stück Elektro-Türöffner

Hinweis

- Bestellbezeichnung für die Ausführung DIN rechts = 14ARRF

Technische Daten

DIN-Richtung	Universal
Spannung	8-16 V AC/DC
Verstellbarer Türöffner (F, Fix®)	Ja
Rückmeldekontakt (RR)	Ja
Arbeitsstrom	Ja
Nennwiderstand	16,5 Ohm
Stromaufnahme 12 V AC	500 mA
Stromaufnahme AC 16 V	700 mA
Stromaufnahme AC 8 V	350 mA
Stromaufnahme DC (50% Restwelligkeit) 12 V	710 mA
Stromaufnahme DC (50% Restwelligkeit) 16 V	940 mA
Stromaufnahme DC (50% Restwelligkeit) 8 V	470 mA
Stromaufnahme 12 V DC (stabilisiert)	725 mA
Stromaufnahme DC (stabilisiert) 16 V	970 mA
Stromaufnahme DC (stabilisiert) 8 V	485 mA
Festigkeit gegen Aufbruch	5000 N
Höhe	112 mm
Breite	20,5 mm
Tiefe	28 mm
Betriebstemperaturbereich	-15 °C bis +40 °C
Einbaulage	senkrecht und waagerecht
Material Gehäuse	Zink-Druckguss
Material Falle	Stahl
Max. Fallenvorlast 6 V AC	110 N
Max. Fallenvorlast 12 V AC	80 N
Max. Fallenvorlast 16 V AC	100 N
Max. Fallenvorlast DC (50% Restwelligkeit) 8 V	10 N
Max. Fallenvorlast DC (50% Restwelligkeit) 12 V	20 N
Max. Fallenvorlast DC (50% Restwelligkeit) 16 V	40 N
Max. Fallenvorlast 8 V DC (stabilisiert)	10 N
Max. Fallenvorlast 12 V DC (stabilisiert)	10 N
Max. Fallenvorlast 16 V DC (stabilisiert)	20 N

Artikelnummer	14RRF-------R11
EAN	4042203041851

ASSA ABLOY Sicherheitstechnik GmbH
Bildstockstraße 20 72458 Albstadt albstadt@assaabloy.com
Tel. + 497431 123-0 / www.effeff.de