Doppel- Maxi- Magnet

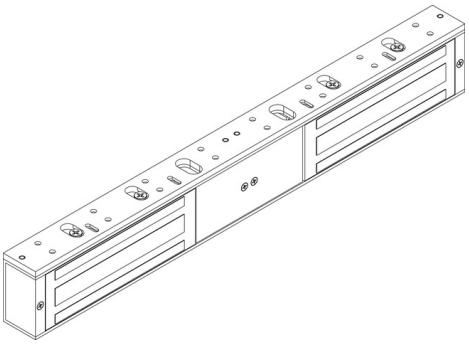

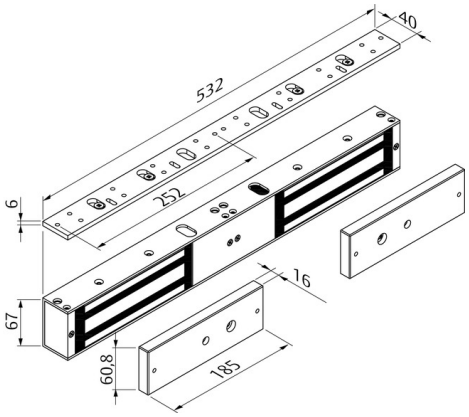

Produktbeschreibung

Doppel-Maxi-Magnete sind aufgrund ihrer relativ großen Haltekraft die ideale Lösung zur Verriegelung von normalgroßen bis größeren zweiflügelige Türen. Aufschraubmontage. Es sind Varianten mit integriertem Hallsensor zur Verriegelungsmeldung erhältlich sowie diverses Zubehör

Lieferumfang

- 1 Stück Doppel-Maxi-Magnet mit 2 Stück Gegenplatten

Hinweis

- Die Haltekräfte von Haftmagneten können aufgrund von materialbedingten Schwankungen abweichen

Technische Daten

Betriebsnennspannung	12/24 VDC
Stromaufnahme bei 12 V DC	505 mA
Stromaufnahme bei 24 V DC	260 mA
Länge	532 mm
Breite	67 mm
Tiefe	40 mm
Länge Gegenplatte	185 mm
Breite Gegenplatte	60.8 mm
Tiefe Gegenplatte	16 mm
Montageart	Aufschraubmontage
Material	Oberfläche Gehäuse Aluminium
Betriebstemperaturbereich	-10 °C bis +55 °C
Haltekraft	2 x 1200 lbs

Artikelnummer	MAGD-1200SM----

ASSA ABLOY Sicherheitstechnik GmbH
Bildstockstraße 20 72458 Albstadt albstadt@assaabloy.com
Tel. + 497431 123-0 / www.effeff.de