391 - 391 E

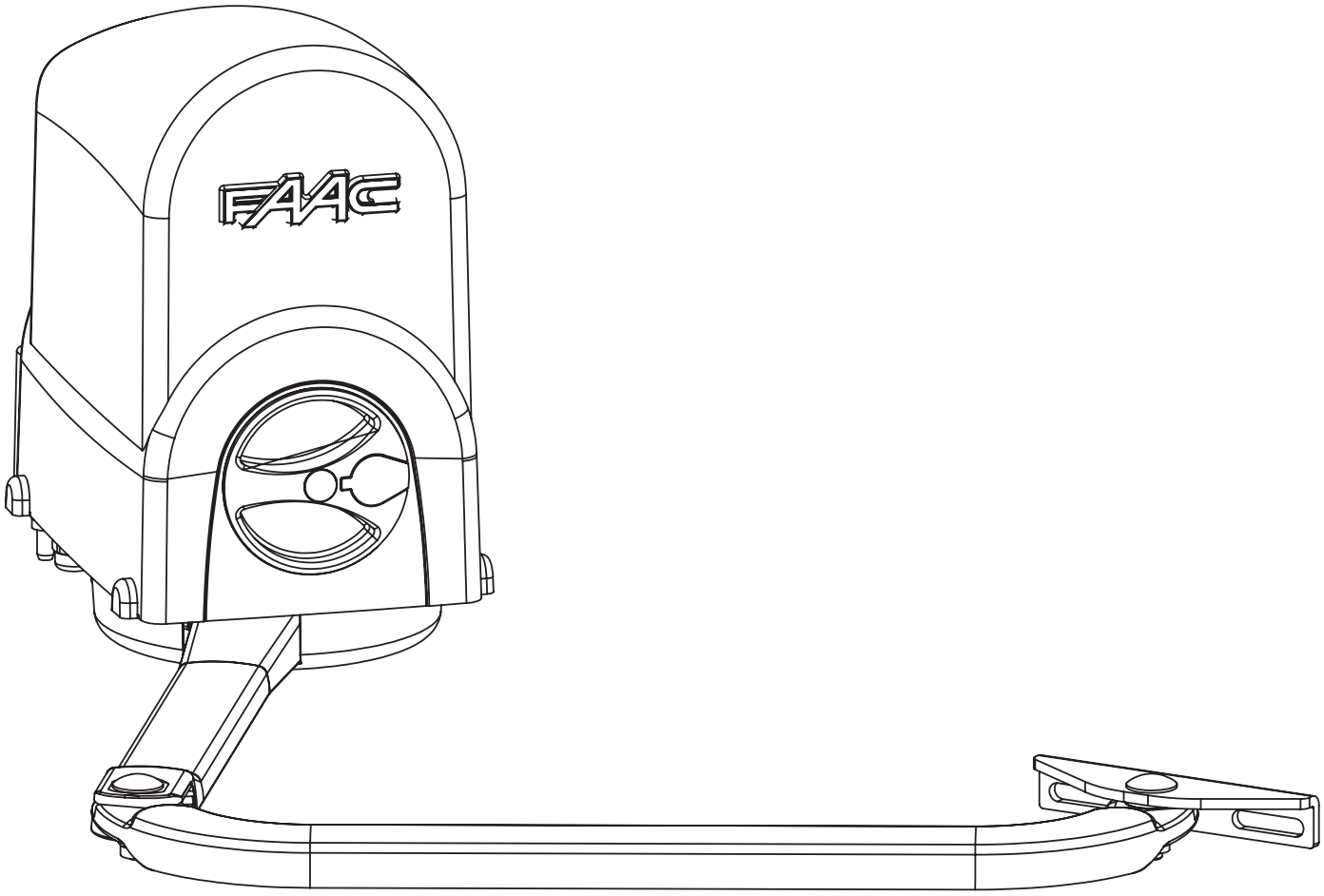

FAAC

ITALIANO

AVVERTENZE PER L'INSTALLATORE
OBBLIGHI GENERALI PER LA SICUREZZA

ATTENZIONE! È importante per la sicurezza delle persone seguire attentamente tutta l'istruzione. Una errata installazione o un errato uso del prodotto può portare a gravi danni alle persone.

1. Leggere attentamente le istruzioni prima di iniziare l'installazione del prodotto.
2. I materiali dell'imballaggio (plastica, polistirolo, ecc.) non devono essere lasciati alla portata dei bambini in quanto potenziali fonti di pericolo.
3. Conservare le istruzioni per riferimenti futuri.
4. Questo prodotto è stato progettato e costruito esclusivamente per l'utilizzo indicato in questa documentazione. Qualsiasi altro utilizzo non espressamente indicato potrebbe pregiudicare l'integrità del prodotto e/o rappresentare fonte di pericolo.
5. FAAC declina qualsiasi responsabilità derivata dall'uso improprio o diverso da quello per cui l'automatismo è destinato.
6. Non installare l'apparecchio in atmosfera esplosiva: la presenza di gas o fumi infiammabili costituisce un grave pericolo per la sicurezza.
7. Gli elementi costruttivi meccanici devono essere in accordo con quanto stabilito dalle Norme EN 12604 e EN 12605.
8. Per i Paesi extra-CEE, oltre ai riferimenti normativi nazionali, per ottenere un livello di sicurezza adeguato, devono essere seguite le Norme sopra riportate.
9. FAAC non è responsabile dell'inosservanza della Buona Tecnica nella costruzione delle chiusure da motorizzare, nonché delle deformazioni che dovessero intervenire nell'utilizzo.
10. L'installazione deve essere effettuata nell'osservanza delle Norme EN 12453 e EN 12445. Il livello di sicurezza dell'automazione deve essere C+D.
11. Prima di effettuare qualsiasi intervento sull'impianto, togliere l'alimentazione elettrica e scollegare le batterie.
12. Prevedere sulla rete di alimentazione dell'automazione un interruttore onnipolare con distanza d'apertura dei contatti uguale o superiore a 3 mm. È consigliabile l'uso di un magnetotermico da 6A con interruzione onnipolare.
13. Verificare che a monte dell'impianto vi sia un interruttore differenziale con soglia da 0,03 A.
14. Verificare che l'impianto di terra sia realizzato a regola d'arte e collegarvi le parti metalliche della chiusura.
15. L'automazione dispone di una sicurezza intrinseca antischiacciamento costituita da un controllo di coppia. E' comunque necessario verificarne la sogli di intervento secondo quanto previsto dalle Norme indicate al punto 10.
16. I dispositivi di sicurezza (norma EN 12978) permettono di proteggere eventuali aree di pericolo da Rischi meccanici di movimento, come ad Es. schiacciamento, convogliamento, cesoiamento.
17. Per ogni impianto è consigliato l'utilizzo di almeno una segnalazione luminosa nonché di un cartello di segnalazione fissato adeguatamente sulla struttura dell'infisso, oltre ai dispositivi citati al punto "16".
18. FAAC declina ogni responsabilità ai fini della sicurezza e del buon funzionamento dell'automazione, in caso vengano utilizzati componenti dell'impianto non di produzione FAAC.
19. Per la manutenzione utilizzare esclusivamente parti originali FAAC.
20. Non eseguire alcuna modifica sui componenti facenti parte del sistema d'automazione.
21. L'installatore deve fornire tutte le informazioni relative al funzionamento manuale del sistema in caso di emergenza e consegnare all'Utente utilizzatore dell'impianto il libretto d'avvertenze allegato al prodotto.
22. Non permettere ai bambini o persone di sostare nelle vicinanze del prodotto durante il funzionamento.
23. L'applicazione non può essere utilizzata da bambini, da persone con ridotte capacità fisiche, mentali, sensoriali o da persone prive di esperienza o del necessario addestramento.
24. Tenere fuori dalla portata dei bambini radiocomandi o qualsiasi altro datore di impulso, per evitare che l'automazione possa essere azionata involontariamente.
25. Il transito tra le ante deve avvenire solo a cancello completamente aperto.
26. L'utente utilizzatore deve astenersi da qualsiasi tentativo di riparazione o d'intervento e deve rivolgersi solo ed esclusivamente a personale qualificato FAAC o centri d'assistenza FAAC.
27. Tutto quello che non è previsto espressamente in queste istruzioni non è permesso.

ENGLISH

IMPORTANT NOTICE FOR THE INSTALLER
GENERAL SAFETY REGULATIONS

ATTENTION! To ensure the safety of people, it is important that you read all the following instructions. Incorrect installation or incorrect use of the product could cause serious harm to people.

1. Carefully read the instructions before beginning to install the product.
2. Do not leave packing materials (plastic, polystyrene, etc.) within reach of children as such materials are potential sources of danger.
3. Store these instructions for future reference.
4. This product was designed and built strictly for the use indicated in this documentation. Any other use, not expressly indicated here, could compromise the good condition/operation of the product and/or be a source of danger.
5. FAAC declines all liability caused by improper use or use other than that for which the automated system was intended.
6. Do not install the equipment in an explosive atmosphere: the presence of inflammable gas or fumes is a serious danger to safety.
7. The mechanical parts must conform to the provisions of Standards EN 12604 and EN 12605.
8. For non-EU countries, to obtain an adequate level of safety, the Standards mentioned above must be observed, in addition to national legal regulations.
9. FAAC is not responsible for failure to observe Good Technique in the construction of the closing elements to be motorised, or for any deformation that may occur during use.
10. The installation must conform to Standards EN 12453 and EN 12445. The safety level of the automated system must be C+D.
11. Before attempting any job on the system, cut out electrical power and disconnect the batteries.
12. The mains power supply of the automated system must be fitted with an all-pole switch with contact opening distance of 3mm or greater. Use of a 6A thermal breaker with all-pole circuit break is recommended.
13. Make sure that a differential switch with threshold of 0.03 A is fitted upstream of the system.
14. Make sure that the earthing system is perfectly constructed, and connect metal parts of the means of the closure to it.
15. The automated system is supplied with an intrinsic anti-crushing safety device consisting of a torque control. Nevertheless, its tripping threshold must be checked as specified in the Standards indicated at point 10.
16. The safety devices (EN 12978 standard) protect any danger areas against mechanical movement Risks, such as crushing, dragging, and shearing.
17. Use of at least one indicator-light is recommended for every system, as well as a warning sign adequately secured to the frame structure, in addition to the devices mentioned at point "16".
18. FAAC declines all liability as concerns safety and efficient operation of the automated system, if system components not produced by FAAC are used.
19. For maintenance, strictly use original parts by FAAC.
20. Do not in any way modify the components of the automated system.
21. The installer shall supply all information concerning manual operation of the system in case of an emergency, and shall hand over to the user the warnings handbook supplied with the product.
22. Do not allow children or adults to stay near the product while it is operating.
23. The application cannot be used by children, by people with reduced physical, mental, sensorial capacity, or by people without experience or the necessary training.
24. Keep remote controls or other pulse generators away from children, to prevent the automated system from being activated involuntarily.
25. Transit through the leaves is allowed only when the gate is fully open.
26. The User must not in any way attempt to repair or to take direct action and must solely contact qualified FAAC personnel or FAAC service centres.
27. Anything not expressly specified in these instructions is not permitted.

FRANÇAIS

CONSIGNES POUR L'INSTALLATEUR
RÈGLES DE SÉCURITÉ

ATTENTION! Il est important, pour la sécurité des personnes, de suivre à la lettre toutes les instructions. Une installation erronée ou un usage erroné du produit peut entraîner de graves conséquences pour les personnes.

1. Lire attentivement les instructions avant d'installer le produit.
2. Les matériaux d'emballage (matière plastique, polystyrène, etc.) ne doivent pas être laissés à la portée des enfants car ils constituent des sources potentielles de danger.
3. Conserver les instructions pour les références futures.
4. Ce produit a été conçu et construit exclusivement pour l'usage indiqué dans cette documentation. Toute autre utilisation non expressément indiquée pourrait compromettre l'intégrité du produit et/ou représenter une source de danger.
5. FAAC décline toute responsabilité qui dériverait d'usage impropre ou différent de celui auquel l'automatisme est destiné.
6. Ne pas installer l'appareil dans une atmosphère explosive: la présence de gaz ou de fumées inflammables constitue un grave danger pour la sécurité.
7. Les composants mécaniques doivent répondre aux prescriptions des Normes EN 12604 et EN 12605.
8. Pour les Pays extra-CEE, l'obtention d'un niveau de sécurité approprié exige non seulement le respect des normes nationales, mais également le respect des Normes susmentionnées.
9. FAAC n'est pas responsable du non-respect de la Bonne Technique dans la construction des fermetures à motoriser, ni des déformations qui pourraient intervenir lors de l'utilisation.
10. L'installation doit être effectuée conformément aux Normes EN 12453 et EN 12445. Le niveau de sécurité de l'automatisme doit être C+D.
11. Couper l'alimentation électrique et déconnecter la batterie avant toute intervention sur l'installation.
12. Prévoir, sur le secteur d'alimentation de l'automatisme, un interrupteur omnipolaire avec une distance d'ouverture des contacts égale ou supérieure à 3 mm. On recommande d'utiliser un magnétothermique de 6A avec interruption omnipolaire.
13. Vérifier qu'il y ait, en amont de l'installation, un interrupteur différentiel avec un seuil de 0,03 A.
14. Vérifier que la mise à terre est réalisée selon les règles de l'art et y connecter les pièces métalliques de la fermeture.
15. L'automatisme dispose d'une sécurité intrinsèque anti-écrasement, formée d'un contrôle du couple. Il est toutefois nécessaire d'en vérifier le seuil d'intervention suivant les prescriptions des Normes indiquées au point 10.
16. Les dispositifs de sécurité (norme EN 12978) permettent de protéger des zones éventuellement dangereuses contre les Risques mécaniques du mouvement, comme l'écrasement, l'acheminement, le cisaillement.
17. On recommande que toute installation soit doté au moins d'une signalisation lumineuse, d'un panneau de signalisation fixé, de manière appropriée, sur la structure de la fermeture, ainsi que des dispositifs cités au point "16".
18. FAAC décline toute responsabilité quant à la sécurité et au bon fonctionnement de l'automatisme si les composants utilisés dans l'installation n'appartiennent pas à la production FAAC.
19. Utiliser exclusivement, pour l'entretien, des pièces FAAC originales.
20. Ne jamais modifier les composants faisant partie du système d'automatisme.
21. L'installateur doit fournir toutes les informations relatives au fonctionnement manuel du système en cas d'urgence et remettre à l'Usager qui utilise l'installation les "Instructions pour l'Usager" fournies avec le produit.
22. Interdire aux enfants ou aux tiers de stationner près du produit durant le fonctionnement.
23. Ne pas permettre aux enfants, aux personnes ayant des capacités physiques, mentales et sensorielles limitées ou dépourvues de l'expérience ou de la formation nécessaires d'utiliser l'application en question.
24. Eloigner de la portée des enfants les radiocommandes ou tout autre générateur d'impulsions, pour éviter tout actionnement involontaire de l'automatisme.
25. Le transit entre les vantaux ne doit avoir lieu que lorsque le portail est complètement ouvert.
26. L'utilisateur doit s'abstenir de toute tentative de réparation ou d'intervention et doit s'adresser uniquement et exclusivement au personnel qualifié FAAC ou aux centres d'assistance FAAC.
27. Tout ce qui n'est pas prévu expressément dans ces instructions est interdit.

ESPAÑOL

ADVERTENCIAS PARA EL INSTALADOR
REGLAS GENERALES PARA LA SEGURIDAD

ATENCION! Es sumamente importante para la seguridad de las personas seguir atentamente las presentes instrucciones. Una instalación incorrecta o un uso impropio del producto puede causar graves daños a las personas.

1. Lean detenidamente las instrucciones antes de instalar el producto.
2. Los materiales del embalaje (plástico, poliestireno, etc.) no deben dejarse al alcance de los niños, ya que constituyen fuentes potenciales de peligro.
3. Guarden las instrucciones para futuras consultas.

4. Este producto ha sido proyectado y fabricado exclusivamente para la utilización indicada en el presente manual. Cualquier uso diverso del previsto podría perjudicar el funcionamiento del producto y/o representar fuente de peligro.
5. FAAC declina cualquier responsabilidad derivada de un uso impropio o diverso del previsto.
6. No instalen el aparato en atmósfera explosiva: la presencia de gas o humos inflamables constituye un grave peligro para la seguridad.
7. Los elementos constructivos mecánicos deben estar de acuerdo con lo establecido en las Normas EN 12604 y EN 12605.
8. Para los países no pertenecientes a la CEE, además de las referencias normativas nacionales, para obtener un nivel de seguridad adecuado, deben seguirse las Normas arriba indicadas.
9. FAAC no es responsable del incumplimiento de las buenas técnicas de fabricación de los cierres que se han de motorizar, así como de las deformaciones que pudieran intervenir en la utilización.
10. La instalación debe ser realizada de conformidad con las Normas EN 12453 y EN 12445. El nivel de seguridad de la automación debe ser C+D.
11. Quiten la alimentación eléctrica y desconecten las baterías antes de efectuar cualquier intervención en la instalación.
12. Coloquen en la red de alimentación de la automación un interruptor omnipolar con distancia de apertura de los contactos igual o superior a 3 mm. Se aconseja usar un magnetotérmico de 6A con interrupción omnipolar.
13. Comprueben que la instalación disponga línea arriba de un interruptor diferencial con umbral de 0,03 A.
14. Verifiquen que la instalación de tierra esté correctamente realizada y conecten las partes metálicas del cierre.
15. La automación dispone de un dispositivo de seguridad antiaplastamiento constituido por un control de par. No obstante, es necesario comprobar el umbral de intervención según lo previsto en las Normas indicadas en el punto 10.
16. Los dispositivos de seguridad (norma EN 12978) permiten proteger posibles áreas de peligro de Riesgos mecánicos de movimiento, como por ej. aplastamiento, arrastre, corte.
17. Para cada equipo se aconseja usar por lo menos una señalización luminosa así como un cartel de señalización adecuadamente fijado a la estructura del bastidor, además de los dispositivos indicados en el "16".
18. FAAC declina toda responsabilidad relativa a la seguridad y al buen funcionamiento de la automación si se utilizan componentes de la instalación que no sean de producción FAAC.
19. Para el mantenimiento utilicen exclusivamente piezas originales FAAC
20. No efectúen ninguna modificación en los componentes que forman parte del sistema de automación.
21. El instalador debe proporcionar todas las informaciones relativas al funcionamiento del sistema en caso de emergencia y entregar al usuario del equipo el manual de advertencias que se adjunta al producto.
22. No permitan que niños o personas se detengan en proximidad del producto durante su funcionamiento.
23. La aplicación no puede ser utilizada por niños, personas con reducida capacidad física, mental, sensorial o personas sin experiencia o la necesaria formación.
24. Mantengan lejos del alcance los niños los telemandos o cualquier otro emisor de impulso, para evitar que la automación pueda ser accionada involuntariamente.
25. Sólo puede transitarse entre las hojas si la cancela está completamente abierta.
26. El usuario debe abstenerse de intentar reparar o de intervenir directamente, y debe dirigirse exclusivamente a personal cualificado FAAC o a centros de asistencia FAAC.
27. Todo lo que no esté previsto expresamente en las presentes instrucciones debe entenderse como no permitido

DEUTSCH

HINWEISE FÜR DEN INSTALLATIONSTECHNIKER

ALLGEMEINE SICHERHEITSVORSCHRIFTEN

ACHTUNG! Um die Sicherheit von Personen zu gewährleisten, sollte die Anleitung aufmerksam befolgt werden. Eine falsche Installation oder ein fehlerhafter Betrieb des Produktes können zu schwerwiegenden Personenschäden führen.

1. Bevor mit der Installation des Produktes begonnen wird, sollten die Anleitungen aufmerksam gelesen werden.
2. Das Verpackungsmaterial (Kunststoff, Styropor, usw.) sollte nicht in Reichweite von Kindern aufbewahrt werden, da es eine potentielle Gefahrenquelle darstellt.
3. Die Anleitung sollte aufbewahrt werden, um auch in Zukunft Bezug auf sie nehmen zu können.
4. Dieses Produkt wurde ausschließlich für den in diesen Unterlagen angegebenen Gebrauch entwickelt und hergestellt. Jeder andere Gebrauch, der nicht ausdrücklich angegeben ist, könnte die Unversehrtheit des Produktes beeinträchtigen und/oder eine Gefahrenquelle darstellen.
5. Die Firma FAAC lehnt jede Haftung für Schäden, die durch unsachgemäßen oder nicht bestimmungsgemäßen Gebrauch der Automatik verursacht werden, ab.
6. Das Gerät sollte nicht in explosionsgefährdeten Umgebungen installiert werden: das Vorhandensein von entflammbaren Gasen oder Rauch stellt ein schwerwiegendes Sicherheitsrisiko dar.
7. Die mechanischen Bauelemente müssen den Anforderungen der Normen EN 12604 und EN 12605 entsprechen.
8. Für Länder, die nicht der Europäischen Union angehören, sind für die Gewährleistung eines entsprechenden Sicherheitsniveaus neben den nationalen gesetzlichen Bezugsvorschriften die oben aufgeführten Normen zu beachten.
9. Die Firma FAAC übernimmt keine Haftung im Falle von nicht fachgerechten Ausführungen bei der Herstellung der anzutreibenden Schließvorrichtungen sowie bei Deformationen, die eventuell beim Betrieb entstehen.
10. Die Installation muß unter Beachtung der Normen EN 12453 und EN 12445 erfolgen. Die Sicherheitsstufe der Automatik sollte C+D sein.
11. Vor der Ausführung jeglicher Eingriffe auf der Anlage sind die elektrische Versorgung und die Batterie abzunehmen.
12. Auf dem Versorgungsnetz der Automatik ist ein omnipolarer Schalter mit Öffnungsabstand der Kontakte von über oder gleich 3 mm einzubauen. Darüber hinaus wird der Einsatz eines Magnetschutzschalters mit 6A mit omnipolarer Abschaltung empfohlen.
13. Es sollte überprüft werden, ob vor der Anlage ein Differentialschalter mit einer Auslöseschwelle von 0,03 A zwischengeschaltet ist.
14. Es sollte überprüft werden, ob die Erdungsanlage fachgerecht augeführt wurde. Die Metallteile der Schließung sollten an diese Anlage angeschlossen werden.
15. Die Automation verfügt über eine eingebaute Sicherheitsvorrichtung für den Quetschschutz, die aus einer Drehmomentkontrolle besteht. Es ist in jedem Falle erforderlich, deren Eingriffsschwelle gemäß der Vorgaben der unter Punkt 10 angegebenen Vorschriften zu überprüfen.
16. Die Sicherheitsvorrichtungen (Norm EN 12978) ermöglichen den Schutz eventueller Gefahrenbereiche vor mechanischen Bewegungsrisiken, wie zum Beispiel Quetschungen, Mitschleifen oder Schnittverletzungen.
17. Für jede Anlage wird der Einsatz von mindestens einem Leuchtsignal empfohlen sowie eines Hinweisschildes, das über eine entsprechende Befestigung mit dem Aufbau des Tors verbunden wird. Darüber hinaus sind die unter Punkt "16" erwähnten Vorrichtungen einzusetzen.
18. Die Firma FAAC lehnt jede Haftung hinsichtlich der Sicherheit und des störungsfreien Betriebs der Automatik ab, soweit Komponenten auf der Anlage eingesetzt werden, die nicht im Hause FAAC hergestellt urden.
19. Bei der Instandhaltung sollten ausschließlich Originalteile der Firma FAAC verwendet werden.
20. Auf den Komponenten, die Teil des Automationssystems sind, sollten keine Veränderungen vorgenommen werden.
21. Der Installateur sollte alle Informationen hinsichtlich des manuellen Betriebs des Systems in Notfällen liefern und dem Betreiber der Anlage das Anleitungsbuch, das dem Produkt beigelegt ist, übergeben.
22. Weder Kinder noch Erwachsene sollten sich während des Betriebs in der unmittelbaren Nähe der Automation aufhalten.
23. Die Anwendung darf nicht von Kindern, von Personen mit verminderter körperlicher, geistiger, sensorieller Fähigkeit oder Personen ohne Erfahrungen oder der erforderlichen Ausbildung verwendet werden.
24. Die Funksteuerungen und alle anderen Impulsgeber sollten außerhalb der Reichweite von Kindern aufbewahrt werden, um ein versehentliches Aktivieren der Automation zu vermeiden.
25. Der Durchgang oder die Durchfahrt zwischen den Flügeln darf lediglich bei vollständig geöffnetem Tor erfolgen.
26. Der Benutzer darf direkt keine Versuche für Reparaturen oder Arbeiten vornehmen und hat sich ausschließlich an qualifiziertes Fachpersonal FAAC oder an Kundendienstzentren FAAC zu wenden.
27. Alle Vorgehensweisen, die nicht ausdrücklich in der vorliegenden Anleitung vorgesehen sind, sind nicht zulässig

NEDERLANDS

WAARSCHUWINGEN VOOR DE INSTALLATEUR

ALGEMENE VEILIGHEIDSVOORSCHRIFTEN

LET OP! Het is belangrijk voor de veiligheid dat deze hele instructie zorgvuldig wordt opgevolgd. Een onjuiste installatie of foutief gebruik van het product kunnen ernstig persoonlijk letsel veroorzaken.

1. Lees de instructies aandachtig door alvorens te beginnen met de installatie van het product.
2. De verpakkingsmaterialen (plastic, polystyreen, enz.) mogen niet binnen het bereik van kinderen worden gelaten, want zij vormen een mogelijke bron van gevaar.
3. Bewaar de instructies voor raadpleging in de toekomst.
4. Dit product is uitsluitend ontworpen en gebouwd voor het doel dat in deze documentatie wordt aangegeven. Elk ander gebruik, dat niet uitdrukkelijk wordt vermeld, zou het product kunnen beschadigen en/of een bron van gevaar kunnen vormen.
5. FAAC aanvaardt geen enkele aansprakelijkheid voor schade die ontstaat uit oneigenlijk gebruik of ander gebruik dan waarvoor het automatische systeem is bedoeld.
6. Installeer het apparaat niet in een explosiegevaarlijke omgeving: de aanwezigheid van ontvlambare gassen of dampen vormt een ernstig gevaar voor de veiligheid.
7. De mechanische bouwelementen moeten in overeenstemming zijn met de bepalingen van de normen EN 12604 en EN 12605.
8. Voor niet-EEG landen moeten, om een goed veiligheidsniveau te bereiken, behalve de nationale voorschriften ook de bovenstaande normen in acht worden genomen.
9. FAAC is niet aansprakelijk als de regels der goede techniek niet in acht genomen zijn bij de bouw van het sluitwerk dat gemotoriseerd moet worden, noch voor vervormingen die zouden kunnen ontstaan bij het gebruik.
10. De installatie dient te geschieden in overeenstemming met de normen EN 12453 en EN 12445. Het veiligheidsniveau van het automatische systeem moet C+D zijn.
11. Alvorens ingrepen te gaan verrichten op de installatie moet de elektrische voeding worden weggenomen en moeten de batterijen worden afgekoppeld.
12. Zorg op het voedingsnet van het automatische systeem voor een meerpolige schakelaar met een opening tussen de contacten van 3 mm of meer. Het wordt geadviseerd een magnetothermische schakelaar van 6A te gebruiken met meerpolige onderbreking.
13. Controleer of er bovenstrooms van de installatie een differentieelschakelaar is geplaatst met een limiet van 0,03 A.
14. Controleer of de aardingsinstallatie vakkundig is aangelegd en sluit er de metalen delen van het sluitsysteem op aan.
15. Het automatische systeem beschikt over een intrinsieke beveiliging tegen inklemming, bestaande uit een controle van het koppel. De inschakellimiet hiervan dient echter te worden gecontroleerd volgens de bepalingen van de normen die worden vermeld onder punt 10.
16. De veiligheidsvoorzieningen (norm EN 12978) maken het mogelijk eventuele gevaarlijke gebieden te beschermen tegen Mechanische gevaren door beweging, zoals bijvoorbeeld inklemming, meesleuren of amputatie.
17. Het wordt voor elke installatie geadviseerd minstens één lichtsignaal te gebruiken alsook een waarschuwingsbord dat goed op de constructie van het hang- en sluitwerk dient te worden bevestigd, afgezien nog van de voorzieningen die genoemd zijn onder punt "16".
18. FAAC aanvaardt geen enkele aansprakelijkheid voor wat betreft de veiligheid en de goede werking van het automatische systeem, als er in de installatie gebruik gemaakt wordt van componenten die niet door FAAC zijn geproduceerd.
19. Gebruik voor het onderhoud uitsluitend originele FAAC-onderdelen.
20. Verricht geen wijzigingen op componenten die deel uitmaken van het automatische systeem.
21. De installateur dient alle informatie te verstrekken over de handbediening van het systeem in noodgevallen, en moet de gebruiker van de installatie het bij het product geleverde boekje met aanwijzingen overhandigen.
22. De toepassing mag niet worden gebruikt door kinderen, personen met lichamelijke, geestelijke en sensoriele beperkingen, of door personen zonder ervaring of de benodigde training.
23. Sta het niet toe dat kinderen of volwassenen zich ophouden in de buurt van het product terwijl dit in werking is.
24. Houd radio-afstandsbedieningen of alle andere impulsgevers buiten het bereik van kinderen, om te voorkomen dat het automatische systeem onopzettelijk kan worden aangedreven.
25. Ga alleen tussen de vleugels door als het hek helemaal geopend is.
26. De gebruiker mag zelf geen pogingen ondernemen tot reparaties of andere directe ingrepen, en dient zich uitsluitend te wenden tot gekwalificeerd en geautoriseerd FAAC-personeel of een erkend FAAC-servicecentrum.
27. Alles wat niet uitdrukkelijk in deze instructies wordt aangegeven, is niet toegestaan

INHALT

WICHTIGE HINWEISE FÜR DEN MONTEUR	Seite.18
1. BAUTEILE (Abb. 1)	Seite.18
2. TECHNISCHE DATEN	Seite.18
3. ELEKTRISCHE EINRICHTUNGEN (Abb. 4)	Seite.18
4. INSTALLATION	Seite.18
4.1. VORABPRÜFUNGEN	Seite.18
4.2 INSTALLATIONSMASSE	Seite.18
4.3. MONTAGE DER AUTOMATION	Seite.19
4.4. VERDRAHTUNG DES ANTRIEBS	Seite.19
4.5. POSITIONIERUNG DER MECHANISCHEN ANSCHLÄGE	Seite.19
5. PRÜFUNG DER AUTOMATION	Seite.20
6. HANDBETRIEB	Seite.20
7. SONDERANWENDUNGEN	Seite.20
8. WARTUNG	Seite.20
9. REPARATUREN	Seite.20
10. ZUBEHÖR	Seite.20

CE-KONFORMITÄTSERKLÄRUNG

Hersteller: FAAC S.p.A.

Adresse: Via Calari, 10 - 40069 - Zola Predosa - Bologna – ITALIEN

Erklärt, dass: Der Antrieb **391 - 391 E** mit 230V~ Versorgung

- hergestellt wurde, um in eine Maschine eingebaut oder mit anderen Maschinen zu einer Maschine zusammengebaut zu werden, gemäß der Richtlinien 2006/42/EG;
- den wesentlichen Sicherheitsanforderungen der folgenden EWG-Richtlinien entspricht:
  - 2006/95/EG Niederspannungsrichtlinie.
  - 2004/108/EG Richtlinie zur elektromagnetischen Verträglichkeit.

und erklärt außerdem, dass die Inbetriebnahme solange untersagt ist, bis die Maschine, in welche diese Maschine eingebaut wird oder von der sie ein Bestandteil ist, bestimmt wurde und deren Übereinstimmung mit den Voraussetzungen der Richtlinie 2006/42/EWG und nachträgliche Änderungen.

Bologna, 30. Dezember 2009

Geschäftsführer
A. Marcellan

Hinweise zu den Anleitungen
Vor der Installation des Produkts sind die Installationsanweisungen vollständig zu lesen.
Mit dem Symbol ⚠ sind wichtige Anmerkungen für die Sicherheit der Personen und den störungsfreien Betrieb der Automation gekennzeichnet.
Mit dem Symbol ☞ wird auf Anmerkungen zu den Eigenschaften oder dem Betrieb des Produkts verwiesen.

Leitfaden für den Installateur

Wir danken Ihnen für den Kauf unseres Produkts. FAAC ist sicher, dass dieses Produkt Ihnen alle für Ihren Einsatz erforderlichen Leistungen zur Verfügung stellt. Unsere Produkte sind das Ergebnis unserer mehrjährigen Erfahrung im Bereich Automationssysteme.

In der Mitte dieses Handbuchs finden Sie ein Heft, das Sie herausnehmen können und das alle Bilder für die Montage enthält.

Die Automation 391 besteht aus einem elektromechanischen irreversiblen Antrieb und ist in zwei Ausführungen erhältlich:
- 391 E mit integrierter Steuereinheit
- 391 ohne Steuereinheit

Der Antrieb wurde für die automatische Öffnung von Toren mit einem oder zwei Flügeln mit einer Höchstlänge von 2,5 m entwickelt.
Ein praktisches und sicheres Entriegelungssystem mit individualisiertem Schlüssel ermöglicht die Bewegung des Flügels bei Stromausfall oder Betriebsstörungen.
Die beiden Gelenkarme wurden für die Bewegung von großen Toren mit Pfosten mit einem Abstand zwischen Scharnier und Befestigungsstelle des Getriebemotors bis zu 220 mm entwickelt. Dank des speziellen Aufbaus der beiden Arme wurden alle eventuellen Scherpunkte beseitigt.

WICHTIGE HINWEISE FÜR DEN MONTEUR

- Vor Beginn der Montage des Antriebs dieses Handbuch vollständig lesen.
- Das Handbuch für die zukünftige Konsultation aufbewahren.
- Der einwandfreie Betrieb und die erklärten Eigenschaften werden nur erzielt, wenn die Angaben dieses Handbuchs eingehalten und Zubehör sowie Sicherheitseinrichtungen der Marke FAAC verwendet werden.
- Wenn keine mechanische Kupplung für den Quetschschutz vorhanden ist, muss ein Steuergerät mit einer verstellbaren elektronischen Kupplung verwendet werden, um ein angemessenes Sicherheitsniveau der Automation zu gewährleisten.
- Die Automation wurde für die Zufahrtskontrolle entwickelt und hergestellt. Alle anderen Anwendungen sind zu vermeiden.
- Der Antrieb darf nicht für Notausgänge oder Tore an Fluchtwegen verwendet werden.
- Während sich die Stange bewegt, nicht durchfahren/durchgehen.
- Alle nicht ausdrücklich in diesem Handbuch erwähnten Maßnahmen sind unzulässig.

1. BAUTEILE (Abb. 1)

Pos.	Beschreibung
①	Getriebemotor
②	Transformator
③	Steuereinheit (nur Master-Motor)
④	Entriegelungsvorrichtung
⑤	Empfängermodul (Extra)
⑥	Mechanische Anschläge
⑦	Antriebsarme
⑧	Schutzabdeckung
⑨	Hinterer Bügel
⑩	Untere Abdeckung

2. TECHNISCHE DATEN

Modelle	391 E	391
Versorgung	230 V~	/
Elektromotor	24 V⎓	
Leistungsaufnahme	120 W	40 W
Maximales Drehmoment	250 N/m	
Nenndrehmoment	165 N/m	
Maximale Winkelgeschwindigkeit	13 °/Sek	
Flügel max. ①②	2.5 m	
Flügelgewicht max. 2 ②	Siehe Grafik abb. 2	
Einsatzhäufigkeit bei 20 °C	80 Zyklen/Tag	
Aufeinanderfolgende Zyklen bei 20 °C	30	
Höchstzeit dauerbetrieb	O.T. 17 min.	
Schutzart	IP44	
Temperatur am Aufstellungsort	-20°C +55°C	
Geräuschpegel	<70 dB (A)	
Gewicht des Antriebs	8.7 Kg	7 Kg
Abmessungen	Siehe Abb. 3	

① Bei Flügeln mit einer Länge L > 2 m muss ein Elektroschloss eingebaut werden, um die Verriegelung des Flügels zu gewährleisten.

② Das Gewicht **P** des Flügels hängt von der Länge **L** ab. Stellen Sie sicher, dass Ihre Tür im Bereich der graphischen Darstellung der hervorgehoben wird. 2.

3. ELEKTRISCHE EINRICHTUNGEN (Abb. 4)

Pos.	Beschreibung	Kabel
①	Getriebemotor 391 E	3x2.5 mm²
②	Getriebemotor 391 ①	2x2.5 mm²
③	Blinkleuchte	2x1.5 mm²
④	Schlüsselschalter	2x0.5 mm²
⑤	Fotozellensender	2x0.5 mm² (BUS)
⑥	Fotozellenempfänger	2x0.5 mm² (BUS)
⑦	Elektroschloss ②	2x1 mm²

① Nur bei Montage mit zwei Flügeln.

② Pflicht bei Flügeln L>2 m.

Das unten aufgeführte Schema bezieht sich auf eine Installation mit zwei Motoren mit allen angeschlossenen Sicherheits- und Signalvorrichtungen.

Bei 2-Motor-Anwendungen ist für den Anschluss zwischen dem MASTER und dem SLAVE Antrieb ein Kabel, Typ H05RN-F, zu verwenden.

4. INSTALLATION

4.1. VORABPRÜFUNGEN

Für den störungsfreien Betrieb der Automation muss die Konstruktion des zu bewegenden Tors folgende Voraussetzungen erfüllen:
- Die mechanischen Bauelemente müssen den Vorschriften der Normen EN12604 und EN12605 entsprechen.
- Die Länge des Flügels muss den Eigenschaften des Antriebs entsprechen (siehe Abschnitt 2)
- Robuste und steife Konstruktion des Flügels, für die Automation geeignet
- Störungsfreie und gleichmäßige Bewegung des Flügels ohne Reibungen und Schleichen während der gesamten Öffnung.
- Ausreichend robuste Scharniere in gutem Zustand
- Funktionstüchtiger Erdungsanschluss für die Verbindung des Antriebs.

Eventuelle Schlosserarbeiten sollten vor der Montage der Automation vorgenommen werden.

Der Zustand des Tors nimmt direkten Einfluss auf die Zuverlässigkeit und die Sicherheit der Automation.

Wenn eine Tür für den Durchgang von Fußgängern im motorisierten Flügel vorhanden ist, muss ein Sicherheitsschalter auf der Tür (auf den Stop-Eingang angeschlossen) installiert werden, um den Betrieb der Automation bei offener Tür zu hemmen.

Das Getriebemotor kann nicht für die Bewegung von Sicherheitsausgängen oder Gittern auf Rettungswegen (Fluchtwegen) verwendet werden.

4.2 INSTALLATIONSMASSE

Zur Bestimmung der Position für die Befestigung des Antriebs sind unter Zuhilfenahme der Angaben in Abb. 5 die nachfolgenden Schritte vorzunehmen:
- Das Maß „**A**" des Tors messen und auf der Grafik eine horizontale Linie am gemessenen Wert durch die gesamte Grafik zeichnen.
- Anhand des Maßes „**A**" der Grafik wird die maximal zulässige

Winkelöffnung bestimmt.
- Den gewünschten Öffnungsbereich wählen.
- Das Maß „**B**" so wählen, dass es die horizontale Linie (Maß „**A**") innerhalb des gewünschten Öffnungsbereichs überschneidet.

⚠ ***Wenn das Maß „A" Öffnungen über der ausgewählten Breite ermöglicht, kann der Wert des Maßes „B" bis zum entsprechenden Wert für die maximal zulässige Öffnung verschoben werden.***

⚠ ***Sicherstellen, dass das in der Abb. 5 angegebene Mindestmaß von 450 mm eingehalten wird.***

⚠ ***Nach der Montage des Antriebs sicherstellen, dass das Maß „X" aus der Abb. 5 mindestens 500 mm beträgt. Wenn das Maß „X" weniger als 500 mm beträgt, muss an der in Abb. 5 markierten Stelle ein Aufpralltest entsprechend den Vorschriften der Norm UNI EN 12445 vorgenommen werden, wobei sicherzustellen ist, dass die gemessenen Werte den Vorgaben nach UNI EN 12453 entsprechen.***

⚠ ***Wenn die Schubkraftwerte nicht unter die nach UNI EN 12453 vorgeschriebenen Werte fallen sollten, MUSS der in Abbildung 5 markierte Bereich mit einer Schutzvorrichtung nach UNI EN 12978 abgesichert werden.***

⚠ ***Der Antrieb wurde für die senkrechte Befestigung ausgelegt und gebaut (Abb. 6). An anderen Positionen darf der Antrieb nicht montiert werden.***

4.3. MONTAGE DER AUTOMATION

Nachdem die beiden Maße „**A**" und „**B**" ermittelt wurden, kann der Antrieb wie folgt montiert werden:

1. Die vier Sperrschrauben der oberen Abdeckung (Abb. 7, Bez. ①) um etwa eine halbe Drehung lockern und die Abdeckung herausziehen. Den Antrieb für den Handbetrieb einrichten, siehe Abschnitt 6.
2. Die Höhe des Antriebs bestimmen und hierbei Folgendes berücksichtigen:
   - Der Bügel für die Befestigung des gebogenen Arms muss sich in einem Bereich befinden, in dem er am Flügel des Tors befestigt werden kann (Abb. 8).
   - Die Mindesthöhe vom Boden des Antriebs muss die Befestigung des gebogenen Arms und die Positionierung der unteren Abdeckung ermöglichen (mindestens 85 mm, siehe Abb. 8).
   - Die Unterkante des hinteren Bügels muss zur Oberkante des vorderen Bügels gefluchtet sein (Abb. 9).
3. Den hinteren Bügel an der zuvor bestimmten Position mit Hilfe von vier Schrauben M8 befestigen. Bei der Befestigung die Ausrichtung laut Abb. 10 einhalten und mit einer Wasserwaage sicherstellen, dass der Bügel eben ist.

⚠ ***Zur Verbesserung der Wasserdichtigkeit überdeckt die externe Abdeckung den Befestigungsbügel vollständig. Aus diesem Grund kann der Bügel nicht direkt am Pfosten angeschweißt werden.***

⚠ ***Der hintere Bügel muss auf einer möglichst glatten Oberfläche befestigt werden. Bei Pfosten aus Mauerwerk ist als Zubehör eine einzumauernde Gegenplatte erhältlich.***

4. Den Antrieb mit den beiden Schrauben M8x100 und den entsprechenden im Lieferumfang enthaltenen Muttern auf dem soeben befestigten Bügel positionieren (Abb. 11).
5. Den Antrieb für den Handbetrieb einrichten, siehe Abschnitt 6.
6. Den geraden Arm (Abb. 12) mit der entsprechenden im Lieferumfang enthaltenen Schraube montieren.
7. Den restlichen Arm gemäß Darstellung in Abb. 13 zusammenbauen.

☞ *Für den einwandfreien Betrieb müssen die beiden Befestigungsschrauben (Abb. 13, Bez. ①) fest gezogen und dann um etwa ½ Drehung gelockert werden, um die reibungsfreie Drehung der Arme zu ermöglichen.*

8. Die soeben zusammengebauten Arme fluchten und hierfür bis zu ihrem Anschlag in den mittleren Bereich schieben, siehe Abb. 14 Bez. ①.

☞ *Um die Fluchtung auf dem gebogenen Arm zu erleichtern, wurden zwei Anschläge realisiert.*

9. Den vorderen Bügel an den Flügel anlegen, Abb. 14, Bez. ②.
10. Den vorderen Bügel um etwa 20 mm zurücksetzen und die Bohrlöcher für die Befestigung anzeichnen, Abb. 14, Bez. ③.
11. Den Bügel an der zuvor bestimmten Position mit Hilfe der beiden Schrauben M8 befestigen.

☞ *Der Bügel sollte mit den Schrauben befestigt und nicht am Flügel angeschweißt werden, um eventuelle spätere Justierungen nicht auszuschließen.*

12. Den Flügel mit der Hand bewegen und sicherstellen, dass die beiden Arme in der Schließposition nicht aneinander stoßen, siehe Angaben in Abb. 14, Bez. ②.
13. Den Antrieb in die Betriebsstellung stellen, siehe Kapitel 6.

4.4. VERDRAHTUNG DES ANTRIEBS

Nach der Befestigung des Antriebs wird die Verdrahtung vorgenommen. Im unteren Teil des Antriebs befinden sich drei Bohrlöcher für die Positionierung der Kabelverschraubungen für den Durchzug der Versorgungskabel, den Anschluss des Zubehörs und eventuell des zweiten Motors.

1. Alle drei im Lieferumfang enthaltenen Kabelverschraubungen mit den entsprechenden Befestigungsmuttern fixieren (Abb. 15).

☞ *Die größte Kabelverschraubung (Abb. 15, Bez. ①) muss immer verwendet werden.*

☞ *Wenn die anderen beiden Kabelverschraubungen nicht verwendet werden, sind sie mit den entsprechenden im Lieferumfang enthaltenen Abdeckungen zu verschließen (Abb. 15, Bez. ②). Den Kunststoffverschluss in die Durchgangsöffnung des Kabels einführen und die Kabelverschraubung bis zur Sperre verschließen.*

2. Das Versorgungskabel entsprechend den Angaben in Abb. 16 anschließen. Auch der Erdleiter muss angeschlossen werden. Sicherstellen, dass die Adern des Versorgungskabels ordnungsgemäß in den „Kamm" für ihre Sperre eingeführt sind, Abb. 16.

⚠ ***Wenn die Sicherung ausgewechselt werden muss, ist eine Schmelzsicherung mit den nachfolgenden Eigenschaften zu verwenden: 5x20 2A 450V***

3. Alle Zubehörteile und die angeschlossenen Sicherheitsvorrichtungen gemäß den entsprechenden Anweisungen verdrahten.

4.5. POSITIONIERUNG DER MECHANISCHEN ANSCHLÄGE

Der Antrieb 391 wird in der Standardausführung mit mechanischen Anschlägen beim Öffnen und beim Schließen geliefert, um die Montagearbeiten zu erleichtern, da dadurch keine mechanischen Endschalter hergestellt werden müssen. Die mechanischen Anschläge werden an der unteren Seite des Antriebs fixiert und mit einem Zahnsegment gekoppelt. Für die korrekte Montage der Anschläge sind folgende Schritte auszuführen:

MECHANISCHER ANSCHLAG BEIM ÖFFNEN

1. Den Antrieb für den Handbetrieb einrichten, siehe Abschnitt 7.
2. Den Flügel mit der Hand in die Öffnungsposition schieben.
3. Den mechanischen Anschlag so weit wie möglich an den geraden Arm annähern und die beiden Befestigungsschrauben anschrauben.

⚠ ***Sicherstellen, dass das Zahnsegment korrekt gekoppelt ist.***

MECHANISCHER ANSCHLAG BEIM SCHLIESSEN

⚠ ***Der mechanische Anschlag beim Schließen ist nur dann zu verwenden, wenn ein mechanischer Anschlag des Flügels beim Schließen fehlt.***

⚠ ***Der mechanische Anschlag beim Schließen gewährleistet die Sperre des Flügels bei Einbruchsversuchen nicht.***

1. Den Antrieb für den Handbetrieb einrichten, siehe Abschnitt 6.
2. Den Flügel mit der Hand in die Schließposition schieben.
3. Den mechanischen Anschlag so weit wie möglich an den geraden Arm annähern und die beiden Befestigungsschrauben anschrauben.

⚠ ***Sicherstellen, dass das Zahnsegment korrekt gekoppelt ist.***

5. PRÜFUNG DER AUTOMATION

- Nach Ausführung der elektrischen Anschlüsse die Anlage mit Strom versorgen und die Steuereinheit je nach den eigenen Bedürfnissen programmieren.
- Eine Funktionsprüfung der Automation und aller angeschlossenen Zubehörteile vornehmen und dabei besonders auf die Prüfung der Sicherheitseinrichtungen achten.
- Die obere Schutzabdeckung wieder einsetzen, die Befestigungsschrauben anziehen und die vier Verschlüsse positionieren, Abb. 18, Bez. ①.
- Die untere Abdeckung entsprechend den Angaben in Abb. 18, Bez. ② positionieren.
- Dem Kunden das Heft „Führer für den Benutzer" übergeben und den ordnungsgemäßen Betrieb und die sachgemäße Anwendung der Automation erläutern.

⚠ ***Den Endanwender auf die eventuellen Restrisiken der Installation aufmerksam machen.***

6. HANDBETRIEB

Sollte es aufgrund von Stromausfall oder Betriebsstörungen des Antriebs erforderlich sein, das Tor mit der Hand zu betätigen, ist wie folgt vorzugehen:

1. Mit Hilfe des Fehlerstromschalters die Stromzufuhr zur Anlage unterbrechen.
2. Die Schutzabdeckung des Schlosses anheben, Abb. 19, Bez. ①.
3. Den Schlüssel einführen und gegen den Uhrzeigersinn bis zum Anschlag drehen, Abb. 19, Bez. ②.
4. Den Entriegelungsgriff im Uhrzeigersinn bis zum Anschlag drehen, Abb. 19, Bez. ③.
5. Das Tor mit der Hand bewegen.

Zur Wiederherstellung des Normalbetriebs sind die nachfolgenden Schritte auszuführen:

1. Sicherstellen, dass die Stromzufuhr zur Anlage unterbrochen ist.
2. Den Flügel in die Schließposition schieben.
3. Den Entriegelungsgriff gegen den Uhrzeigersinn bis zum Anschlag drehen, den Schlüssel im Uhrzeigersinn bis zum Anschlag drehen und herausziehen.
4. Sicherstellen, dass die Entriegelungsvorrichtung erneut ordnungsgemäß eingeschnappt ist und hierzu versuchen, den Flügel mit der Hand zu bewegen. Der Flügel muss blockiert sein und es darf nicht möglich sein, ihn mit der Hand zu bewegen.
5. Die Abdeckung des Schlosses erneut aufsetzen.
6. Die Anlage wieder mit Strom versorgen und einen Impuls für einen Öffnungszyklus senden.

☞ *Möglicherweise führt der Antrieb die Verlangsamungen beim ersten Zyklus nicht korrekt aus. Auf jeden Fall das Ende des Zyklus abwarten und dann erneut einen Impuls für die Öffnung senden.*

7. SONDERANWENDUNGEN

AUSDRÜCKLICH VERBOTEN sind Anwendungen, die nicht in diesen Anweisungen beschrieben sind

8. WARTUNG

Zur Gewährleistung eines dauerhaft reibungslosen Betriebs und eines konstanten Sicherheitsniveaus sollte im Abstand von jeweils 6 Monaten eine allgemeine Kontrolle der Anlage vorgenommen werden. Im Heft „Führer für den Benutzer" ist ein Vordruck für die Aufzeichnung der Wartungsarbeiten enthalten.

9. REPARATUREN

Der Benutzer darf direkt keine Versuche für Reparaturen oder Arbeiten vornehmen und hat sich ausschließlich an qualifiziertes Fachpersonal FAAC oder an Kundendienstzentren FAAC zu wenden.

10. ZUBEHÖR

Für das erhältliche Zubehör wird auf den FAAC-Katalog verwiesen.

Immagini - Images - Images - Imágenes - Bilder - Afbeeldingen

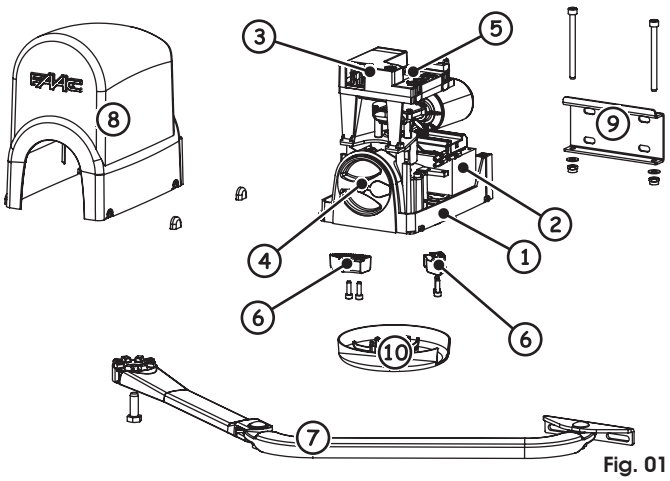

Fig. 01

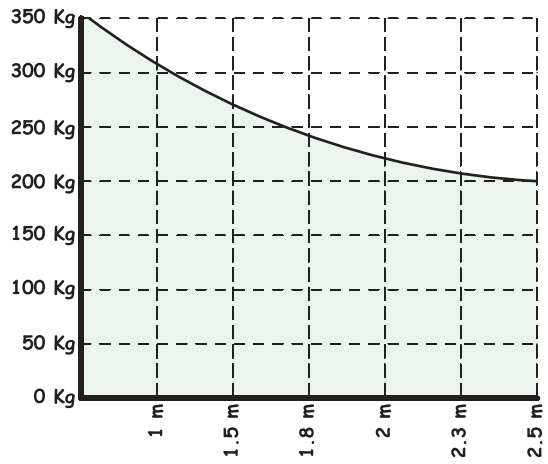

Fig. 02

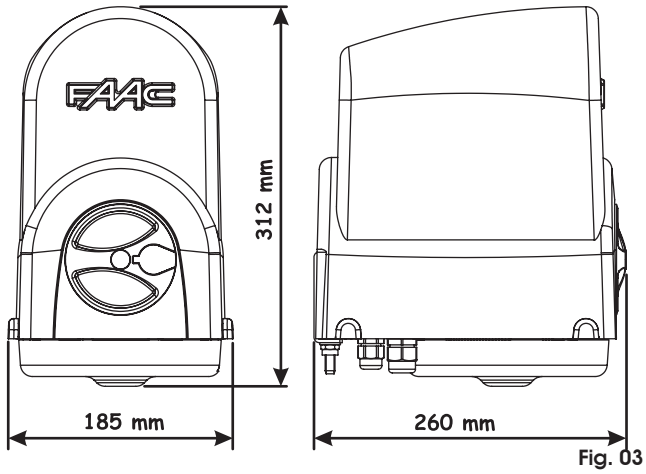

Fig. 03

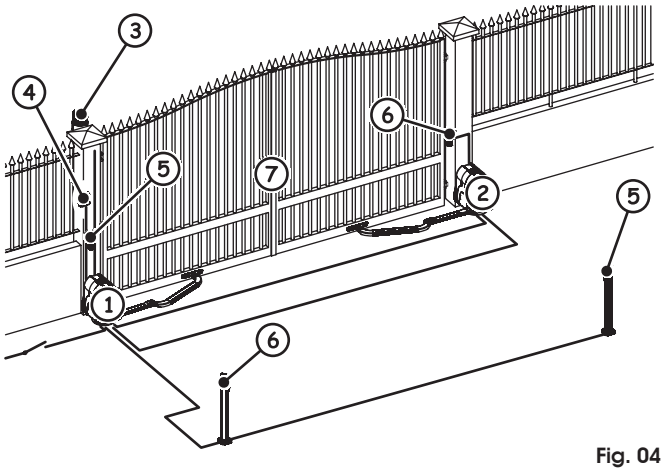

Fig. 04

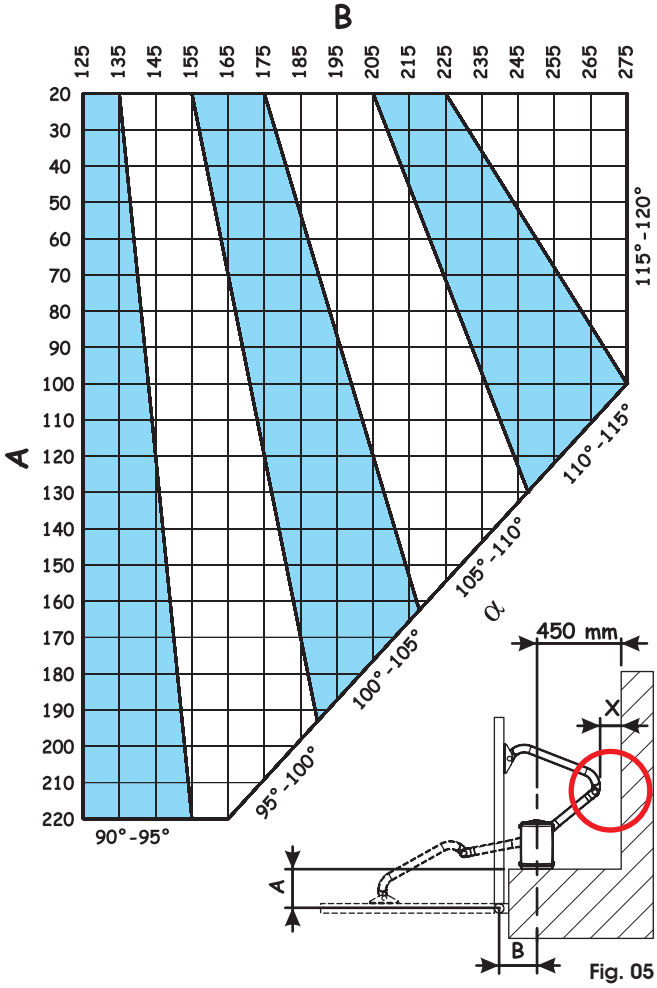

Fig. 05

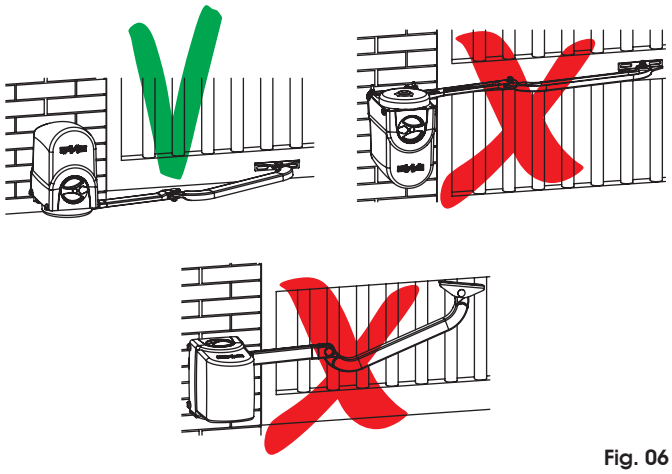
Fig. 06

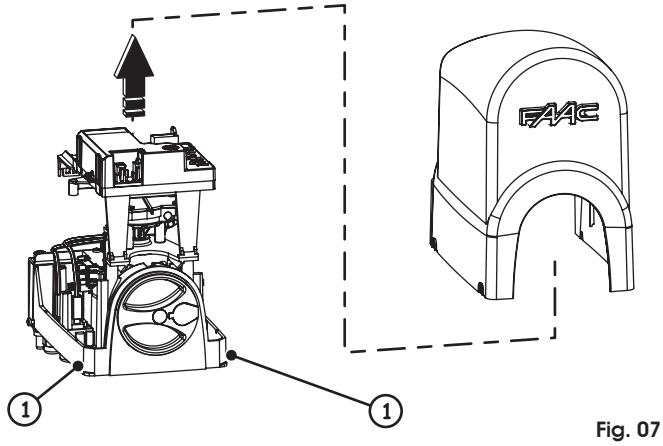

Fig. 07

Immagini - Images - Images - Imágenes - Bilder - Afbeeldingen

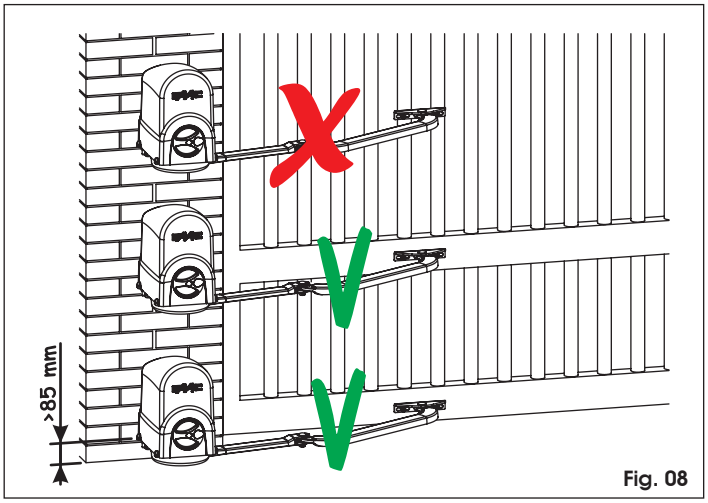

Fig. 08

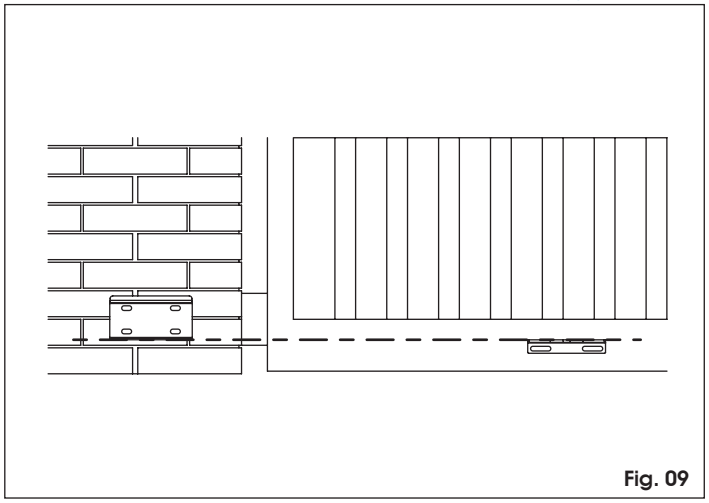
Fig. 09

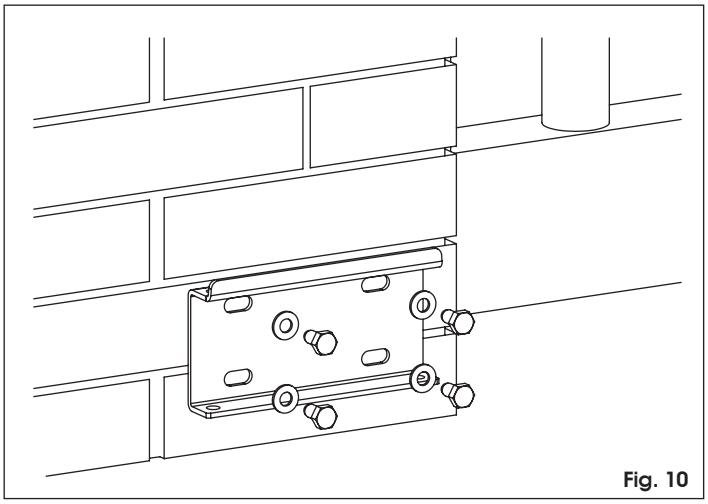
Fig. 10

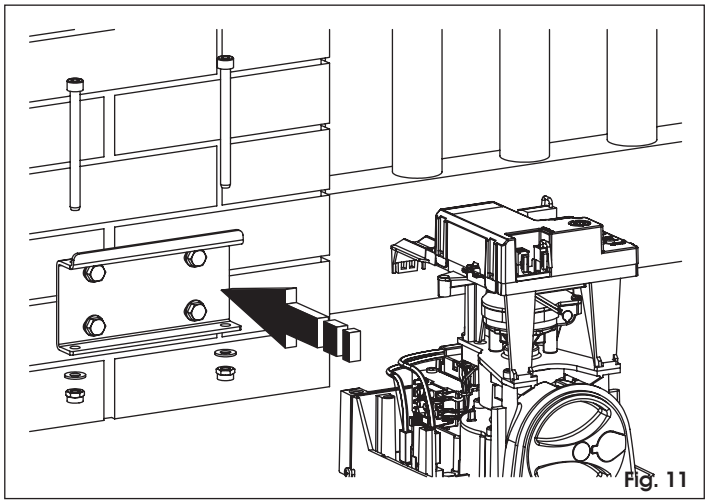
Fig. 11

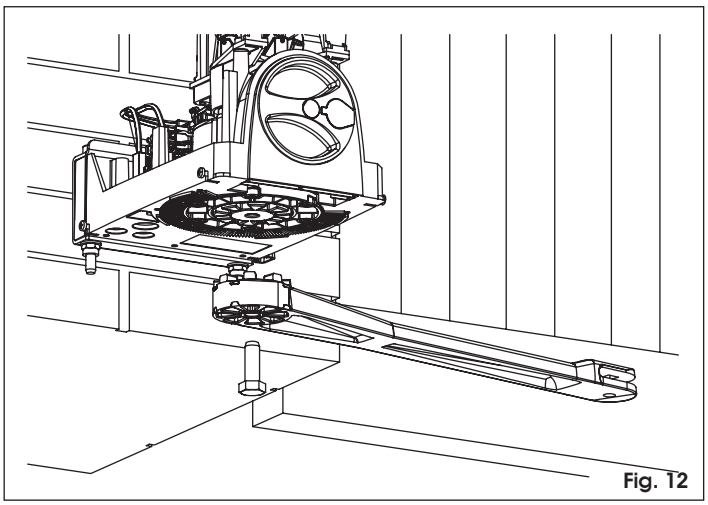
Fig. 12

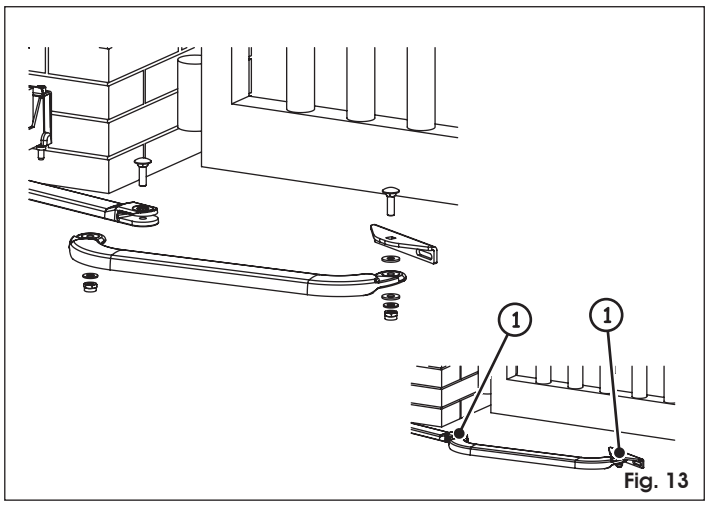

Fig. 13

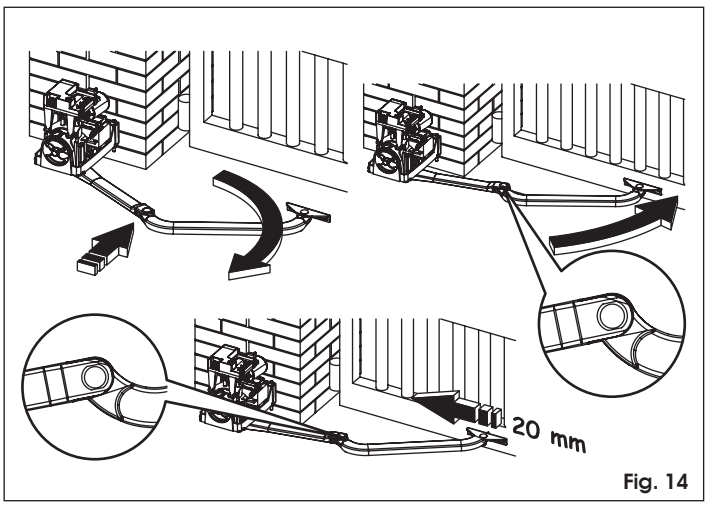

Fig. 14

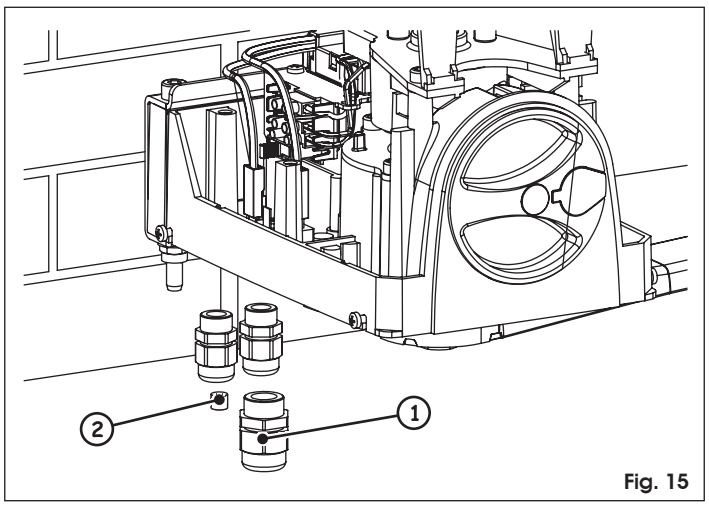

Fig. 15

Immagini - Images - Images - Imágenes - Bilder - Afbeeldingen

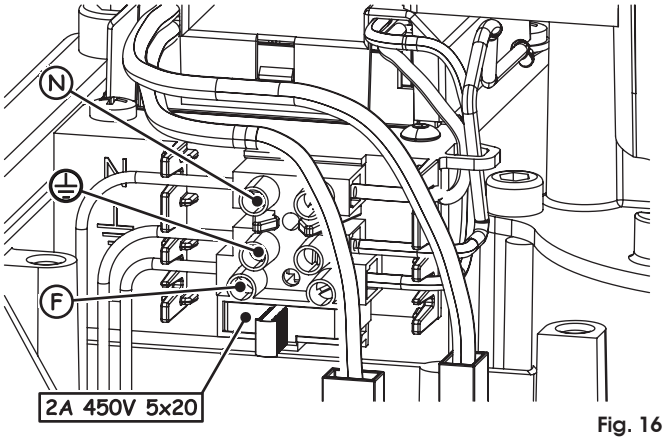

Fig. 16

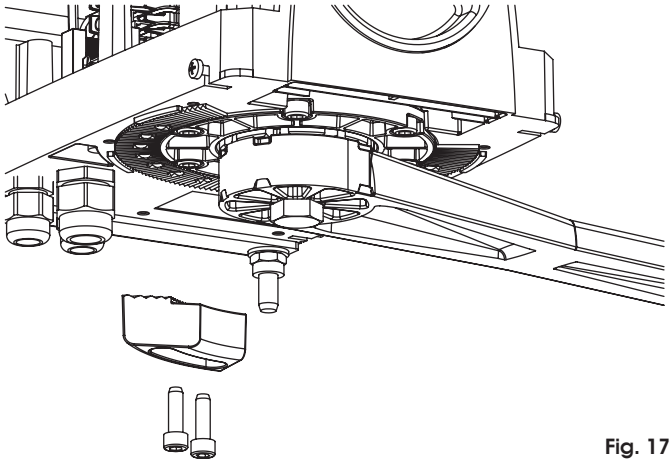

Fig. 17

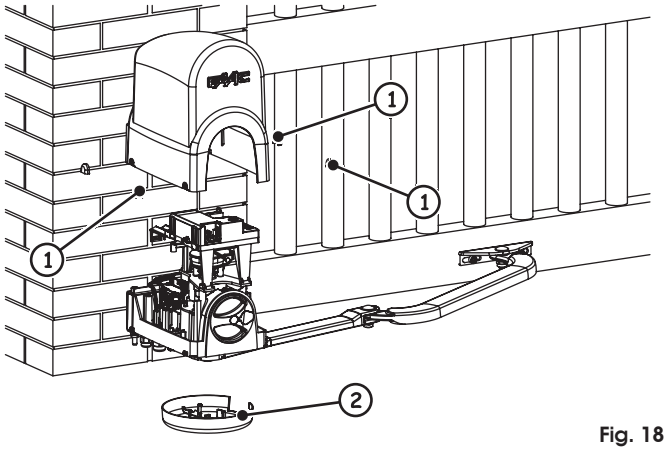

Fig. 18

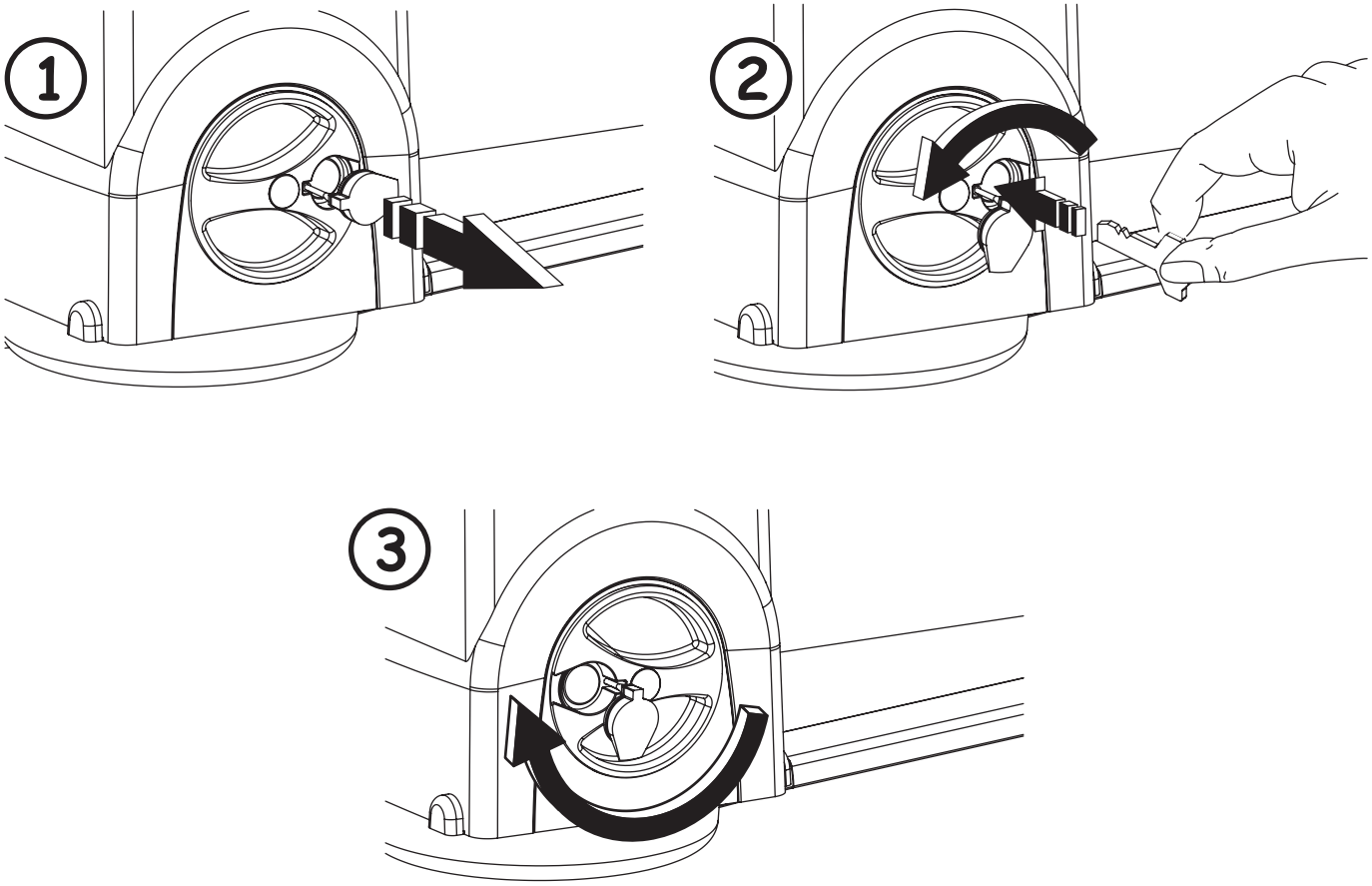

Fig. 19

⚠ ***Vor der Verwendung des Produkts sind die Anweisungen aufmerksam zu lesen und dann für den eventuellen zukünftigen Bedarf aufzubewahren.***

ALLGEMEINE SICHERHEITSVORSCHRIFTEN

Bei korrekter Installation und sachgemäßer Anwendung gewährleistet die Automation 391 ein hohes Sicherheitsniveau. Einige einfache Verhaltensregeln können außerdem ungewollte Störungen vermeiden:

- Kinder, Personen oder Dinge dürfen sich niemals in der Nähe der Automation aufhalten, dies ist vor allem während des Betriebs zu vermeiden.
- Funksteuerungen oder andere Impulsgeber sind außerhalb der Reichweite von Kindern aufzubewahren, damit eine ungewollte Betätigung der Automation vermieden wird.
- Kinder dürfen nicht mit der Automation spielen.
- Die Bewegung des Tors darf nicht absichtlich behindert werden.
- Vermeiden, dass Zweige oder Büsche die Bewegung des Tors beeinträchtigen.
- Darauf achten, dass die Leuchtsignalsysteme stets funktionstüchtig und gut sichtbar sind.
- Das Tor darf nur dann mit der Hand betätigt werden, wenn es entriegelt wurde.
- Bei Betriebsstörungen das Tor entriegeln, um den Zugang zu ermöglichen und technische Fachkräfte benachrichtigen.
- Wenn der Handbetrieb eingestellt ist, muss vor der Wiederherstellung des Normalbetriebs die Stromzufuhr zur Anlage unterbrochen werden.
- Keine Änderungen an den Bauteilen des Automationssystems vornehmen.
- Der Benutzer darf direkt keine Versuche für Reparaturen oder Arbeiten vornehmen und hat sich ausschließlich an qualifiziertes Fachpersonal FAAC oder an Kundendienstzentren FAAC zu wenden.
- Im Abstand von mindestens 6 Monaten die Funktionstüchtigkeit der Automation, der Sicherheitsvorrichtungen und der Erdung von Fachkräften prüfen lassen.

BESCHREIBUNG

Die Automation 391 ist ideal für die Durchfahrtskontrolle in Wohnbereichen.
Für die detaillierte Betriebsweise des Schiebetors mit den verschiedenen Steuerungslogiken wenden Sie sich an den mit der Installation beauftragten Techniker.
Die Automationen enthalten Sicherheitsvorrichtungen (Fotozellen), die das erneute Schließen des Tors verhindern, wenn sich ein Hindernis in dem jeweiligen geschützten Bereich befindet.
Das System gewährleistet die mechanische Verriegelung, wenn der Motor nicht läuft, bei Flügeln mit einer Länge unter 2 m, daher muss kein Schloss eingebaut werden.
Die Öffnung per Hand ist daher nur mit Hilfe des entsprechenden Entriegelungssystems möglich.
Die integrierte Steuereinheit ist für die sichere Verwendung der Automation mit einer verstellbaren elektronischen Kupplung ausgerüstet.
Durch eine praktische Entriegelung kann das Tor auch bei Stromausfall oder Betriebsstörungen betätigt werden.
Das Leuchtsignal signalisiert die laufende Bewegung des Tors.

HANDBETRIEB

Sollte es aufgrund von Stromausfall oder Betriebsstörungen des Antriebs erforderlich sein, das Tor mit der Hand zu betätigen, ist wie folgt vorzugehen:

1. Mit Hilfe des Fehlerstromschalters die Stromzufuhr zur Anlage unterbrechen.
2. Die Schutzabdeckung des Schlosses anheben, Abb. 1, Bez. ①.
3. Den Schlüssel einführen und gegen den Uhrzeigersinn bis zum Anschlag drehen, Abb. 1, Bez. ②.
4. Den Entriegelungsgriff im Uhrzeigersinn bis zum Anschlag drehen, Abb. 1, Bez. ③.
5. Das Tor mit der Hand bewegen.

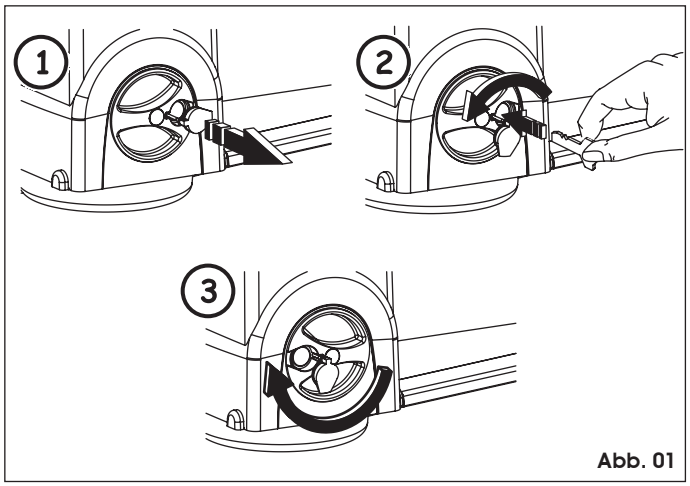

Abb. 01

WIEDERHERSTELLUNG DES NORMALBETRIEBS

Zur Wiederherstellung des Normalbetriebs des Antriebs sind die nachfolgenden Schritte auszuführen:

1. Sicherstellen, dass die Stromzufuhr zur Anlage unterbrochen ist.
2. Den Flügel auf etwa die Hälfte der eingespeicherten Öffnung fahren.
3. Den Entriegelungsgriff gegen den Uhrzeigersinn bis zum Anschlag drehen, den Schlüssel im Uhrzeigersinn bis zum Anschlag drehen und herausziehen.
4. Sicherstellen, dass die Entriegelungsvorrichtung erneut ordnungsgemäß eingeschnappt ist und hierzu versuchen, den Flügel mit der Hand zu bewegen. Der Flügel muss blockiert sein und es darf nicht möglich sein, ihn mit der Hand zu bewegen.
5. Die Abdeckung des Schlosses erneut aufsetzen.
6. Die Anlage wieder mit Strom versorgen und einen Impuls für einen Öffnungszyklus senden.

WARTUNG

Zur Gewährleistung eines dauerhaft reibungslosen Betriebs und eines konstanten Sicherheitsniveaus sollte im Abstand von jeweils 6 Monaten eine allgemeine Kontrolle der Anlage vorgenommen werden. Im Heft „Führer für den Benutzer" ist ein Vordruck für die Aufzeichnung der Wartungsarbeiten enthalten.

REPARATUREN

Der Benutzer darf direkt keine Versuche für Reparaturen oder Arbeiten vornehmen und hat sich ausschließlich an qualifiziertes Fachpersonal FAAC oder an Kundendienstzentren FAAC zu wenden.

REGISTRO DI MANUTENZIONE / MAINTENANCE REGISTER / REGISTRE D'ENTTRETIEN / REGISTRO DE MANTENIMIENTO / WARTUNGSPROGRAMM / ONDERHOUDREGISTER

Dati impianto / System data / données de l'installation / Datos equipo / Daten der Anlage / Gegevens installatie

Installatore / Installer / Installateur / Installador / Monteur / installateur	
Cliente / Customer / Client / Cliente / Kunde / Klant	
Tipo impianto / Type of system / Type d'installation / Tipo de equipo / Art der Anlage / Type installatie	
Matricola / Serial No. / N° de série / N° de serie / Seriennummer / Seriennummer	
Data installazione / Installation date / Date d'installation / Fecha de installatión / Installationsdatum / datum installatie	
Attivazione / Start-up / Activation / Activación / Inbetriebnahme / Activering	

Configurazione impianto / System configuration / Confijguration de l'installation / Configuración del equipo / Konfiguration der Anlage / Configuratie installatie

COMPONENTE / PART / COMPOSANT / COMPONENTE / BAUTEIL / ONDEREEL	MODELLO / MODEL / MODÈLE / MODELO / MEDELL / MODEL	MATRICOLA / SERIAL NUMBER / N° DE SERIE / N° DE SERIE / SERIENNUMMER / SERIENUMMER
Operatore / Operator / Opérateur / Operador / Antrieb / Aandrijving		
Dispositivo di sicurezza 1 / Safety device 1 / dispositif de sécurité 1 / Dispositivo de seguridad 1 / Scherheltsvorrichtung 1 / Velligheldsvoorziening 1		
Dispositivo di sicurezza 2 / Safety device 2 / dispositif de sécurité 2 / Dispositivo de seguridad 2 / Scherheltsvorrichtung 1 / Velligheldsvoorziening 2		
Coppia di fotocellule 1 / Pair of photocells 1 / Paire de photocellules 1 / Par de fotocélulas 1 / Fotozellenpaar 1 / Paar fotocellen 1		
Coppia di fotocellule 2 / Pair of photocells 2 / Paire de photocellules 2 / Par de fotocélulas 2 / Fotozellenpaar 2 / Paar fotocellen 2		
Dispositivo di comando 1 / Control device 1 / Dispositif de commande 1 / Dispositivi de mando 1 / Schaltvorrichtung 1 / Bedieningsvoorziening 1		
Dispositivo di comando 2 / Control device 2 / Dispositif de commande 2 / Dispositivi de mando 2 / Schaltvorrichtung 2 / Bedieningsvoorziening 2		
Radiocomando / Radio control / Radiocommande / Radiomando / Funksteuerung / Afstandsbediening		
Lampeggiante / Flashing lamp / Lampe clignotante / Destellador / Blinkleuchte / Signaallamp		

Indicazione dei rischi residui e dell'uso improprio prevedibile / Indication of residual risks and of foreseeable improper use / Indication des risques résiduels et de l'usage impropre prévisible / Indicación de los riesgos residuos y del uso impropio previsible / Angabe der Restrisiken und der voraussehbaren unsachgemäßen Anwendung / Aanduiding van de restrisico's en van voorzienbaar oneigenlijk gebruik

Registro di manutenzione - Maintenance register - Registre d'enttretien
Registro de mantenimeinto - Wartungsprogramm - Onderhoudregister

Nr	Data / Date / Date / Fecha / Datum / Datum	Descrizione intervento / Job description / Description de l'intervention / Descripción de la intervención / Beschreibung der Arbeiten / Beschrijving ingreep	Firme / Signatures / Signatures / Firma / Unterschrift / Handtekeningen
1			Tecnico / Technicia Technicien / Técnico Techniker / Technicus
			Cliente / Customer Client / Cliente Kunde / Klant
2			Tecnico / Technicia Technicien / Técnico Techniker / Technicus
			Cliente / Customer Client / Cliente Kunde / Klant
3			Tecnico / Technicia Technicien / Técnico Techniker / Technicus
			Cliente / Customer Client / Cliente Kunde / Klant
4			Tecnico / Technicia Technicien / Técnico Techniker / Technicus
			Cliente / Customer Client / Cliente Kunde / Klant
5			Tecnico / Technicia Technicien / Técnico Techniker / Technicus
			Cliente / Customer Client / Cliente Kunde / Klant
6			Tecnico / Technicia Technicien / Técnico Techniker / Technicus
			Cliente / Customer Client / Cliente Kunde / Klant
7			Tecnico / Technicia Technicien / Técnico Techniker / Technicus
			Cliente / Customer Client / Cliente Kunde / Klant
8			Tecnico / Technicia Technicien / Técnico Techniker / Technicus
			Cliente / Customer Client / Cliente Kunde / Klant
9			Tecnico / Technicia Technicien / Técnico Techniker / Technicus
			Cliente / Customer Client / Cliente Kunde / Klant
10			Tecnico / Technicia Technicien / Técnico Techniker / Technicus
			Cliente / Customer Client / Cliente Kunde / Klant

Le descrizioni e le illustrazioni del presente manuale non sono impegnative. La FAAC si riserva il diritto, lasciando inalterate le caratteristiche essenziali dell'apparecchiatura, di apportare in qualunque momento e senza impegnarsi ad aggiornare la presente pubblicazione, le modifiche che essa ritiene convenienti per miglioramenti tecnici o per qualsiasi altra esigenza di carattere costruttivo o commerciale.

The descriptions and illustrations contained in the present manual are not binding. FAAC reserves the right, whilst leaving the main features of the equipments unaltered, to undertake any modifications it holds necessary for either technical or commercial reasons, at any time and without revising the present publication.

Les descriptions et les illustrations du présent manuel sont fournies à titre indicatif. FAAC se réserve le droit d'apporter à tout moment les modifications qu'elle jugera utiles sur ce produit tout en conservant les caractéristiques essentielles, sans devoir pour autant mettre à jour cette publication.

Die Beschreibungen und Abbildungen in vorliegendem Handbuch sind unverbindlich. FAAC behält sich das Recht vor, ohne die wesentlichen Eigenschaften dieses Gerätes zu verändern und ohne Verbindlichkeiten in Bezug auf die Neufassung der vorliegenden Anleitungen, technisch bzw. konstruktiv/kommerziell bedingte Verbesserungen vorzunehmen.

Las descripciones y las ilustraciones de este manual no comportan compromiso alguno. FAAC se reserva el derecho, dejando inmutadas las características esenciales de los aparatos, de aportar, en cualquier momento y sin comprometerse a poner al día la presente publicación, todas las modificaciones que considere oportunas para el perfeccionamiento técnico o para cualquier otro tipo de exigencia de carácter constructivo o comercial.

De beschrijvingen in deze handleiding zijn niet bindend. FAAC behoudt zich het recht voor op elk willekeurig moment de veranderingen aan te brengen die het bedrijf nuttig acht met het oog op technische verbeteringen of alle mogelijke andere productie- of commerciële eisen, waarbij de fundamentele eigenschappen van de apparaat gehandhaafd blijven, zonder zich daardoor te verplichten deze publicatie bij te werken.

FAAC S.p.A.
Via Calari, 10
40069 Zola Predosa (BO) - ITALIA
Tel. 0039.051.61724 - Fax. 0039.051.758518
www.faac.it
www.faacgroup.com

SINCERT
CERMET
SISTEMA DI GESTIONE CERTIFICATO
REG. N. 085
UNI EN ISO 9001:2000

000580594 Rev.3