Elektro- Türöffner 14- - - - - - - - - - D11

effeff
ASSA ABLOY

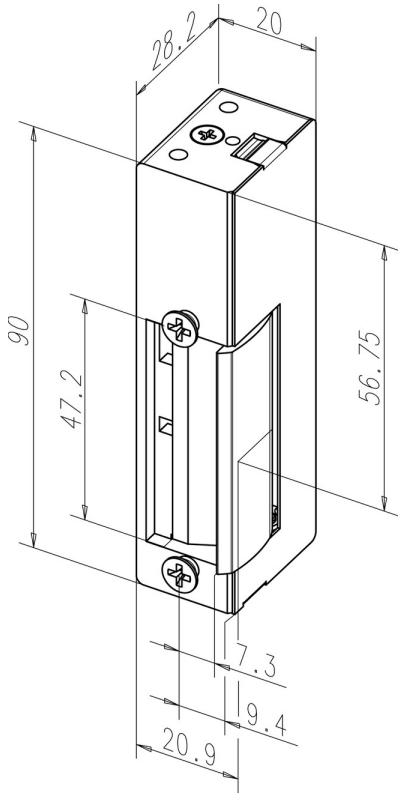

Produktbeschreibung

Modell mit Basisausstattung.

Vorteile auf einen Blick

- Für alle gängigen Schließbleche geeignet
- Kombinierbar zu Schließblechen mit Fallenführung (Standard) ohne FaFix®
- Durch 180° gedrehte Montage DIN-rechts und -links verwendbar
- Material Falle: Stahl

Lieferumfang

- 1 Stück Elektro-Türöffner

Hinweis

- Bestellbezeichnung für die Ausführung DIN rechts = 14A

Technische Daten

DIN-Richtung	Universal
Spannung	6-12 V AC/DC
Arbeitsstrom	Ja
Nennwiderstand 12 V	8 Ohm
Nennwiderstand 6 V	8 Ohm
Stromaufnahme 12 V AC	1100 mA
Stromaufnahme 6 V AC	550 mA
Stromaufnahme DC (50% Restwelligkeit) 12 V	1480 mA
Stromaufnahme DC (50% Restwelligkeit) 6 V	740 mA
Stromaufnahme 12 V DC (stabilisiert)	1560 mA
Stromaufnahme 6 V DC (stabilsiert)	780 mA
Funktionsweise	Arbeitsstrom
Festigkeit gegen Aufbruch	6500 N
Höhe	90 mm
Breite	20 mm
Tiefe	28 mm
Betriebstemperaturbereich	-15 °C bis +40 °C
Einbaulage	senkrecht und waagerecht
Max. Fallenvorlast 6 V AC	160 N
Max. Fallenvorlast 12 V AC	160 N
Max. Fallenvorlast DC (50% Restwelligkeit) 6 V	40 N
Max. Fallenvorlast DC (50% Restwelligkeit) 12 V	100 N
Max. Fallenvorlast 6 V DC (stabilisiert)	10 N
Max. Fallenvorlast 12 V DC (stabilisiert)	60 N

Artikelnummer	14----------D11
EAN	4042203156197

ASSA ABLOY Sicherheitstechnik GmbH
Bildstockstraße 20 72458 Albstadt albstadt@assaabloy.com
Tel. + 497431 123-0 / www.effeff.de