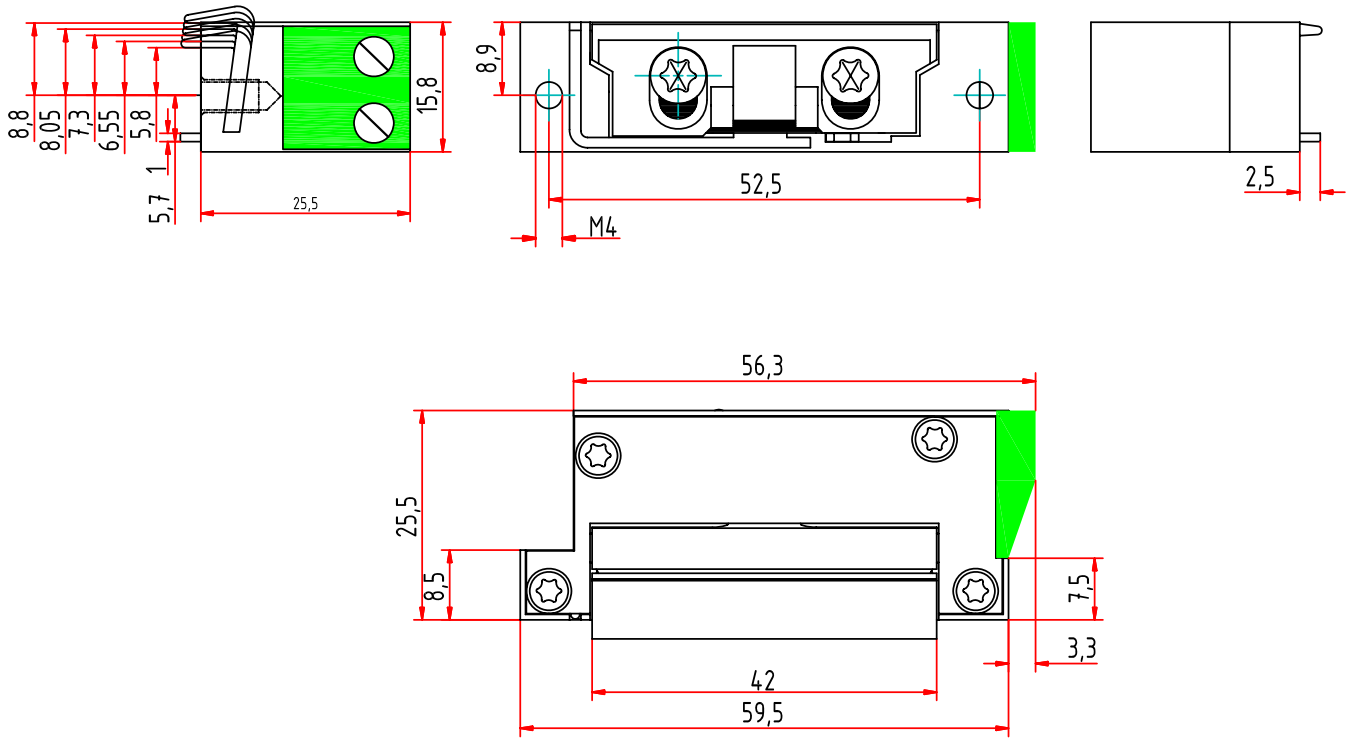

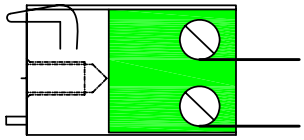

Volt AC/DC	Amp.	⏲
8-11	0,2	∞
11-28	0,05	∞

(Verwendungsbereich)				(Zul. Abw.)		(Oberfl.)	Maßstab 1:1 (Gewicht)
							(Werkstoff, Halbzeug) (Rohteil-Nr) (Modell- oder Gesenk-Nr)
					Datum	Name	Kompakttüröffner Arbeitsstrom
				Bearb.	29.06.09	KDL	
				Gepr.	30.06.09	KDL	
				Norm			
							A5010--E
							Blatt / Blätter
Zust.	Änderung	Datum	Name	Ursprung		Ersatz für:	Ersatz durch: