aP- Fluchttürterminal mit bel. Hinweisschild

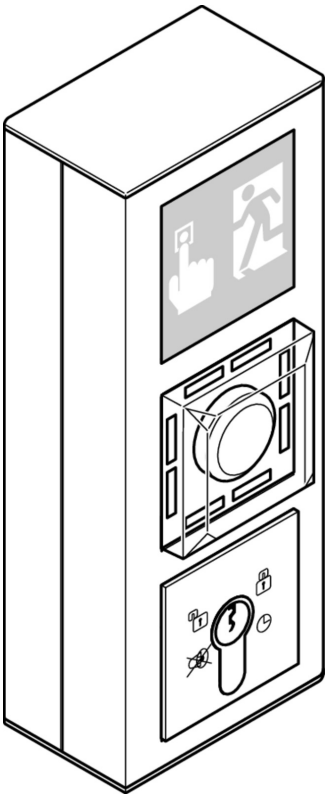

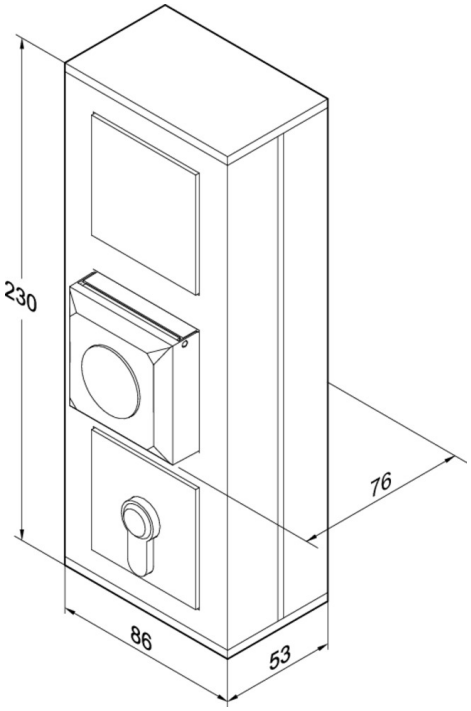

Produktbeschreibung

Zusätzlich mit beleuchtetem Hinweisschild Modell 1380-12B

Hinweisschild

- Zur Kennzeichnung der Not-Auf-Taste
- Piktogramm nach DIN EN 13637:2015

Nottaster

- Nottaste beleuchtet mit wiederverwendbarer, unverlierbarer, nicht splitternder Schutzhaube
- Integrierte optische Türzustandsanzeige mit symbolisch angeordneten Hochleistungs-LED's (grün / rot / gelb) für entriegelt / verriegelt / Alarm
- Hinweisschild Nottaste (Pfeil nach unten)

Schlüsselschaltermodul

- Zum Ver-/Entriegeln, Kurzzeitentriegeln, Alarmrückstellung
- Mit Euro-Profilhalbzylinder, inkl. 3 Schlüssel
- Abdeckung passend zum entsprechenden Schalterprogramm

Hinweis

- Gira Profil 55, Farbe Alu

Technische Daten

Nennspannung	12-24 VDC SELV
Eigenstromaufnahme	35 mA
Betriebsnennspannung	12-24 V DC
Steuerung	Nein, externe Fluchttürsteuerung notwendig
Notschalter	Ja
Bedienelement	Schlüsselschalter mit Euro PZ, Schließbart verstellbar 8 x 45°, Länge 30,5 mm
LED - Anzeige	Ja (rot, grün, gelb)
Summer	Ja
Sabotagekontakt	Nein
Betriebstemperaturbereich	0 °C bis +40 °C
Schutzart	IP 30
Abmessung	Im aP Modul 3fach, Programm Gira Profil 55
Artikelnummer	1380-12B7--3500

ASSA ABLOY Sicherheitstechnik GmbH
Bildstockstraße 20 72458 Albstadt albstadt@assaabloy.com
Tel. + 497431 123-0 / www.effeff.de