Elektro- Türöffner 118.13- - - - - - B71

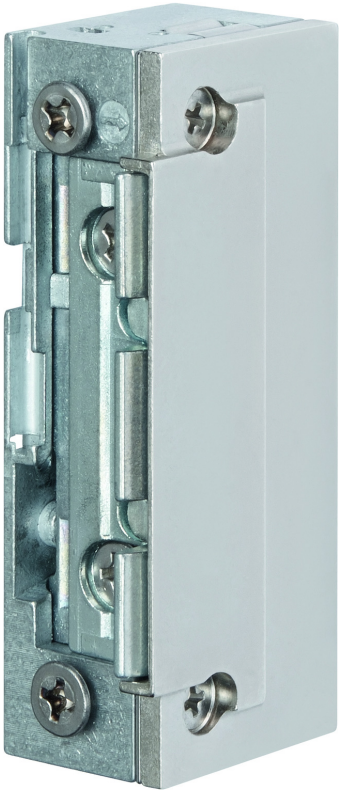

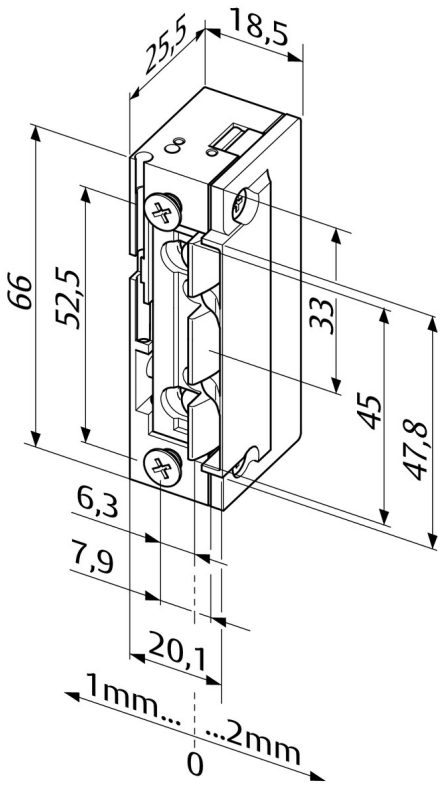

Produktbeschreibung

Modell mit Basisausstattung.

Vorteile auf einen Blick

- Radiusfalle, FaFix® 3 mm verstellbar
- Universalspannungen
- Kompatibel zu gängigen Einsteckschlössern
- Kompatibel zu ProFix® 2 Schließblechen
- Optimale Auslaufschrägen für sanftes Zusammenspiel mit der Schlossfalle
- Symmetrische Bauform. Daher DIN links/rechts, sowie waagerecht einsetzbar

Lieferumfang

- 1 Stück Elektro-Türöffner

Technische Daten

DIN-Richtung	Universal
Spannung	22-42 V AC/DC
Verstellbare Falle (FF, FaFix®)	Ja
Arbeitsstrom	Ja
Dauerstromfest	22-26 V DC
Nennwiderstand	200 Ohm
Stromaufnahme 24 V AC	60 mA
Stromaufnahme 24 V DC (stabilisiert)	120 mA
Festigkeit gegen Aufbruch	3750 N
Höhe	66 mm
Breite	20,1 mm
Tiefe	25,5 mm
FaFix® Verstellbereich	3 mm
Falleneingrifftiefe	5,5 mm
Betriebstemperaturbereich	-15 °C bis +40 °C
Einbaulage	senkrecht und waagerecht
Lastzyklen werksinterne Prüfung	250000
Für Feuerschutztüren geeignet	Nein
Max. Fallenvorlast AC	200 N
Max. Fallenvorlast DC (stabilisiert)	50 N
Max. Fallenvorlast 42 V DC (stabilisiert)	200 N

Artikelnummer	118.13------B71
EAN	4042203368484

ASSA ABLOY Sicherheitstechnik GmbH
Bildstockstraße 20 72458 Albstadt albstadt@assaabloy.com
Tel. + 497431 123-0 / www.effeff.de