Elektro- Türöffner 14FF- - - - - - - - R11

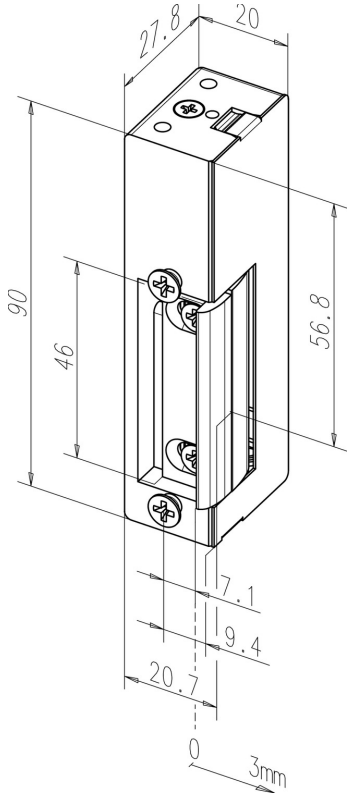

Produktbeschreibung

Modell mit verstellbarer FaFix®-Falle mit Möglichkeit die Türöffnerfalle zu justieren.

Vorteile auf einen Blick

- Für alle gängigen Schließbleche geeignet
- Durch 180 ° gedrehte Montage DIN-rechts und -links verwendbar

Lieferumfang

- 1 Stück Elektro-Türöffner

Hinweis

- Bestellbezeichnung für die Ausführung DIN rechts = 14AFF

Technische Daten

DIN-Richtung	Universal
Spannung	8-16 V AC/DC
Verstellbare Falle (FF, FaFix®)	Ja
Arbeitsstrom	Ja
Nennwiderstand	16,5 Ohm
Stromaufnahme 12 V AC	700 mA
Stromaufnahme AC 16 V	700 mA
Stromaufnahme AC 8 V	350 mA
Stromaufnahme DC (50% Restwelligkeit) 12 V	710 mA
Stromaufnahme DC (50% Restwelligkeit) 16 V	940 mA
Stromaufnahme DC (50% Restwelligkeit) 8 V	470 mA
Stromaufnahme 12 V DC (stabilisiert)	970 mA
Stromaufnahme DC (stabilisiert) 16 V	970 mA
Stromaufnahme DC (stabilisiert) 8 V	485 mA
Festigkeit gegen Aufbruch	4000 N
Höhe	90 mm
Breite	20 mm
Tiefe	28 mm
Betriebstemperaturbereich	-15 °C bis +40 °C
Einbaulage	senkrecht und waagerecht
Material Gehäuse	Zink-Druckguss
Material Falle	Zink-Druckguss
Max. Fallenvorlast 6 V AC	110 N
Max. Fallenvorlast 12 V AC	80 N
Max. Fallenvorlast 16 V AC	100 N
Max. Fallenvorlast DC (50% Restwelligkeit) 8 V	10 N
Max. Fallenvorlast DC (50% Restwelligkeit) 12 V	20 N
Max. Fallenvorlast DC (50% Restwelligkeit) 16 V	40 N
Max. Fallenvorlast 8 V DC (stabilisiert)	10 N
Max. Fallenvorlast 12 V DC (stabilisiert)	10 N
Max. Fallenvorlast 16 V DC (stabilisiert)	20 N

Artikelnummer	14FF--------R11
EAN	4042203038707

ASSA ABLOY Sicherheitstechnik GmbH
Bildstockstraße 20 72458 Albstadt albstadt@assaabloy.com
Tel. + 497431 123-0 / www.effeff.de