# Elektro- Türöffner 14RRF- - - - - - - F11

effeff
ASSA ABLOY

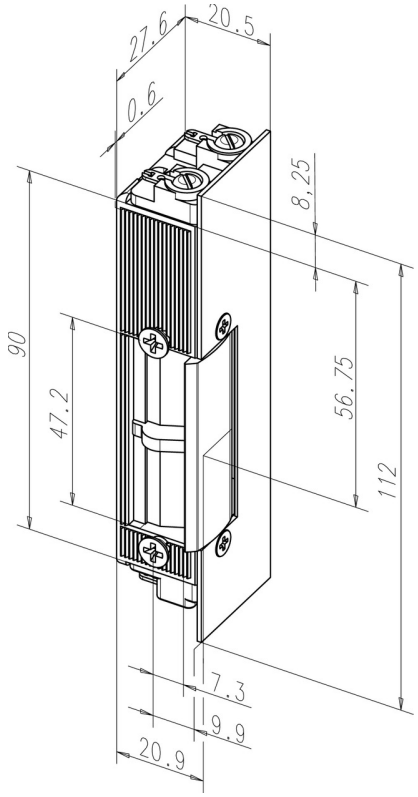


## Produktbeschreibung

Modell mit Rückmeldekontakt als potentialfreier Wechselkontakt. Dieser wird über einen Schieber von der Schlossfalle betätigt. Justiermöglichkeit des Türöffners im Schließblech und daher eine ideale Arbeitserleichterung bei der Montage.

## Vorteile auf einen Blick

- Für alle gängigen Schließbleche geeignet
- Kombinierbar zu Schließblechen mit Fallenführung (Bauform St.)
- Spiegelbildliche Ausführung = DIN-rechts (DR=5)

## Lieferumfang

- 1 Stück Elektro-Türöffner

## Hinweis

- Bestellbezeichnung für die Ausführung DIN rechts = 14ARRF

## Technische Daten

| | |
|---|---|
| DIN-Richtung | Universal |
| Spannung | 24 V AC/DC |
| Verstellbarer Türöffner (F, Fix®) | Ja |
| Rückmeldekontakt (RR) | Ja |
| Arbeitsstrom | Ja |
| Nennwiderstand | 59 Ohm |
| Stromaufnahme AC | 370 mA |
| DC-Stromaufnahme (stabilsiert) | 410 mA |
| Festigkeit gegen Aufbruch | 5000 N |
| Höhe | 112 mm |
| Breite | 20,5 mm |
| Tiefe | 28 mm |
| Betriebstemperaturbereich | -15 °C bis +40 °C |
| Einbaulage | senkrecht und waagerecht |
| Material Gehäuse | Zink-Druckguss |
| Material Falle | Stahl |

| | |
|---|---|
| Artikelnummer | 14RRF-------F11 |
| EAN | 4042203041837 |

ASSA ABLOY Sicherheitstechnik GmbH
Bildstockstraße 20 72458 Albstadt albstadt@assaabloy.com
Tel. + 497431 123-0 / www.effeff.de