Kompakttüröffner A5003- FE

Artikel- Nr. A5003- FE

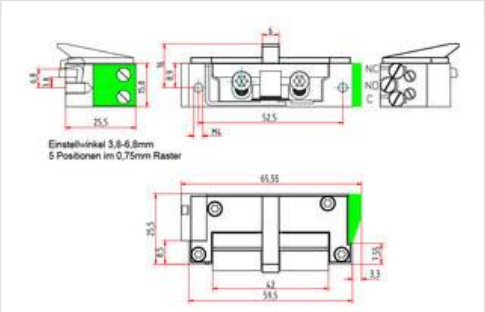

Der Kompakttüröffner A5001 überzeugt durch seine kleinen Maße. Er ist für die Anwendung an Standardtüren optimal geeignet und ist zudem für Rauchschutztüren zugelassen. Zusätzlich besitzt er einen integrierten Signalprozessor inklusivem Stromsparmodus mit automatischer Spannungseinstellung.

LEISTUNGSMERKMALE

- Radiusfalle 3 mm verstellbar, im 0,75 mm Raster
- Großer Betriebsspannungsbereich durch Doppelspulentechnik
- Anschluss an Gleich- oder Wechselstrom
- Integrierte bipolare EMV- Schutzdiode
- Montage an links und rechts anschlagende Türen, sowie senkrecht oder waagerecht möglich

TECHNISCHE DETAILS

Allgemeine Daten	
Artikelnummer	A5003- FE
Lieferumfang	1 x Kompakttüröffner

Technische Daten	
Radiusfalle verstellbar	3 mm
Falleneingrifftiefe	6 mm
Zuhaltekraft max.	5000 N

DIN- Richtung	links / rechts
Einbaulage waagerecht / senkrecht	■
Höhe	59.9 mm
Breite	15.8 mm
Tiefe	25.5 mm

Elektrische Daten	
Arbeitsstrom	■
Ruhestrom	
Momentkontakt	8 - 28 V AC/ DC
Dauerbetriebsfestigkeit	8 - 28 V DC
Stromaufnahme	200 mA (bei 8 - 11 V) / 50 mA (bei 12 - 24 V)

Funktionen	
Allgemeine Anwendung	■
Rauchschutzzulassung	■
Feuerschutzzulassung	
Schlossfallenführung	■
I.S.T.Kingfix	
Mechanische Entriegelung	
Rückmeldekontakt	■
EMV- Schutzdiode integriert	■
Doppelspulentechnik	■
Signalprozessor integriert	
Integriertes Funkmodul	

PASSENDE SCHLIESSBLECHE

SB- NF 130

Kurzes Flachschließblech, eckig ohne Riegelausschnitt.

SB- NF1 U

Eckig und mit Riegelausschnitt.

SB- SK U

Kurzes Flachschließblech, eckig ohne Riegelausschnitt.

SB- SR U

Eckig und mit Riegelausschnitt, sowie vorgerüstet für Riegelschaltkontakt.

SB- HF U RSK

Eckig und mit Riegelausschnitt, sowie vorgerüstet für Riegelschaltkontakt.

SB- HF U

Eckig und mit Riegelausschnitt.

SB- SF U

Eckig und mit Riegelausschnitt.

PASSENDES ZUBEHöR

NT12-500

Netzteil, 12 V DC

NT24-250

Netzteil, 24 V DC

MASSZEICHNUNGEN

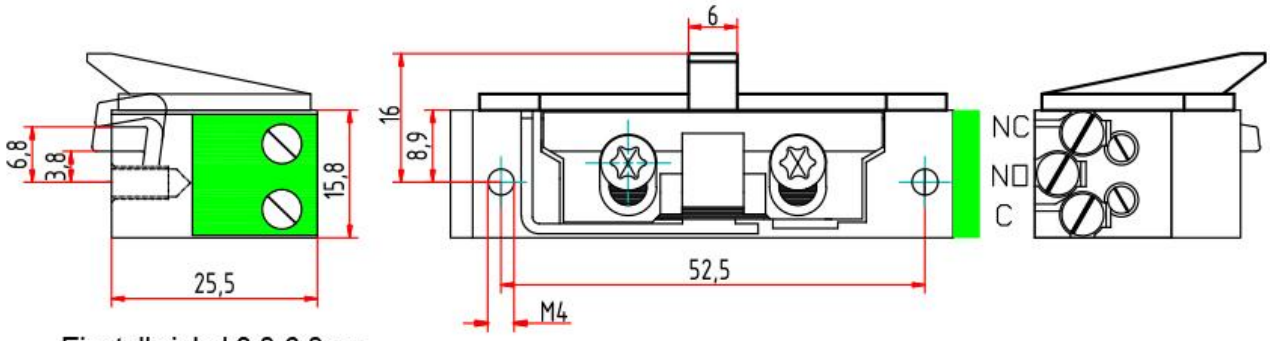
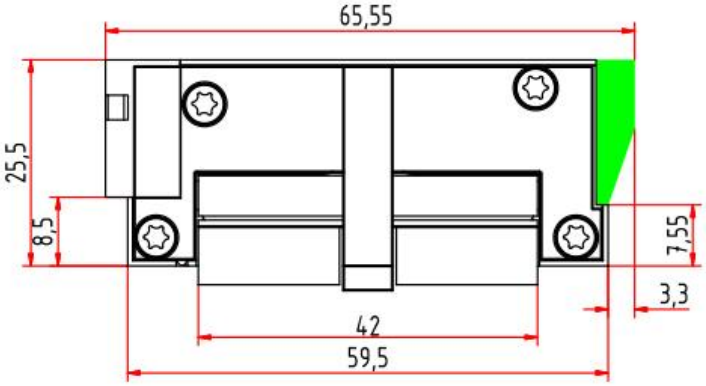
Einstellwinkel 3,8-6,8mm
5 Positionen im 0,75mm Raster