BBC BIRCHER
Smart Access

DEUTSCH

XRF-R2

Drahtloses Zweikanal-Signalübertragungssystem für Sicherheitsleisten

Übersetzung der Originalbetriebsanleitung

Bestimmungsgemässe Verwendung: Überwachung von Sicherheitsleisten an Toren/Türen

Empfänger (Rx)

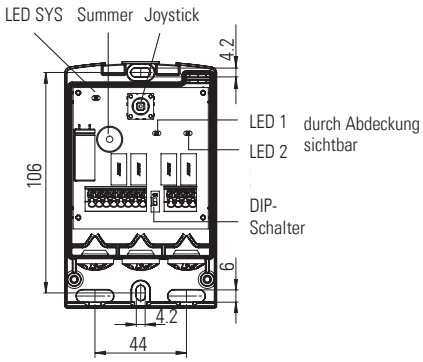

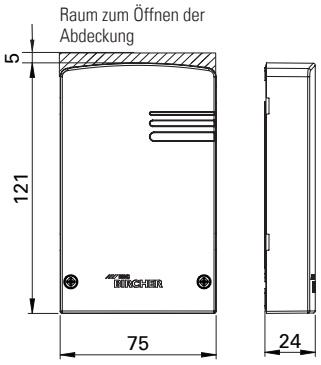

1 Sicherheitshinweise

- Lesen Sie diese Betriebsanleitung sorgfältig durch, bevor Sie das Gerät in Betrieb nehmen, und bewahren Sie sie zur zukünftigen Verwendung auf.
- Montage, Inbetriebnahme, Veränderungen und Erweiterungen dürfen nur von einer erfahrenen Elektrofachkraft ausgeführt werden!
- Bevor Arbeiten am Gerät durchgeführt werden, Stromversorgung zu Gerät/Anlage abschalten!
- Während des Betriebs elektrischer Komponenten
  – können, z. B. im Falle eines Kurzschlusses, heisse und ionisierte Gase austreten
  – dürfen Schutzhauben nicht entfernt werden!
- Beachten Sie die national geltenden elektrischen Sicherheitsvorschriften!
- Das Nichtbeachten der Sicherheitsvorschriften kann Tod, schwere Verletzungen oder erhebliche Schäden zur Folge haben!
- Geräte der Kat. 2 nach EN ISO 13849-1 müssen regelmässig, mindestens einmal pro Zyklus, getestet werden.
- Es liegt in der Verantwortung des Anlagenherstellers, eine Risikobeurteilung durchzuführen und den Sensor und die Anlage in Übereinstimmung mit den geltenden nationalen und internationalen Vorschriften und Sicherheitsnormen und, falls zutreffend, in Übereinstimmung mit der Maschinenrichtlinie 2006/42/EC zu installieren.

Führen Sie vor Beginn der Montage folgende Sicherheitsmassnahmen durch:

- Überprüfen Sie die Spannungsangaben auf dem Etikett des Schaltgeräts.
- Stellen Sie sicher, dass Gerät/Anlage nicht eingeschaltet werden kann!
- Stellen Sie sicher, dass die Stromversorgung unterbrochen ist!
- Schützen Sie das Gerät mit einem Gehäuse vor Verschmutzung und aggressiven Umgebungsbedingungen!
- Schliessen Sie alle Betriebs- und Schaltspannungen an die gleiche Sicherung an.
- Schliessen Sie die Betriebsspannung an den gleichen Stromkreis wie die Torsteuerung an.
- Trennen Sie das Gerät im Fehlerfall vom Netz.

Dieses Gerät ist nicht für den Einsatz an Orten geeignet, an denen sich Kinder aufhalten können.

Begrenzter Berührungsschutz!

2 Typische Anwendung

Sender Tx1 (Eingang 1) korrespondiert mit Empfänger-**Ausgang 1**
Sender Tx2 (Eingang 1) korrespondiert mit Empfänger-**Ausgang 2**

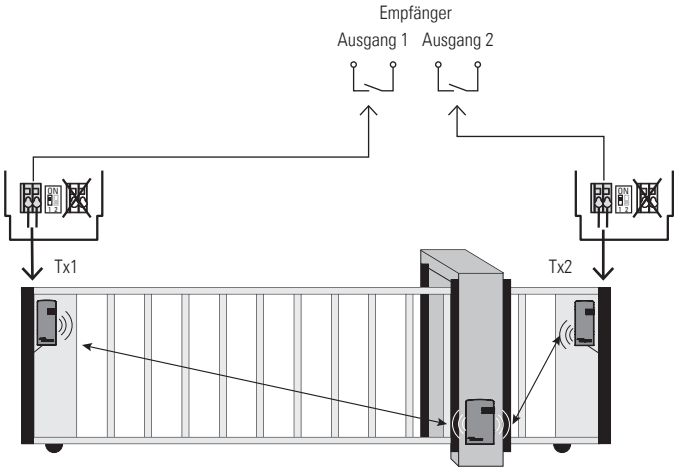

Abbildung **1.a**

Sender Tx1 (Eingang 1) korrespondiert mit Empfänger-**Ausgang 1**
Sender Tx2 Eingang 1 korrespondiert mit Empfänger-**Ausgang 1**
Sender Tx2 Eingang 2 korrespondiert mit Empfänger-**Ausgang 2**

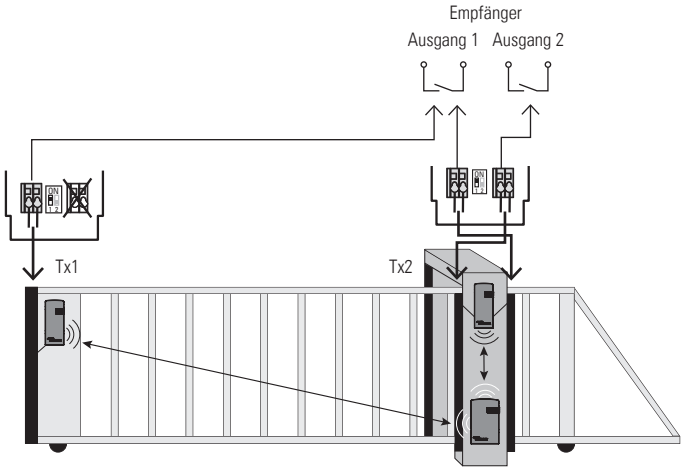

Abbildung **1.b**

3 Montage

Je nach Anwendung, z. B. Abbildung 1.a oder 1.b

3.1 Kabelführung, Zugentlastung

① Gewünschte Seite wählen
② Bei Bedarf gewünschte Stelle der Abdeckung ausbrechen
③ Loch in Gummitülle anbringen
④ Kabel einfädeln

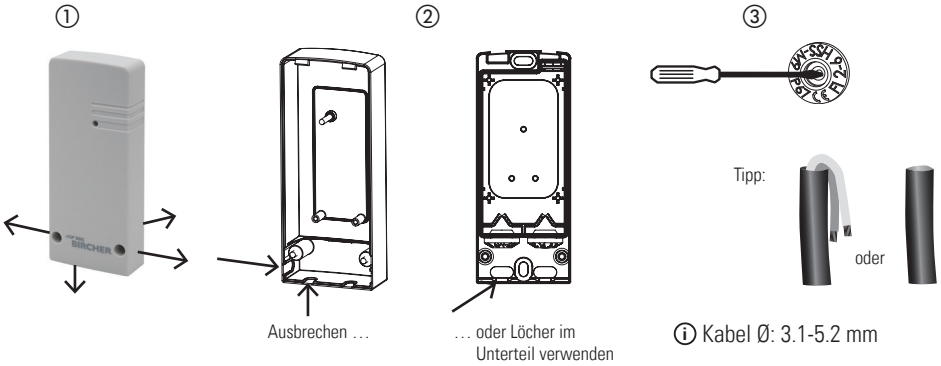

3.2 Raum zum Öffnen der Abdeckung

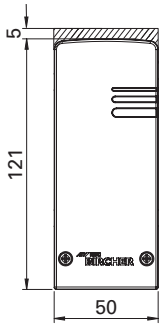

4 Verkabelung

ⓘ Draht-/Litzenquerschnitt 0.25 – 0.75 mm²

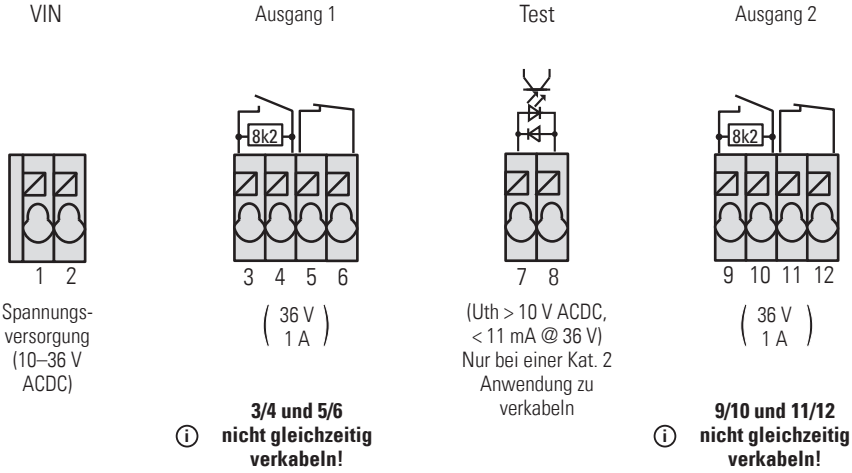

DIP-Schalter Testeingang	
ON 1	Low-active
ON 1	* High-active

* = Werkseinstellung

Hinweis: Bei Verwendung des NC-Ausgangs (5/6, 11/12) muss die Zuleitung zur Steuerung gemäss EN ISO 13849-2 Tab.D.4 dauerhaft verlegt und gegen äussere Beschädigung geschützt sein oder nach Kat. 2 getestet werden.

5 Konfiguration

5.1 Sender mit Empfänger verknüpfen

(siehe auch Betriebsanleitung des Senders)

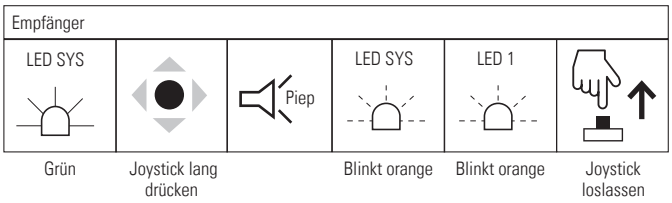

5.1.a Verwendung der ersten Eingänge verschiedener Sender

Siehe Abbildung **1.a**

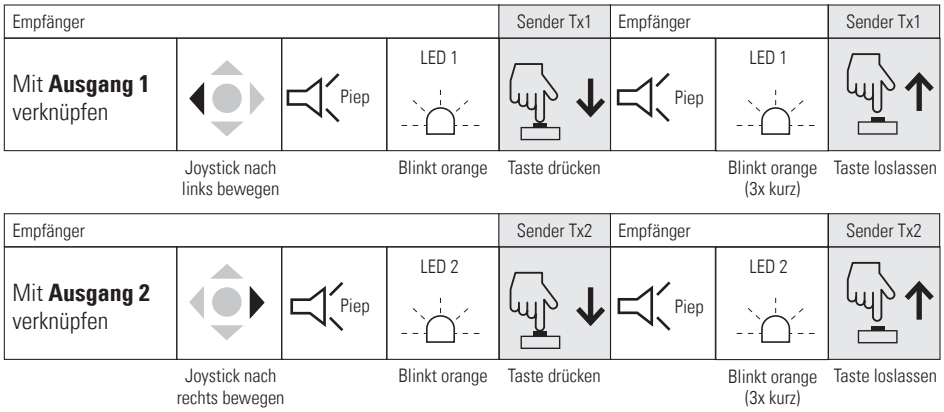

5.1.b Verwendung beider Eingänge des Senders (nur mit XRF-T.2 verfügbar)

Siehe Abbildung **1.b**

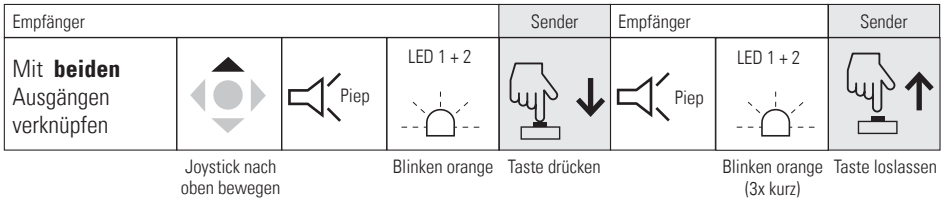

5.1.c Verknüpfungen löschen

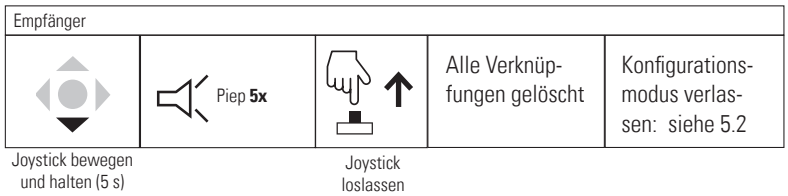

5.2 Konfigurationsmodus verlassen (immer möglich)

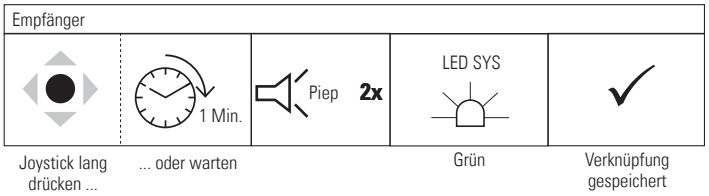

6 Systemtest, nach jeder Modifikation zwingend erforderlich

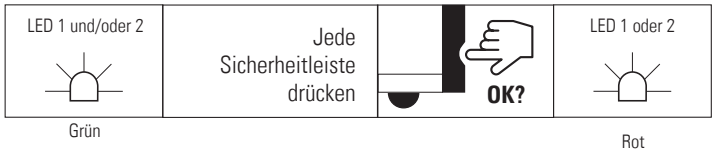

Stoppt das Tor wenn das Sensorelement aktiviert wird?

7 Empfänger

7.1 Status Ausgänge, LED

	LED SYS	LED 1	Ausgang 1 3-4	Ausgang 1 5-6	LED 2	Ausgang 2 9-10	Ausgang 2 11-12	Pieptöne
Keine Speisung	–	–	geschlossen	geöffnet	–	geschlossen	geöffnet	
System bereit, kein Signalgeber gedrückt	grün	grün	8k2	geschlossen	grün	8k2	geschlossen	
Signalgeber 1 gedrückt (Hauptschliesskante)	orange	rot	geschlossen	geöffnet	grün	8k2	geschlossen	
Signalgeber 2 gedrückt (Nebenschliesskante)	orange	grün	8k2	geschlossen	rot	geschlossen	geöffnet	
Schlupftür geöffnet (XRF-TW mit Ausgang 2)	orange	grün	8k2	geschlossen	rot	geschlossen	geöffnet	
Konfiguration (Verknüpfung)	orange[x)]	orange[x)]	geschlossen	geöffnet	orange[x)]	geschlossen	geöffnet	nach Aktion
Konfiguration, Speicher voll	orange[x)]	orange[x)]	geschlossen	geöffnet	orange[x)]	geschlossen	geöffnet	10x.
Batterie schwach	grün[x)]	grün	8k2	geschlossen	grün	8k2	geschlossen	3x jede Min.
Testeingang aktiv	grün	rot	geschlossen	geöffnet	rot	geschlossen	geöffnet	
Fehler (Tx-Verlust, Kabelbruch, leere Batterie)	grün	rot	geschlossen	geöffnet	rot	geschlossen	geöffnet	
Fehler (Systemfehler)	rot							

[x)] blinkt

7.2 Joystick

Verknüpfung

Start Lang drücken	Tx-Eingang 1 mit Ausgang 1	Tx-Eingang 1 mit Ausgang 2	Tx-Eingang 1 mit Ausgang 1 und Tx-Eingang 2 mit Ausgang 2	löschen (5 Sek.)

8 Fehlersuche

8.1 Warnanzeiger bei niedriger Batteriespannung

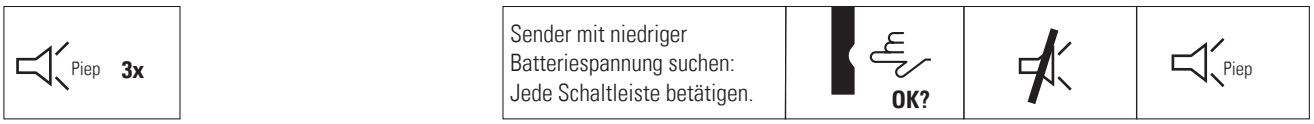

8.2 Fehleranzeige (Tx-Verlust, Kabelbruch, leere Batterie)

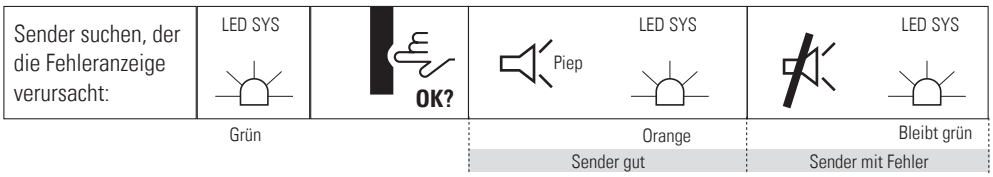

9 Technische Daten

Empfänger	
Versorgungsspannung	10-36 V ACDC
Leistungsaufnahme	0.7 W @ 12 V / 1.0 W @ 36 V
Sicherheitsausgänge (2 x 2 Relais)	max. 36 V ACDC; 1 A
Testeingang	Uth > 10 V ACDC, < 11 mA @ 36 V
Signalgeberspeicher	14

System	
Betriebsfrequenz	868.3 MHz
Reaktionszeit	typ. 15 ms
Reichweite	100 m (bei optimalen Bedingungen)
Gemäss EN ISO 13849-1	PLd für Kat. 3 Anwendungen + Testeingang für Kat. 2 Anwendungen
Schutzart IEC 60529	IP65
Temperaturbereich	-20 °C bis +60 °C

10 EU-Konformitätserklärung

CE Siehe Anhang

11 WEEE

Geräte mit diesem Symbol müssen gesondert entsorgt werden. Bei der Entsorgung müssen die Vorschriften für die umweltgerechte Entsorgung, Aufbereitung und Wiederverwertung elektrischer und elektronischer Geräte eingehalten werden.

12 Kontakt

BBC Bircher Smart Access, BBC Bircher AG, Wiesengasse 20, CH-8222 Beringen, www.bircher.com

Designed in Switzerland / Made in China