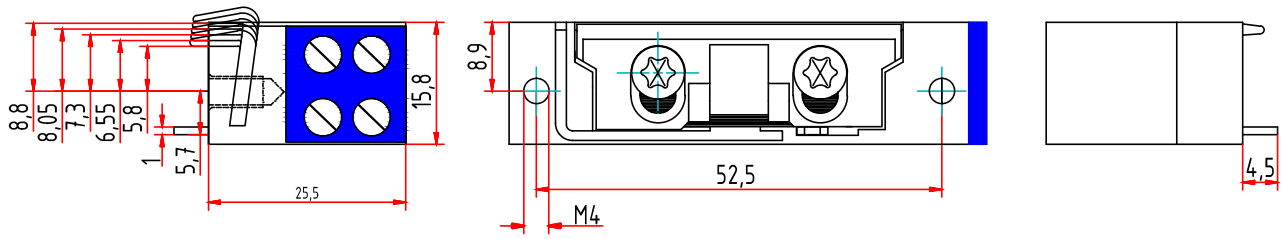

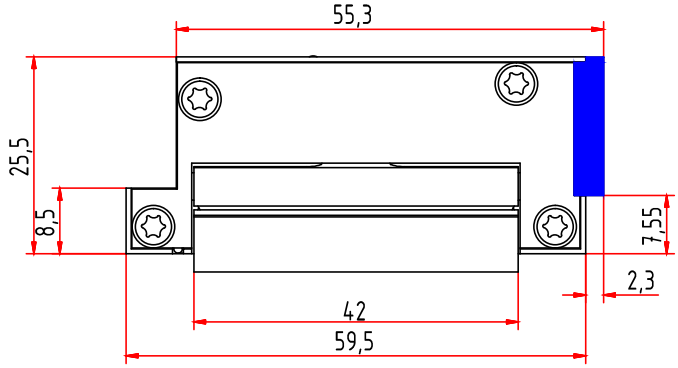

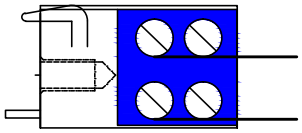

Volt AC/DC	Amp.	⏲
5,1–6,9 6–12	0,5 0,5–1	∞ <1Min.

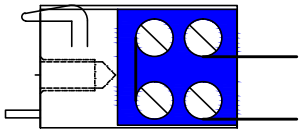

Volt AC/DC	Amp.	⏲
10,2–13,8 12–24	0,3 0,3–0,5	∞ <1Min.

(Verwendungsbereich)				(Zul. Abw.)		(Oberfl.)	Maßstab 1:1 (Gewicht)
							(Werkstoff, Halbzeug) (Rohteil-Nr) (Modell- oder Gesenk-Nr)
					Datum	Name	Kompakttüröffner Arbeitsstrom
				Bearb.	15.07.11	KDL	
				Gepr.	16.07.11	KDL	
				Norm			
							A5020--A
							Blatt / Blätter
Zust	Änderung	Datum	Name	Ursprung			Ersatz für: / Ersatz durch: