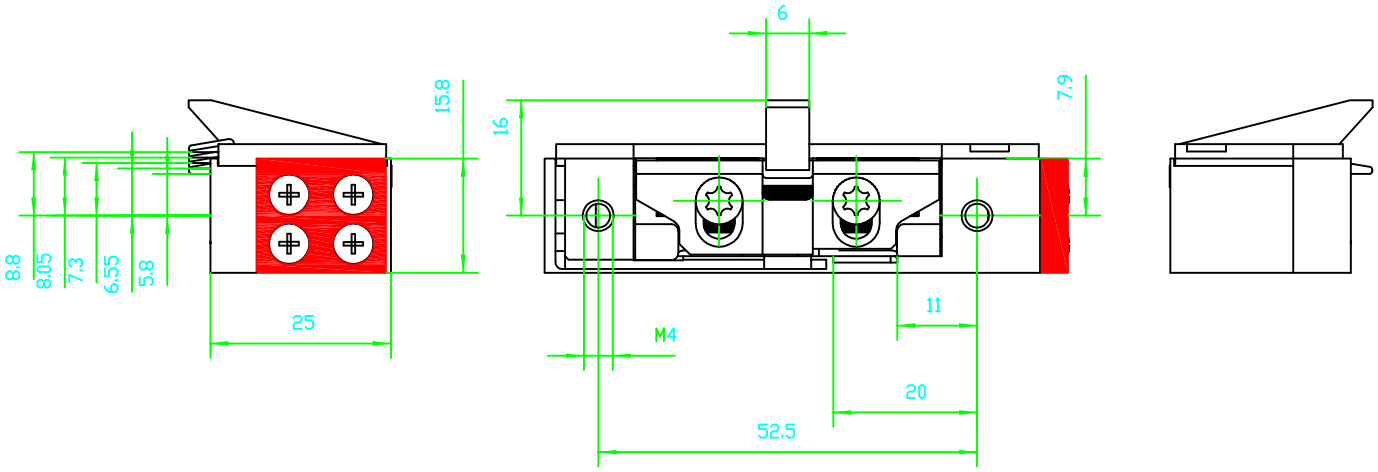

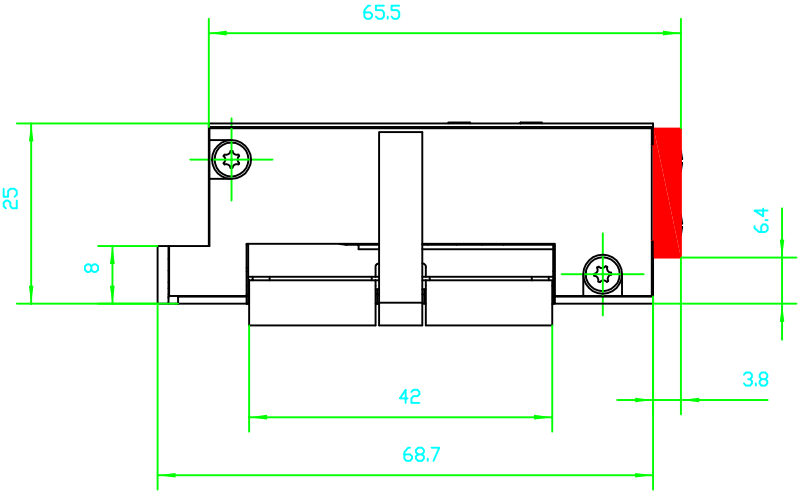

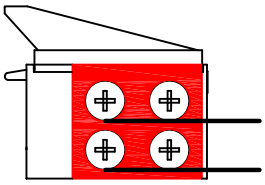

Volt AC/DC	Amp.	
10,2-13,8	0,2	∞

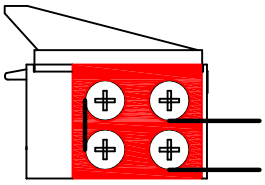

Volt AC/DC	Amp.	
20,4-27,6	0,1	∞

EMPB	Dok.version doc.version	Datum date	Name name	Mittellungs-Nr. Doc. change no.

IST Systems GmbH
Kohlplattenstrasse 5
72459 Albstadt

vertraulich

Benennung / designation: Vektortüröffner Arbeitsstrom

	Datum / date	Name / name
erstellt	19.03.2015	M.N.
geprüf	19.03.2015	M.N.

DIN A4

Maßstab / scale: 1:1

Material-Nr. / ID-no.

Ersatz für: / subst. for:

Ersetzt durch: / subst. with:

Sprache / language

Zeichnungs-Nr. / document-no.: A4300-FB