Elektro- Türöffner 17RR- - - - - - - - D11

effeff
ASSA ABLOY

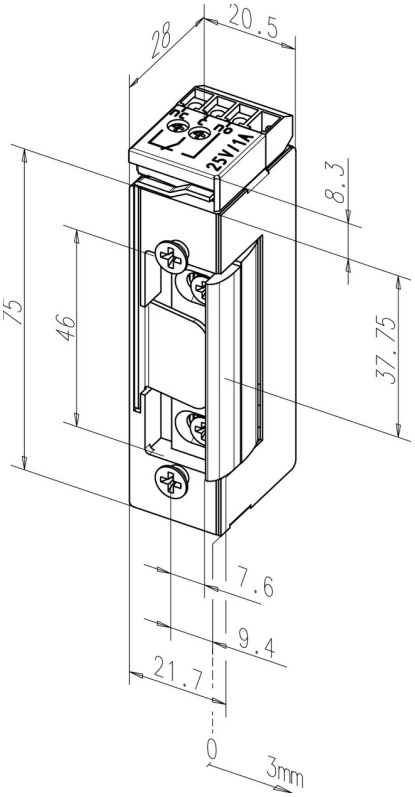

Produktbeschreibung

Modell mit Rückmeldekontakt als potentialfreier Wechselkontakt. Dieser wird über einen Schieber von der Schlossfalle betätigt.

Vorteile auf einen Blick

- Für alle gängigen Schließbleche geeignet
- Durch 180° gedrehte Montage DIN-rechts und -links verwendbar
- Symmetrische Gehäusebauform mit aufgesetztem Rückmeldekontakt
- DIN-rechts montiert Rückmeldekontakt unten
- Material Aufschraubstück: Messing

Lieferumfang

- 1 Stück Elektro-Türöffner

Technische Daten

DIN-Richtung	Universal
Spannung	6-12 V AC/DC
Verstellbare Falle (FF, FaFix®)	Ja
Rückmeldekontakt (RR)	Ja
Arbeitsstrom	Ja
Betriebsnennspannung Toleranzbereich 6 V	wie angegeben
Betriebsnennspannung Toleranzbereich 12 V	wie angegeben
Kontaktbelastbarkeit	1 A
Nennwiderstand 12 V	9 Ohm
Nennwiderstand 6 V	9 Ohm
Stromaufnahme 12 V AC	1100 mA
Stromaufnahme 6 V AC	550 mA
Stromaufnahme DC (50% Restwelligkeit) 12 V	1200 mA
Stromaufnahme DC (50% Restwelligkeit) 6 V	630 mA
Stromaufnahme 12 V DC (stabilisiert)	1300 mA
Stromaufnahme 6 V DC (stabilsiert)	660 mA
Festigkeit gegen Aufbruch	3500 N
Höhe	82,8 mm
Breite	20,5 mm
Tiefe	28 mm
Betriebstemperaturbereich	-15 °C bis +40 °C
Max. Fallenvorlast 6 V AC	80 N
Max. Fallenvorlast 12 V AC	150 N
Max. Fallenvorlast DC (50% Restwelligkeit) 6 V	80 N
Max. Fallenvorlast DC (50% Restwelligkeit) 12 V	90 N
Max. Fallenvorlast 6 V DC (stabilisiert)	10 N
Max. Fallenvorlast 12 V DC (stabilisiert)	50 N

Artikelnummer	17RR--------D11
EAN	4042203234420

ASSA ABLOY Sicherheitstechnik GmbH
Bildstockstraße 20 72458 Albstadt albstadt@assaabloy.com
Tel. + 497431 123-0 / www.effeff.de