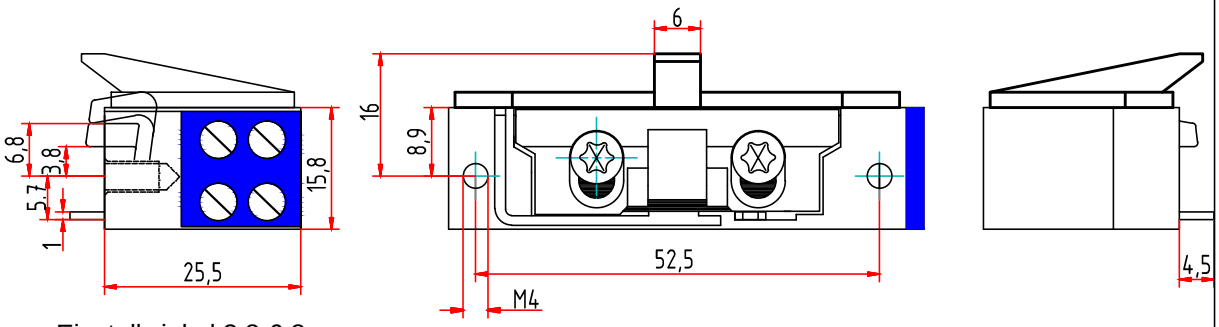

Einstellwinkel 3,8-6,8mm
5 Positionen im 0,75mm Raster

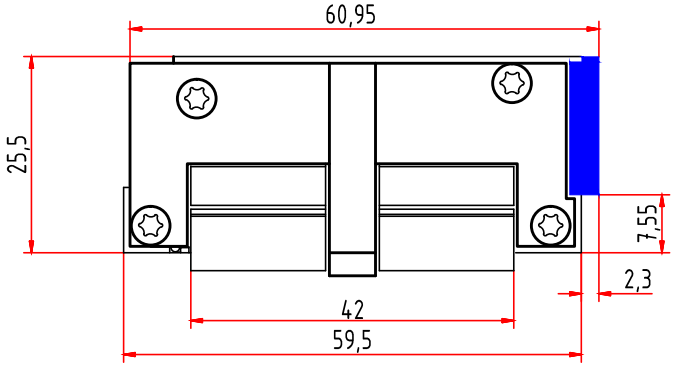

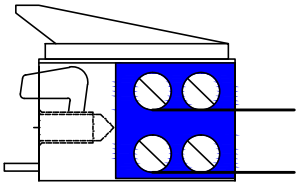

Volt AC/DC	Amp.	
5,1-6,9 6-12	0,5 0,5-1	∞ <1Min.

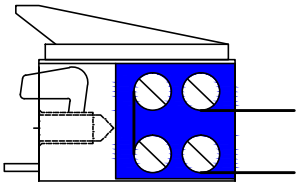

Volt AC/DC	Amp.	
10,2-13,8 12-24	0,3 0,3-0,5	∞ <1Min.

(Verwendungsbereich)				(Zul. Abw.)		(Oberfl.)	Maßstab 1:1 (Gewicht)
							(Werkstoff, Halbzeug) (Rohteil-Nr) (Modell- oder Gesenk-Nr)
					Datum	Name	Kompakttüröffner Arbeitsstrom
				Bearb.	02.07.14	MaFu	
				Gepr.	02.07.14	MaFu	
				Norm			
							A5022-FA
							Blatt
							Blätter
Zust	Änderung	Datum	Name	Ursprung		Ersatz für:	Ersatz durch: