Elektro- Türöffner 14RRF- - - - - - - F31

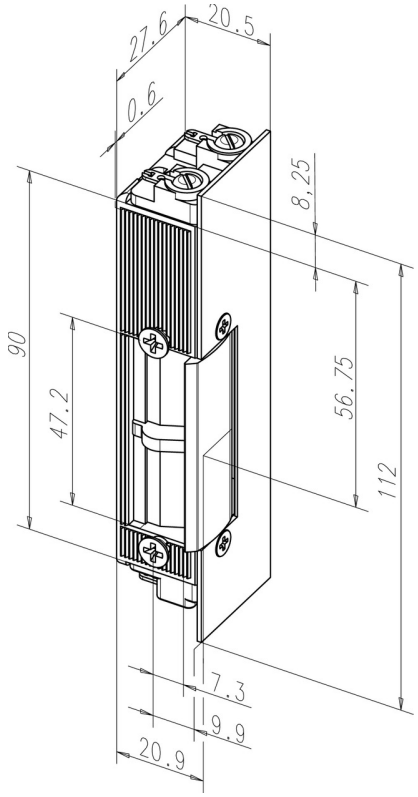

Produktbeschreibung

Modell mit Rückmeldekontakt als potentialfreier Wechselkontakt. Dieser wird über einen Schieber von der Schlossfalle betätigt. Justiermöglichkeit des Türöffners im Schließblech und daher eine ideale Arbeitserleichterung bei der Montage.

Vorteile auf einen Blick

- Für alle gängigen Schließbleche geeignet
- Kombinierbar zu Schließblechen mit Fallenführung (Bauform St.)
- Spiegelbildliche Ausführung = DIN-rechts (DR=5)

Lieferumfang

- 1 Stück Elektro-Türöffner

Hinweis

- Bestellbezeichnung für die Ausführung DIN rechts = 14ARRF

Technische Daten

DIN-Richtung	Universal
Spannung	24 V DC eE
Verstellbarer Türöffner (F, Fix®)	Ja
Rückmeldekontakt (RR)	Ja
Arbeitsstrom	Ja
Betriebsnennspannung Toleranzbereich	±2 V
Nennwiderstand	235 Ohm
Stromaufnahme AC	70 mA
Stromaufnahme DC (50% Restwelligkeit)	100 mA
DC-Stromaufnahme (stabilsiert)	102 mA
Festigkeit gegen Aufbruch	5000 N
Höhe	112 mm
Breite	20,5 mm
Tiefe	28 mm
Betriebstemperaturbereich	-15 °C bis +40 °C
Einbaulage	senkrecht und waagerecht
Material Gehäuse	Zink-Druckguss
Material Falle	Stahl
Max. Fallenvorlast AC	80 N
Max. Fallenvorlast DC (50% Restwelligkeit)	35 N
Max. Fallenvorlast DC (stabilisiert)	25 N

Artikelnummer	14RRF-------F31
EAN	4042203041844

ASSA ABLOY Sicherheitstechnik GmbH
Bildstockstraße 20 72458 Albstadt albstadt@assaabloy.com
Tel. + 497431 123-0 / www.effeff.de