Fluchttürsteuermodul vernetzbar

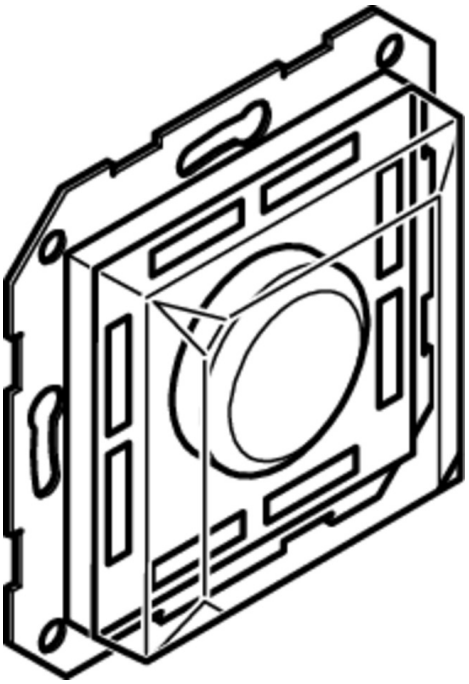

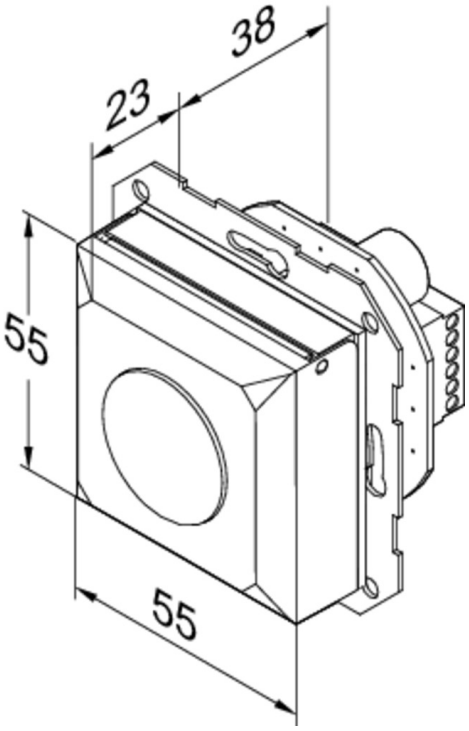

Produktbeschreibung

Zur Steuerung von elektrischen Verriegelungselementen im Verlauf von Flucht- und Rettungswegen zugelassen gem. EltVTR und DIN EN 13637:2015.

Fluchttürsteuermodul

- Nottaste beleuchtet mit wiederverwendbarer, unverlierbarer, nicht splitternder Schutzhaube
- Integrierte optische Türzustandsanzeige mit symbolisch angeordneten Hochleistungs-LED's (grün / rot / gelb) für entriegelt / verriegelt / Alarm
- Akustischem Signalgeber für Alarmmeldungen
- Hinweisschild Nottastenbetätigung
- Sabotagekontakt
- Einstellbare Zeitabläufe für max. Dauerfreigabe, Verzögerung Dauerfreigabe, Kurzzeitentriegelung, Voralarm, Alarmzeit, Orientierungssignal
- Überwachung der Türöffnungszeit bei Kurzzeitentriegelung
- Mit einem parametrierbaren Eingang für:
- Steuerung von Ver-/Entriegeln, Kurzzeitentriegelung, Alarmquittierung über einen potenzialfreien Kontakt von Bedienelementen wie z.B. Kartenleser, Türcodegeräte o.ä. oder
- Kurzzeitentriegelung über Zutrittskontrollsystem oder
- Verriegeln mit Vorrang über Einbruchmeldeanlage oder
- Entriegelung über Zeitschaltuhr uvm.
- Mit einem Eingang für:
- Notentriegelung über Brandmeldeanlage
- Mit einem parametrierbaren Relaisausgang für:
- Tür verriegelt/entriegelt oder
- Tür offen/geschlossen oder
- Sammelalarm oder
- Einzelalarm oder
- Ansteuerung Türöffner/Motorschloss/Drehtürantrieb/ Feststellanlage
- Anschlüsse:
- SYSCON-4: Spannungsversorgung
- SYSCON-5: Bedienteil
- Schraub-Steckklemmen
- Produktversion: 2
- Modellreihe 1385: TS-Busschnittstelle für Parametrierung über Software (FT-Manager) und Vernetzung für den parallelen Betrieb an Visualisierungssoftware, Tableau und OPC Server

Lieferumfang

- 1 Stück Fluchttürsteuermodul
- 1 Stück Bedienungsanleitung

Hinweis

- Standard für 55er Module

Technische Daten

Nennspannung	12-24 VDC SELV
Ausgangsstrom	Max. 1 A (abhängig vom verwendeten Netzteil)
Eigenstromaufnahme	0,1 A bei 24V
Gesamtstromverbrauch	0,1A bei 24V
Steuerung	ja, integriert
Geprüft nach	EltVTR; DIN EN 13637:2015
TS-Bus-Schnittstelle	Nur Modellreihe 1385
Anschluss an Tableau, Visualisierung, OPC Server	Nur Modellreihe 1385
Einzelanwendung mit E/A Modul (stand alone)	Nur Modellreihe 1385
Einzelanwendung (offline)	Ja
Notschalter	Ja
Bedienelement	Nein, externes Bedienelement notwendig
Einstellen von Zeiten und Funktionen	Über Schlüsselschalter, über FT Manager (i.Verb. m. Buscontroller)
Betriebstemperaturbereich	-5 °C bis +40 °C
Schutzart	IP 30
Anwendungsbereich	Zur Verwendung im Innenbereich, ohne Kondensation
Abmessung	Zur Montage uP-Schalterdose 62,5 mm Tiefe, Rahmen oder ap Modul notwendig

ASSA ABLOY Sicherheitstechnik GmbH
Bildstockstraße 20 72458 Albstadt albstadt@assaabloy.com
Tel. + 497431 123-0 / www.effeff.de

Fluchttürsteuermodul vernetzbar

Eingänge	1 x parametrierbar; 1 x Brandmeldeanlage
Ausgänge	1x; parametrierbar Umschaltkontakt 30 V / 1 A
Schlüsselschalter entgegen Fluchtrichtung	Ja (ohne Anzeige)
Fluchttürterminal für bidirektionalen Fluchtweg	Nein
Anschluss	Ja
Einzelanwendung mit E/A Modul (stand alone)	Ja

Artikelnummer	1385E2N------00

ASSA ABLOY Sicherheitstechnik GmbH
Bildstockstraße 20 72458 Albstadt albstadt@assaabloy.com
Tel. + 497431 123-0 / www.effeff.de