# Elektro- Türöffner 17RR- - - - - - - - F41

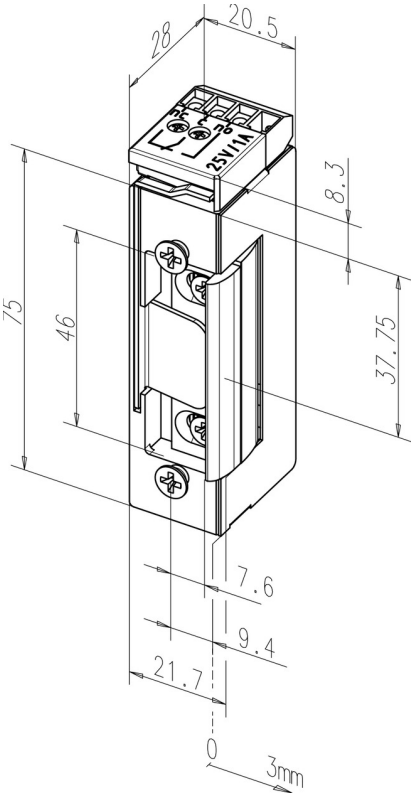


## Produktbeschreibung

Modell mit Rückmeldekontakt als potentialfreier Wechselkontakt. Dieser wird über einen Schieber von der Schlossfalle betätigt.

## Vorteile auf einen Blick

- Für alle gängigen Schließbleche geeignet
- Durch 180° gedrehte Montage DIN-rechts und -links verwendbar
- Symmetrische Gehäusebauform mit aufgesetztem Rückmeldekontakt
- DIN-rechts montiert Rückmeldekontakt unten
- Material Aufschraubstück: Stahl

## Lieferumfang

- 1 Stück Elektro-Türöffner

## Technische Daten

| | |
|---|---|
| DIN-Richtung | Universal |
| Spannung | 24V DC 100% ED |
| Verstellbare Falle (FF, FaFix®) | Ja |
| Rückmeldekontakt (RR) | Ja |
| Arbeitsstrom | Ja |
| Betriebsnennspannung Toleranzbereich | ± 2 V |
| Kontaktbelastbarkeit | 1 A |
| Nennwiderstand | 190 Ohm |
| Stromaufnahme DC (50% Restwelligkeit) | 115 mA |
| DC-Stromaufnahme (stabilsiert) | 120 mA |
| Festigkeit gegen Aufbruch | 3500 N |
| Höhe | 82,8 mm |
| Breite | 20,5 mm |
| Tiefe | 28 mm |
| Betriebstemperaturbereich | -15 °C bis +40 °C |
| Max. Fallenvorlast DC (50% Restwelligkeit) | 20 N |
| Max. Fallenvorlast DC (stabilisiert) | 10 N |

| | |
|---|---|
| Artikelnummer | 17RR--------F41 |
| EAN | 4042203144392 |

ASSA ABLOY Sicherheitstechnik GmbH
Bildstockstraße 20 72458 Albstadt albstadt@assaabloy.com
Tel. + 497431 123-0 / www.effeff.de