Montagearten

für 1-flügelige Türen	mit Gleitschiene				mit Scherengestänge	
DIN-links oder DIN-rechts verwendbar	Öffnungsseite / Bandseite ziehend		Schließseite / Bandgegenseite drückend		Schließseite / Bandgegenseite drückend	
DIN-links	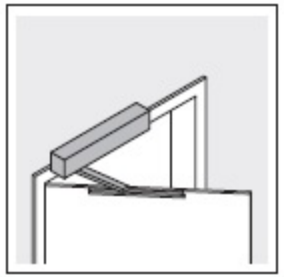	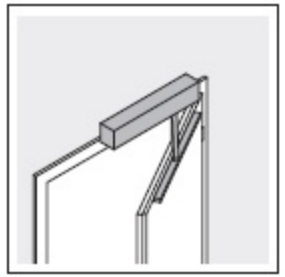		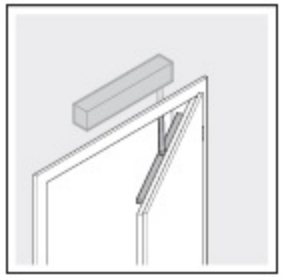		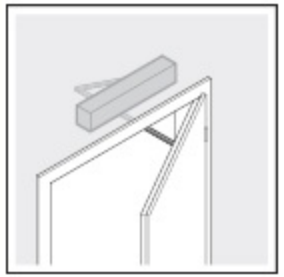
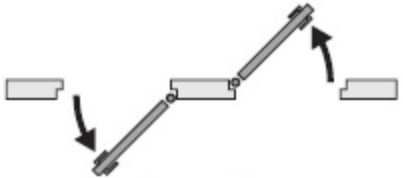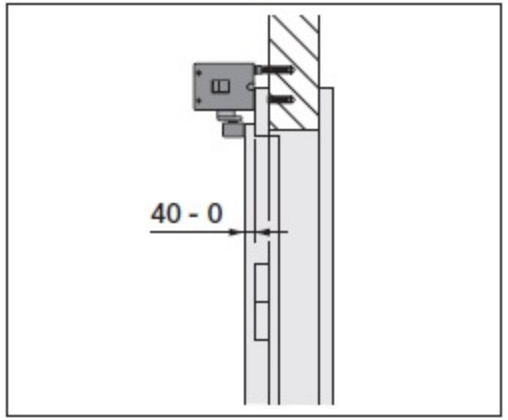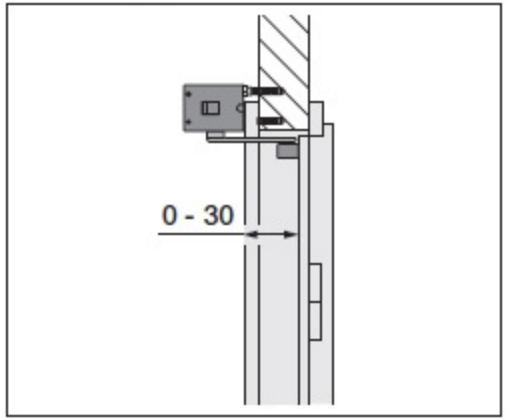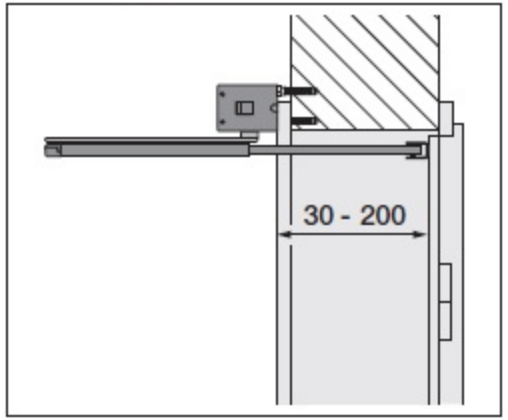 DIN-rechts	Türüberschlag max. 40 mm		Leibungstiefe 0 bis 30 mm		Leibungstiefe 30 bis 200 mm