BBC BIRCHER
Smart Access

XRF-T.2

Sender für drahtlose Signalübertragungssysteme für Sicherheitsleisten

Übersetzung der Originalbetriebsanleitung

Bestimmungsgemässe Verwendung: Überwachung von Sicherheitsleisten an Toren/Türen in Kombination mit einem Empfänger XRF-Rx

Sender (Tx)

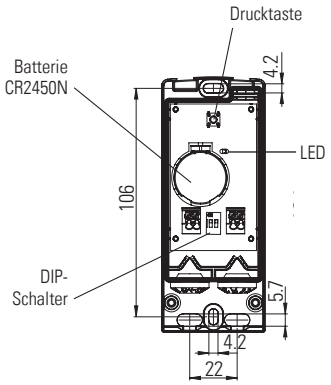

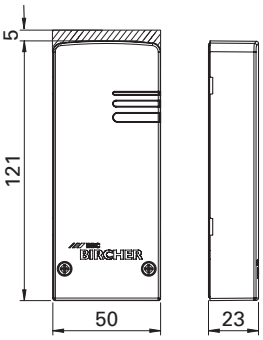

1 Montage

1.1 Kabelführung, Zugentlastung

① Gewünschte Seite wählen
② Bei Bedarf gewünschte Stelle der Abdeckung ausbrechen
③ Loch in Gummitülle anbringen
④ Kabel einfädeln

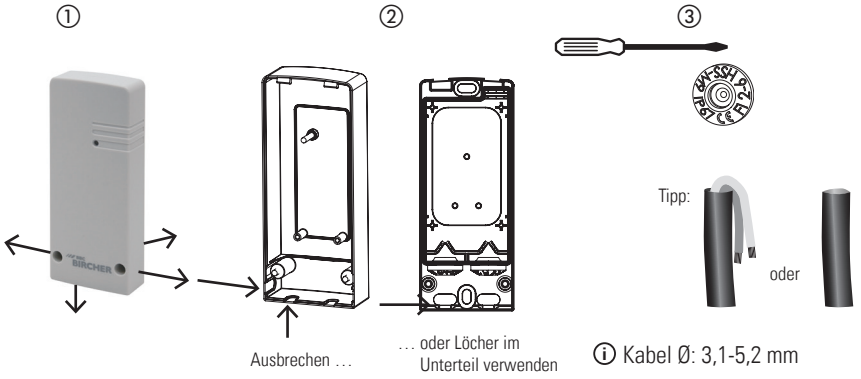

ⓘ Kabel Ø: 3,1-5,2 mm

1.2 Raum zum Öffnen der Abdeckung

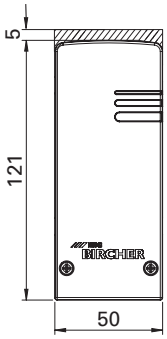

2 Verdrahtung/Einrichtung

2.1 DIP-Schalter-Einstellung

DIP-Schalter-Einstellung entsprechend Signalgeber (Sicherheitsleiste, Schalter)

ⓘ Draht-/Litzenquerschnitt 0.25 – 0.75 mm²

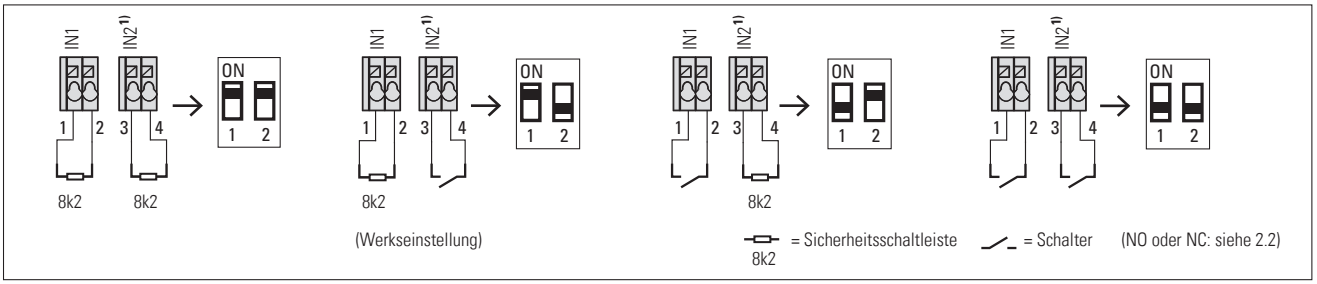

1) IN2 ist nur in einer Zweikanalanwendung aktiv (siehe Betriebsanleitung des Empfängers)

2.2 Eingänge von NC auf NO wechseln (Werkseinstellung = NC) / nicht für 8k2 Anwendungen

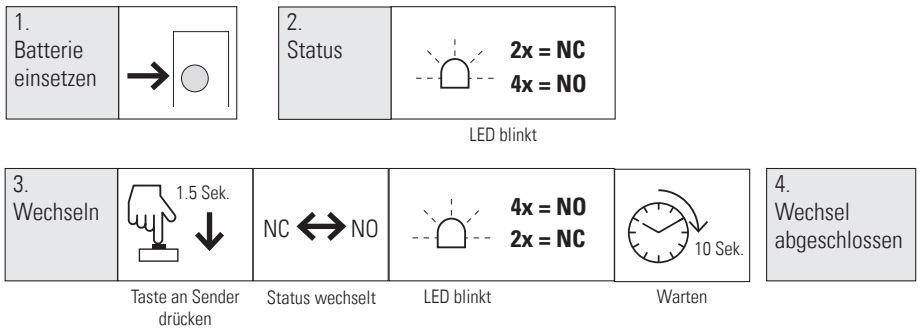

Hinweis:
Bei Verwendung der NC-Eingänge müssen die Leitungen gemäss EN ISO 13849-2 Tab. D.4 dauerhaft verlegt und gegen äussere Beschädigung geschützt sein.

3 Verknüpfung

Die Verknüpfung ist bei geöffneter Abdeckung oder später im montierten Zustand möglich.

3.1.a Verknüpfung im geöffneten Zustand

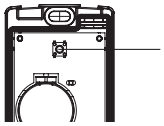

Nachdem die Verknüpfung auf Rx eingeleitet wurde (siehe Betriebsanleitung des Empfängers): Taste drücken

3.1.b Verknüpfung im montierten Zustand

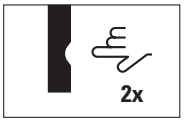

Nachdem die Verknüpfung auf Rx eingeleitet wurde (siehe Betriebsanleitung des Empfängers): Durch zweimaliges Drücken der Schaltleiste innerhalb von 2 Sekunden.

3.2 Systemüberprüfung (zwingend erforderlich nach jeder Inbetriebnahme)

Die LED blitzt wenn das Sensorelement aktiviert (Schaltleiste gedrückt) wird und blitzt erneut beim Loslassen des Sensorelementes.
Stoppt das Tor wenn das Sensorelement aktiviert wird?

4 Fehlersuche

4.1 Warnanzeiger bei niedriger Batteriespannung

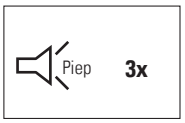

Jede Minute

Batterie gut

Batterie schlecht

4.2 Batteriewechsel

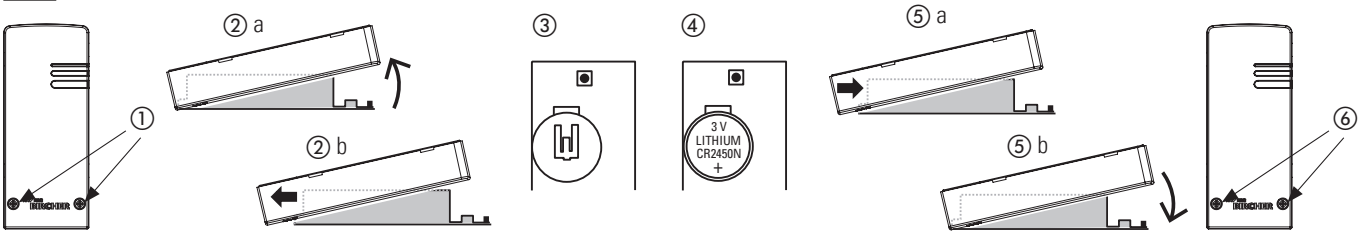

① Die beiden Schrauben lösen
② Gehäuse öffnen (anheben, dann schieben)
③ Batterie entfernen
④ Neue Batterie einsetzen (Polarität beachten)
⑤ Abdeckung aufsetzen (schieben, dann nach unten drücken)
⑥ Die Schrauben anbringen
⑦ **Systemtest zwingend erforderlich**
⑧ Batterie gemäss den nationalen Vorschriften entsorgen

5 Technische Daten

Sender	
Batterieversorgung	1x Lithium 3 V Typ (CR2450N)
Batterielebensdauer	Bis zu 1.8 Jahre *)
Betriebsfrequenz	868.3 MHz

*) Empfehlung: Die Batterie jedes Jahr wechseln.

6 EU-Konformitätserklärung

CE Siehe Anhang

7 WEEE

Geräte mit diesem Symbol müssen gesondert entsorgt werden. Bei der Entsorgung müssen die Vorschriften für die umweltgerechte Entsorgung, Aufbereitung und Wiederverwertung elektrischer und elektronischer Geräte eingehalten werden.

8 Kontakt

BBC Bircher Smart Access, BBC Bircher AG, Wiesengasse 20, CH-8222 Beringen, www.bircher.com

Designed in Switzerland / Made in China